171506067/2 12/2016

MP2 504 Series
MP2 554 Series
MP2 504 Roller Series
MP2 554 Roller Series

IT **Tosaerba con conducente a piedi** - MANUALE DI ISTRUZIONI
ATTENZIONE: prima di usare la macchina, leggere attentamente il presente libretto.

BG **Косачка с изправен водач** - УПЪТВАНЕ ЗА УПОТРЕБА
ВНИМАНИЕ: преди да използвате машината прочетете внимателно настоящата книжка.

BS **Kosilica na guranje** - UPUTSTVO ZA UPOTREBU
PAŽNJA: prije nego što koristite ovu mašinu, pažljivo pročitajte priručnik s uputama.

CS **Sekačka se stojící obsluhou** - NÁVOD K POUŽITÍ
UPOZORNĚNÍ: před použitím stroje si pozorně přečtěte tento návod k použití.

DA **Plæneklipper betjent af gående personer** - BRUGSANVISNING
ADVARSEL: læs instruktionsbogen omhyggeligt igennem, før du tager denne maskine i brug.

DE **Handgeführter Rasenmäher** - GEBRAUCHSANWEISUNG
ACHTUNG: vor inbetriebnahme des geräts die gebrauchsanleitung aufmerksam lesen.

EL **Χλοοκοπτική μηχανή με όρθιο χειριστή** - ΟΔΗΓΙΕΣ ΧΡΗΣΗΣ
ΠΡΟΣΟΧΗ: πριν χρησιμοποιησετε το μηχανημα, διαβαστε προσεκτικα το παρον εγχειριδιο.

EN **Pedestrian controlled lawnmower** - OPERATOR'S MANUAL
WARNING: read thoroughly the instruction booklet before using the machine.

ES **Cortadora de pasto con operador de pie** - MANUAL DE INSTRUCCIONES
ATENCIÓN: antes de utilizar la máquina, leer atentamente el presente manual.

ET **Seisva juhiga muruniitja** - KASUTUSJUHEND
TÄHELEPANU: enne masina kasutamist lugeda tähelepanelikult antud kasutusjuhendit.

FI **Kävellen ohjattava ruohonleikkuri** - KÄYTTÖOHJEET
VAROITUS: lue käyttöopas huolellisesti ennen koneen käyttöä.

FR **Tondeuse à gazon à conducteur à pied** - MANUEL D'UTILISATION
ATTENTION: lire attentivement le manuel avant d'utiliser cette machine.

HR **Ručno upravljana kosilica trave** - PRIRUČNIK ZA UPORABU
POZOR: prije uporabe stroja, pažljivo pročitajte ovaj priručnik.

HU **Gyalogvezetésű fűnyírógép** - HASZNÁLATI UTASÍTÁS
FIGYELEM! a gép használata előtt olvassa el figyelmesen a jelen kézikönyvet.

LT **Pėsčio operatoriaus valdoma vejapjovė** - NAUDOJIMO INSTRUKCIJOS
DĖMESIO: prieš naudojant įrenginį, atidžiai perskaityti šį naudotojo vadovą.

LV **No aizmugures ejot vadāma zāliena pļaujmašīna** LIETOŠANAS INSTRUKCIJA - **UZMANĪBU: pirms aparāta lietošanai rūpīgi izlasiet doto instrukciju.**

MK **Тревокосачка со оператор на нозе** - УПАТСТВА ЗА УПОТРЕБА
ВНИМАНИЕ: прочитајте го внимателно ова упатство пред да ја користите машината.

NL **Lopend bediende grasmaaier** - GEBRUIKERSHANDLEIDING
LET OP: vooraleer de machine te gebruiken, dient men deze handleiding aandachtig te lezen.

NO **Håndført gressklipper** - INSTRUKSJONSBOK
ADVARSEL: les denne bruksanvisningen nøye før du bruker maskinen.

PL **Kosiarka prowadzona przez operatora pieszego** INSTRUKCJE OBSŁUGI - **OSTRZEŻENIE: przed użyciem maszyny, należy uważnie przeczytać niniejszą instrukcję.**

PT **Corta-relvas para operador apeado** - MANUAL DE INSTRUÇÕES
ATENÇÃO: antes de usar a máquina, leia atentamente o presente manual.

RO **Maşină de tuns iarba cu conducător pedestru** MANUAL DE INSTRUCȚIUNI - **ATENȚIE: înainte de a utiliza maşina, citiți cu atenție manualul de față.**

RU **Газонокосилка с пешеходным управлением** РУКОВОДСТВО ПО ЭКСПЛУАТАЦИИ - **ВНИМАНИЕ: прежде чем пользоваться оборудованием, внимательно прочтите это руководство по эксплуатации.**

SK **Kosačka so stojacou obsluhou** - NÁVOD NA POUŽITIE
UPOZORNENIE: pred použitím stroja si pozorne prečítajte tento návod.

SL **Kosilnica za stoječega delavca** - PRIROČNIK ZA UPORABO
POZOR: preden uporabite stroj, pazljivo preberite priročnik z navodili.

SR **Kosačica na guranje** - PRIRUČNIK SA UPUTSTVIMA
PAŽNJA: pre korišćenja mašine pažljivo pročitati ovaj priručnik.

SV **Förarledd gräsklippare** - BRUKSANVISNING
VARNING: läs igenom hela detta häfte innan du använder maskinen.

TR **Ayak kumandalı çim biçme makinesi** - KULLANIM KILAVUZU
DİKKAT: makıneyı kullanmadan önce talımatlar içeren kilavuzu dıkkatle okuyun.

ITALIANO - **Istruzioni Originali** ..... IT

БЪЛГАРСКИ - Инструкция за експлоатация ..... BG

BOSANSKI - Prijevod originalnih uputa ..... BS

ČESKY - Překlad původního návodu k používání ..... CS

DANSK - Oversættelse af den originale brugsanvisning ..... DA

DEUTSCH - Übersetzung der Originalbetriebsanleitung ..... DE

ENGLISH - Translation of the original instruction ..... EN

ESPAÑOL - Traducción del Manual Original ..... ES

EESTI - Algupärase kasutusjuhendi tõlge ..... ET

SUOMI - Alkuperäisten ohjeiden käännös ..... FI

FRANÇAIS - Traduction de la notice originale ..... FR

HRVATSKI - Prijevod originalnih uputa ..... HR

MAGYAR - Eredeti használati utasítás fordítása ..... HU

LIETUVIŠKAI - Originalių instrukcijų vertimas ..... LT

LATVIEŠU - Instrukciju tulkojums no oriģināl valodas LV

МАКЕДОНСКИ - Превод на оригиналните упатства ..... MK

NEDERLANDS - Vertaling van de oorspronkelijke gebruiksaanwijzing ..... NL

NORSK - Oversettelse av den originale bruksanvisningen ..... NO

POLSKI - Tłumaczenie instrukcji oryginalnej ..... PL

ROMÂN - Traducerea manualului fabricantului ..... RO

РУССКИЙ - Перевод оригинальных инструкций ..... RU

SLOVENSKY - Preklad pôvodného návodu na použitie ..... SK

SLOVENŠČINA - Prevod izvirnih navodil ..... SL

SRPSKI - Prevod originalnih uputstva ..... SR

SVENSKA - Översättning av bruksanvisning i original ..... SV

1

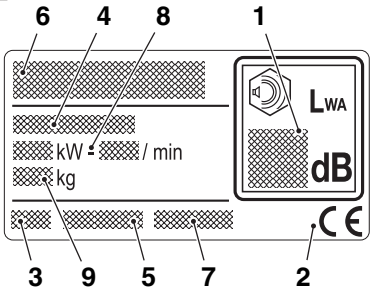

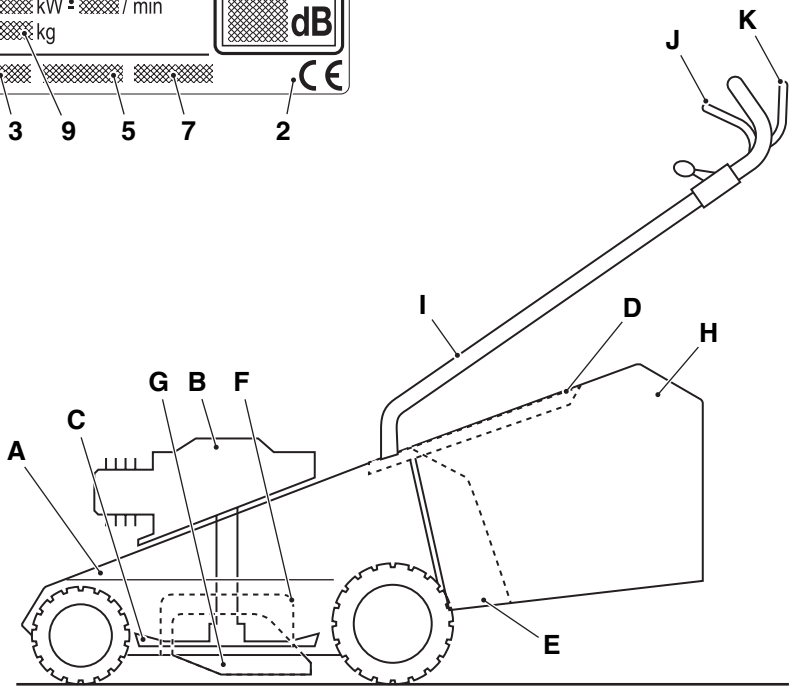

2

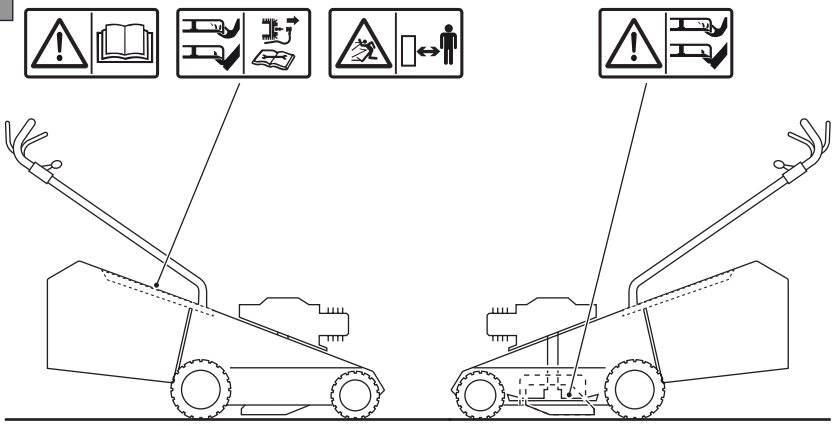

3

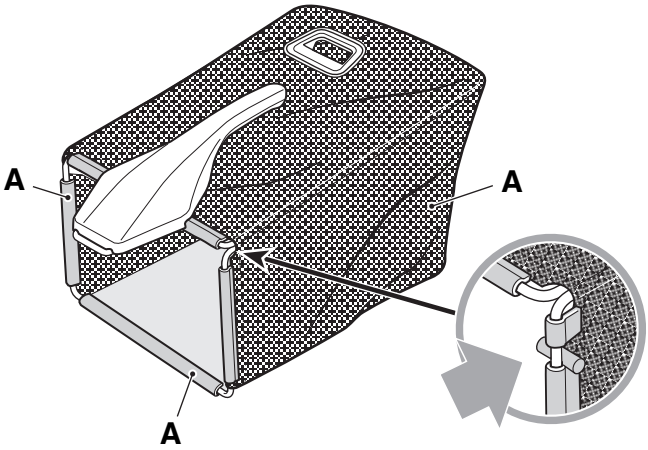

4

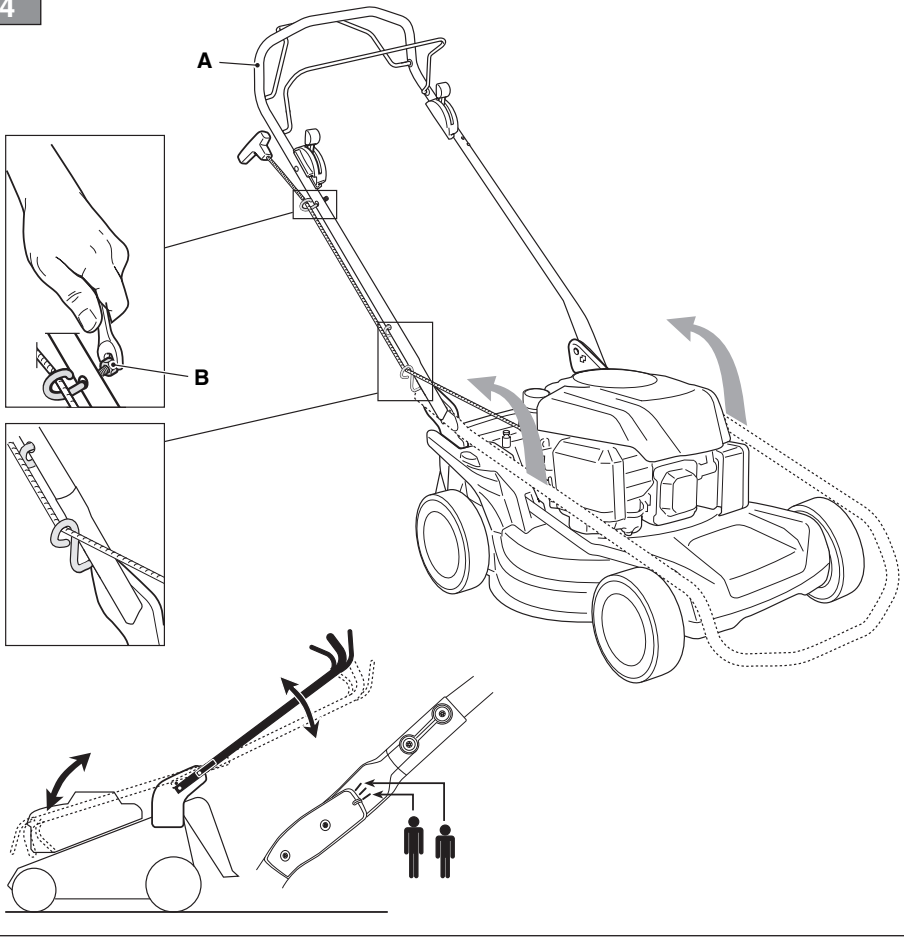

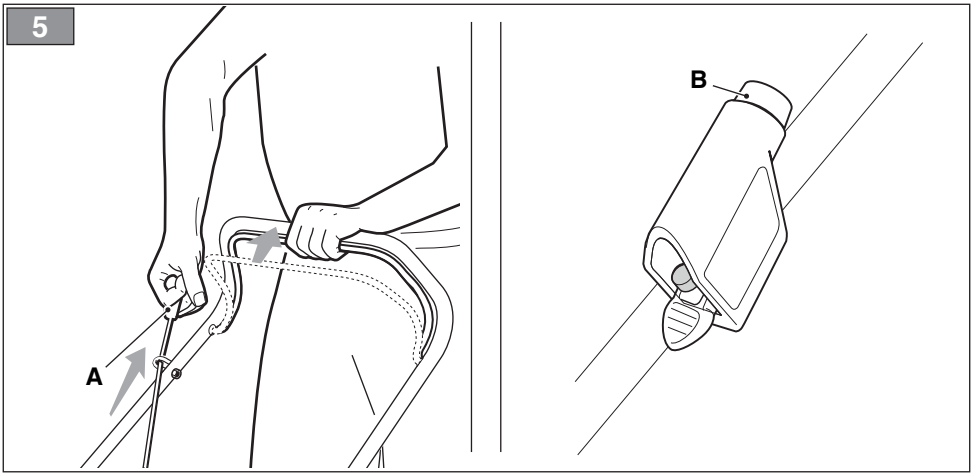
5
A
B

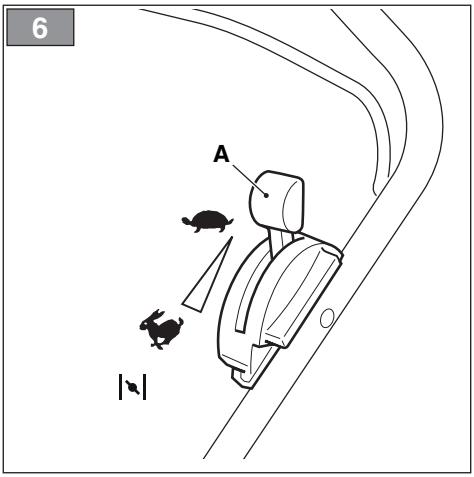
6
A

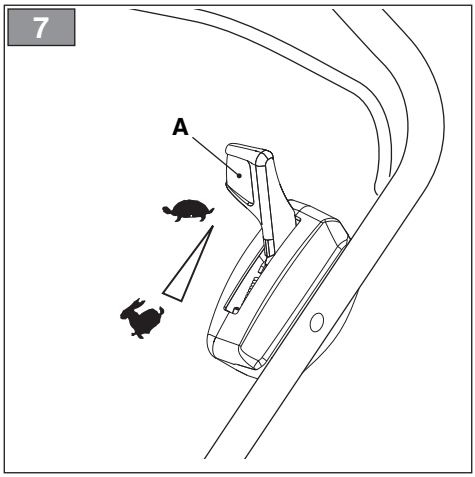
7
A

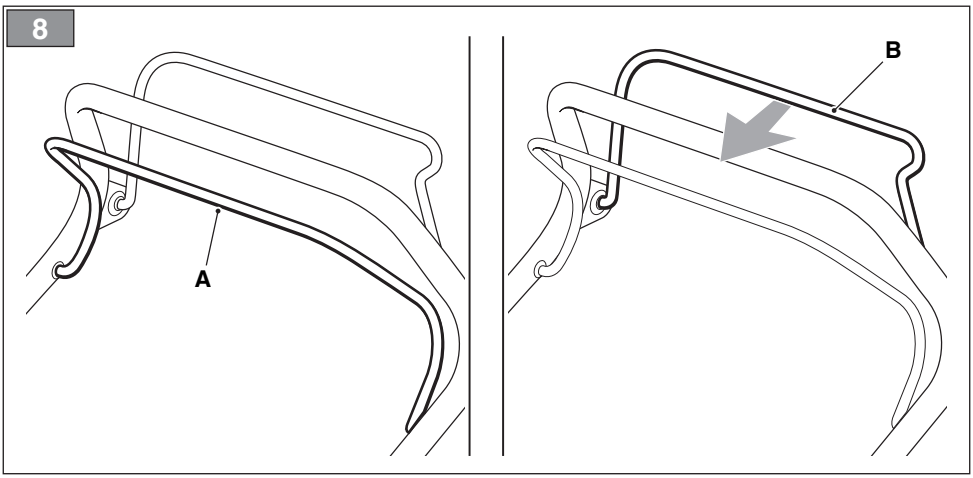
8
A
B

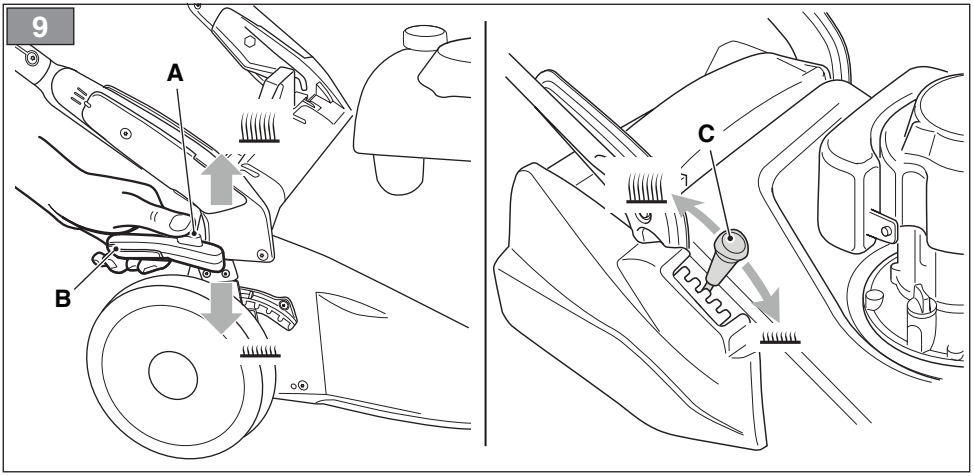
9
A
B
C

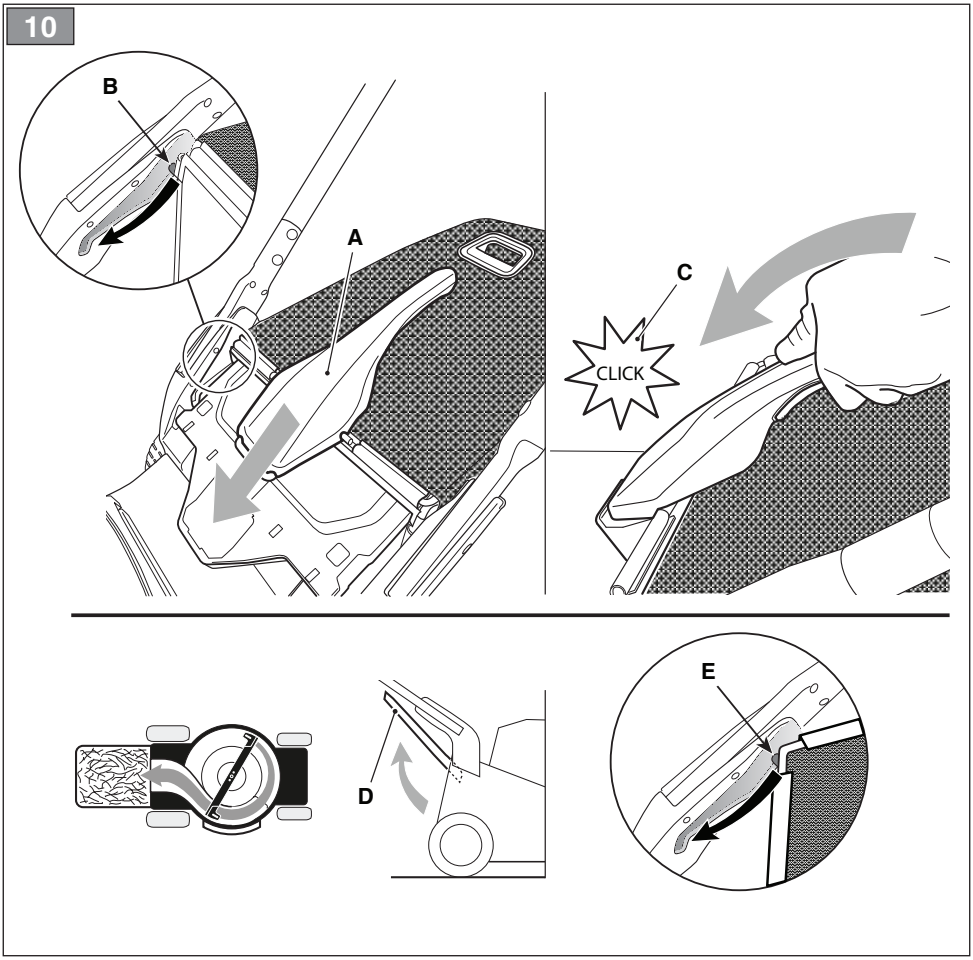
10
B
A
C
CLICK
D
E

11

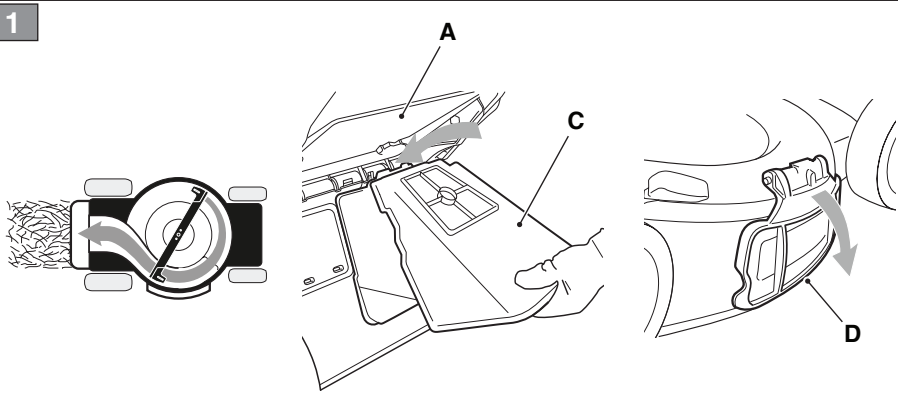

12

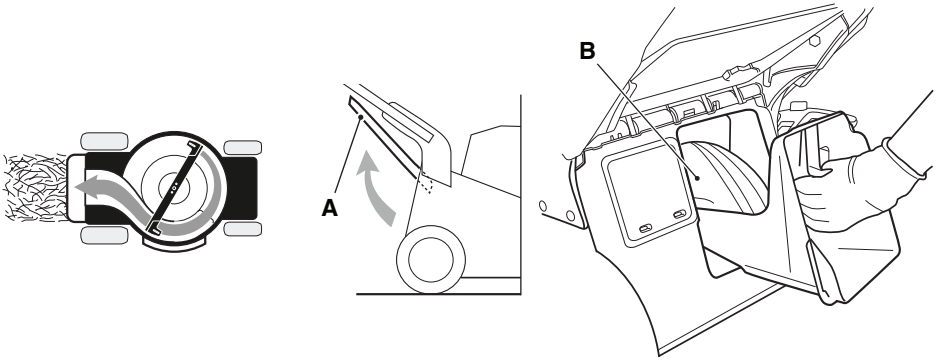

13

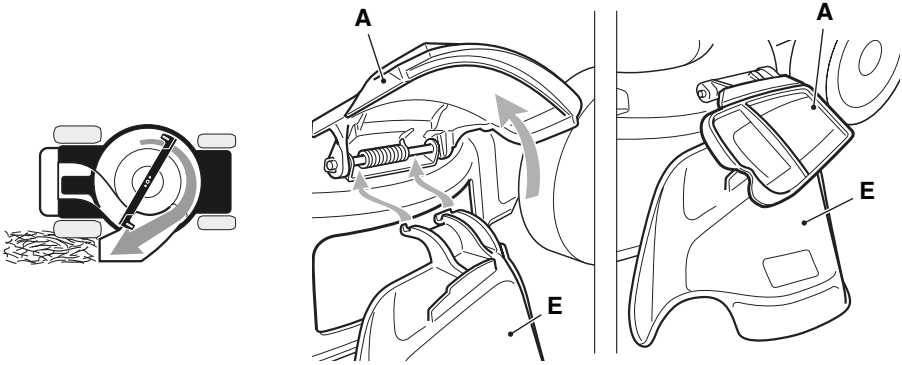

14

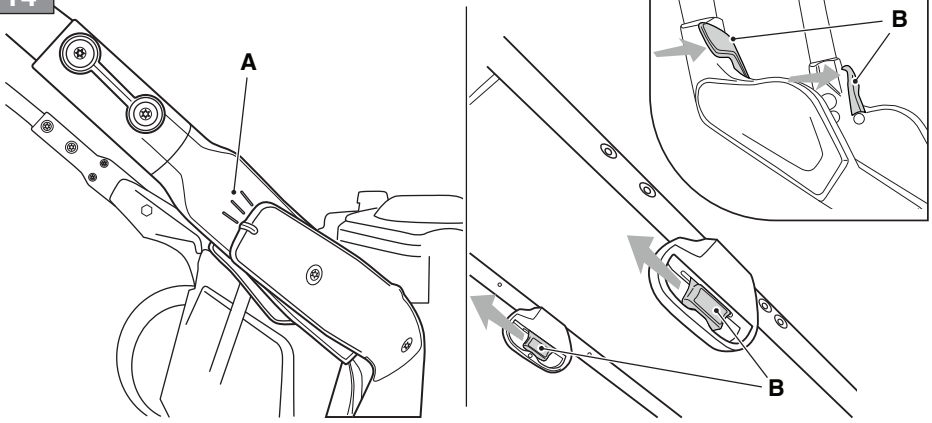

15

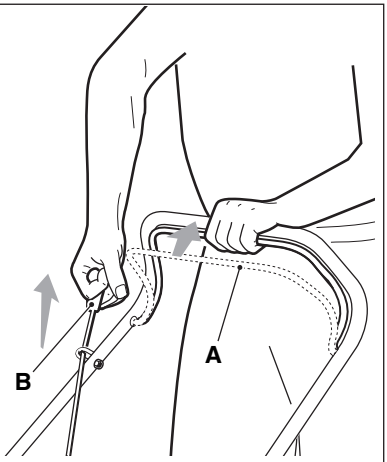

16

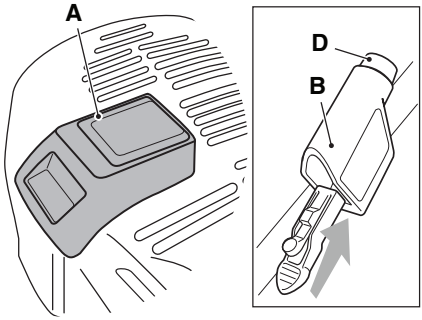

17

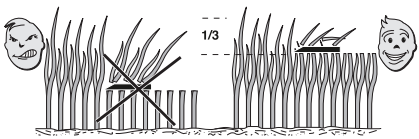

18

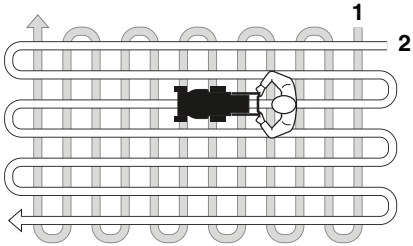

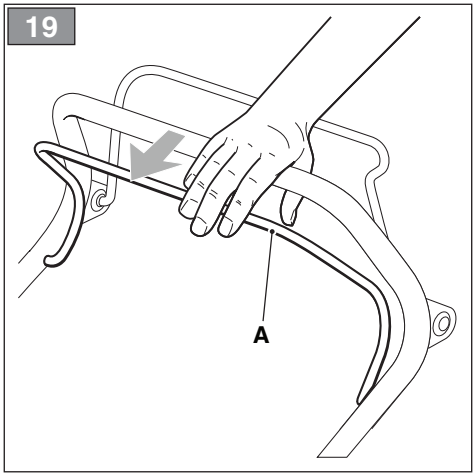
19
A

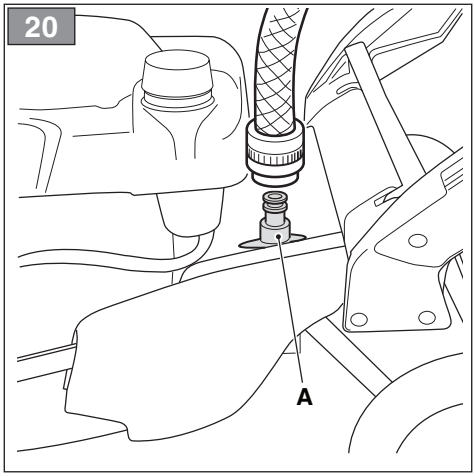
20
A

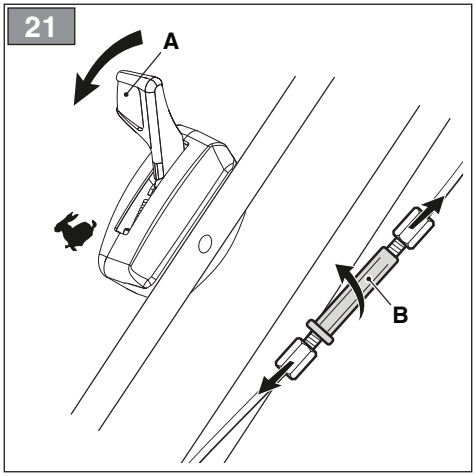
21
A
B

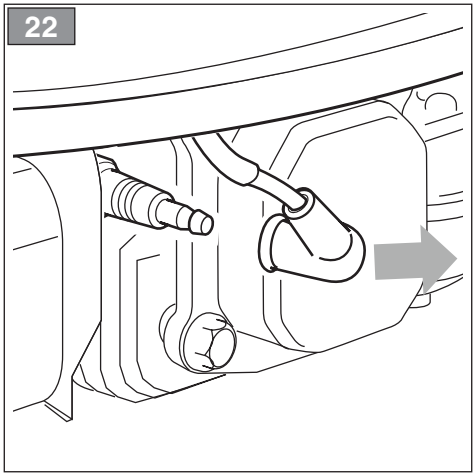
22

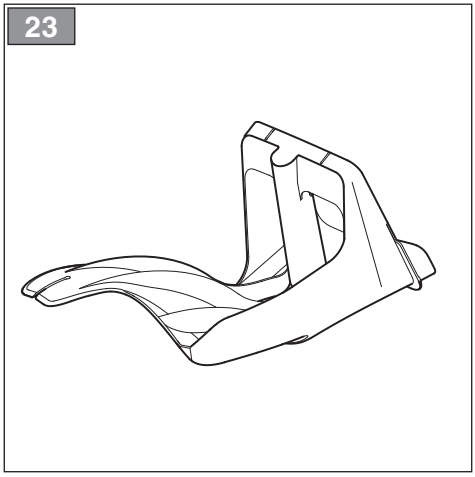
23

[1]	DATI TECNICI		MP2 504 Series	MP2 554 Series
[2]	Potenza nominale *	kW	2,27 ÷ 2,80	2,58 ÷ 3,30
[3]	Velocità mass. di funzionamento motore *	min^{-1}	2900 ± 100	2900 ± 100
[4]	Peso macchina *	kg	40 ÷ 45	42 ÷ 48
[5]	Ampiezza di taglio	cm	48	53
[6]	Dimensioni:			
[6a]	Lunghezza	cm	170	175
[6b]	Larghezza	cm	53	57
[6c]	Altezza	cm	117	117
[7]	Capacità del sacco di raccolta	l	68	68
[8]	Codice dispositivo di taglio		81004415/0	81004417/0
[9] [10]	Livello di pressione acustica (max.) Incertezza di misura	dB(A) dB(A)	83 1,01	84 1,56
[11] [10]	Livello di potenza acustica misurato (max.) Incertezza di misura	dB(A) dB(A)	96 0,63	98 0,64
[12]	Livello di potenza acustica garantito	dB(A)	96	98
[13] [10]	Livello di vibrazioni (max.) ** Incertezza di misura	m/s^2 m/s^2	3,3 0,96	3,9 1,69
[13] [10]	Livello di vibrazioni (max.) Incertezza di misura	m/s^2 m/s^2	4,7 0,97	-

* Per il dato specifico, fare riferimento a quanto indicato nell'etichetta di identificazione della macchina.
** con "Vibe Control System"

[14]	ACCESSORI A RICHIESTA		
[15]	Kit "Mulching"	✓	✓

[1]	DATI TECNICI		MP2 504 Roller Series	MP2 554 Roller Series
[2]	Potenza nominale *	kW	2,51 ÷ 2,80	3,30
[3]	Velocità mass. di funzionamento motore *	min^{-1}	2800 ± 100	2800 ± 100
[4]	Peso macchina *	kg	42 ÷ 45	46 ÷ 47
[5]	Ampiezza di taglio	cm	48	53
[6]	Dimensioni:			
[6a]	Lunghezza	cm	170	175
[6b]	Larghezza	cm	53	57
[6c]	Altezza	cm	117	117
[7]	Capacità del sacco di raccolta	l	80	80
[8]	Codice dispositivo di taglio		81004415/0	81004417/0
[9] [10]	Livello di pressione acustica (max.) Incertezza di misura	dB(A) dB(A)	86 0,99	86 0,63
[11] [10]	Livello di potenza acustica misurato (max.) Incertezza di misura	dB(A) dB(A)	96 0,62	98 0,63
[12]	Livello di potenza acustica garantito	dB(A)	96	98
[13] [10]	Livello di vibrazioni (max.) ** Incertezza di misura	m/s^2 m/s^2	2,9 1,27	4,1 1,01
[13] [10]	Livello di vibrazioni (max.) Incertezza di misura	m/s^2 m/s^2	5,4 1,21	8,0 2,73

* Per il dato specifico, fare riferimento a quanto indicato nell'etichetta di identificazione della macchina.
** con "Vibe Control System"

[14]	ACCESSORI A RICHIESTA		
[15]	Kit "Mulching"	-	-

[1] **BG - ТЕХНИЧЕСКИ ДАННИ**
[2] Номинална мощност
[3] Максимална скорост на работа на двигателя
[4] Тегло на машината
[5] Широчина на косене cm
[6] Размери:
[6a] Дължина cm
[6b] Ширина cm
[6c] Височина cm
[7] Вместимост на чувала за събиране на трева
[8] Код на инструмента за рязане
[9] Ниво на звуково налягане (max.)
[10] Несигурност на измерване
[11] Измерено ниво на акустична мощност (max.)
[12] Гарантирано ниво на акустична мощност
[13] Ниво на вибрации (max.)

* специфични данни, вижте посоченото на идентификационния етикет на машината.
** с "Vibe Control System"

[14] ПРИНАДЛЕЖНОСТИ ПО ЗАЯВКА
[15] Набор за "Mulching" (Раздробяване)

[1] **BS - TEHNIČKI PODACI**
[2] Nazivna snaga
[3] Maks. radna brzina motora
[4] Težina mašine
[5] Širina košenja cm
[6] Dimenzije:
[6a] Dužina cm
[6b] Širina cm
[6c] Visina cm
[7] Kapacitet sabirne vreće
[8] Šifra rezne glave
[9] Razina zvučnog pritiska (max.)
[10] Mjerna nesigurnost
[11] Izmjerena razina zvučne snage (max.)
[12] Garantovana razina zvučne snage
[13] Razina vibracija (max.)

* Za određeni podatak pogledajte podatke navedene na identifikacijskoj etiketi mašine.
** s "Vibe Control System"

[14] DODATNA OPREMA NA ZAHTJEV
[15] Komplet za malčiranje

[1] **CS - TECHNICKÉ PARAMETRY**
[2] Jmenovitý výkon
[3] Maximální rychlost činnosti motoru
[4] Hmotnost stroje
[5] Šířka sečení v cm
[6] Rozměry:
[6a] Délka v cm
[6b] Šířka v cm
[6c] Výška v cm
[7] Kapacita sběrného koše
[8] Kód sekacího zařízení
[9] Úroveň akustického tlaku (max.)
[10] Nepřesnost měření
[11] Úroveň naměřeného akustického výkonu (max.)
[12] Úroveň zaručeného akustického výkonu
[13] Úroveň vibrací (max.)

* Ohledně uvedeného údaje, vycházejte z hodnoty uvedené na identifikačním štítku stroje.
** s "Vibe Control System"

[14] VOLITELNÁ PŘÍSLUŠENSTVÍ
[15] Sada pro Mulčování

[1] **DA - TEKNISKE DATA**
[2] Nominel effekt
[3] Motorens maks. driftshastighed
[4] Maskinens vægt
[5] Klippebredde cm
[6] Mål:
[6a] Længde cm
[6b] Bredde cm
[6c] Højde cm
[7] Størrelse på opsamlingspose
[8] Skæreanordningens varenr.
[9] Lydtryksniveau (max.)
[10] Usikkerhed ved målingen
[11] Lydeffektniveau målt (max.)
[12] Garanteret lydeffektniveau
[13] Vibrationsniveau (max.)

* For disse data henvises til hvad der er angivet på maskinens identifikationsmærkat.
** med "Vibe Control System"

[14] TILBEHØR
[15] Sæt til "Multiclip"

[1] **DE - TECHNISCHE DATEN**
[2] Nennleistung
[3] Max. Betriebsgeschwindigkeit des Motors
[4] Maschinengewicht
[5] Schnittbreite cm
[6] Abmessungen:
[6a] Länge cm
[6b] Breite cm
[6c] Höhe cm
[7] Fassungsvermögen der Grasfangeinrichtung
[8] Code Schneidwerkzeug
[9] Schalldruckpegel (max.)
[10] Messungenauigkeit
[11] Gemessener Schallleistungspegel (max.)
[12] Garantierter Schallleistungspegel
[13] Vibrationspegel (max.)
* Für die genaue Angabe nehmen Sie bitte auf das Typenschild der Maschine Bezug.
** mit "Vibe Control System"

[14] SONDERZUBEHÖR
[15] "Mulching"-Kit

[1] **EL - ΤΕΧΝΙΚΑ ΧΑΡΑΚΤΗΡΙΣΤΙΚΑ**
[2] Ονομαστική ισχύς
[3] Μέγ. ταχύτητα λειτουργίας κινητήρα
[4] Βάρος μηχανήματος
[5] Πλάτος κοπής cm
[6] Διαστάσεις:
[6a] Μήκος cm
[6b] Πλάτος cm
[6c] Ύψος cm
[7] Χωρητικότητα του κάδου περισυλλογής
[8] Κωδικός συστήματος κοπής
[9] Στάθμη ακουστικής πίεσης (max.)
[10] Αβεβαιότητα μέτρησης
[11] Μετρημένη στάθμη ακουστικής ισχύος (max.)
[12] Στάθμη εγγυώμενης ηχητικής ισχύος
[13] Επίπεδο κραδασμών (max.)

* Για το συγκεκριμένο στοιχείο, ελέγξτε τα όσα αναγράφονται στην ετικέτα προσδιορισμού του μηχανήματος.
** με "Vibe Control System"

[14] ΠΡΟΑΙΡΕΤΙΚΑ ΑΞΕΣΟΥΑΡ
[15] Σετ "Mulching" (ψιλοτεμαχισμού)

[1] **EN - TECHNICAL DATA**
[2] Nominal power
[3] Max. engine operation speed
[4] Machine weight
[5] Cutting width cm
[6] Dimensions:
[6a] Length cm
[6b] Width cm
[6c] Height cm
[7] Grass catcher capacity
[8] Cutting means code
[9] Acoustic pressure level (max.)
[10] Measurement uncertainty
[11] Acoustic power level measured (max.)
[12] Acoustic power level guaranteed
[13] Vibration level (max.)

* Please refer to the data indicated on the machine's identification plate for the exact figure.
** with "Vibe Control System"

[14] OPTIONAL ACCESSORIES
[15] Mulching kit

[1] **ES - DATOS TÉCNICOS**
[2] Potencia nominal
[3] Velocidad máx. de funcionamiento motor
[4] Peso máquina
[5] Amplitud de corte cm
[6] Dimensiones:
[6a] Longitud cm
[6b] Anchura cm
[6c] Altura cm
[7] Capacidad de la bolsa de recolección
[8] Código dispositivo de corte
[9] Nivel de presión acústica (max.)
[10] Incertidumbre de medida
[11] Nivel de potencia acústica medido (max.)
[12] Nivel de potencia acústica garantizado
[13] Nivel de vibraciones (max.)

* Para el dato específico, hacer referencia a lo indicado en la etiqueta de identificación de la máquina.
** con "Vibe Control System"

[14] ACCESORIOS POR ENCARGO
[15] Kit para "Mulching"

[1] **ET - TEHNILISED ANDMED**
[2] Nominaalvõimsus
[3] Mootori töötamise maks. kiirus
[4] Masina mass
[5] Lõikelaius cm
[6] Mõõtmed:
[6a] Pikkus cm
[6b] Laius cm
[6c] Kõrgus cm
[7] Kogumiskorvi maht
[8] Lõikeseadme kood
[9] Helirõhu tase (max.)
[10] Mõõtemääramatus
[11] Mõõdetud müravõimsuse tase (max.)
[12] Garanteeritud müravõimsuse tase
[13] Vibratsioonide tase (max.)

* Konkreetse info jaoks viidata masina identifitseerimisetiketil märgitule
** koos "Vibe Control System"

[14] LISASEADMED TELLIMISEL
[15] "Multsimis" komplekt

[1] **FI - TEKNISET TIEDOT**
[2] Nimellisteho
[3] Moottorin maksimaalinen toimintanopeus
[4] Laitteen paino
[5] Leikkuuleveys cm
[6] Mitat:
[6a] Pituus cm
[6b] Leveys cm
[6c] Korkeus cm
[7] Keruusäkin tilavuus
[8] Leikkuuvälineen koodi
[9] Akustisen paineen taso (max.)
[10] Mittausepävarmuus
[11] Mitattu melutaso (max.)
[12] Taattu äänitehotaso
[13] Tärinätaso (max.)

* Määrättyä arvoa varten, viittaa laitteen tunnuslaatassa annettuihin tietoihin.
** kanssa "Vibe Control System"

[14] SAATAVANA OLEVAT LISÄVARUSTEET
[15] Silppuamisvarusteet

[1] **FR - CARACTÉRISTIQUES TECHNIQUES**
[2] Puissance nominale
[3] Vitesse max de fonctionnement moteur
[4] Poids de la machine
[5] Largeur de coupe cm
[6] Dimensions:
[6a] Longueur cm
[6b] Largeur cm
[6c] Hauteur cm
[7] Capacité du bac de ramassage
[8] Code organe de coupe
[9] Niveau de pression acoustique (max.)
[10] Incertitude de mesure
[11] Niveau de puissance acoustique mesuré (max.)
[12] Niveau de puissance acoustique garanti
[13] Niveau de vibrations (max.)

* Pour la valeur spécifique, se référer à ce qui est indiqué sur la plaque signalétique de la machine.
** avec "Vibe Control System"

[14] ÉQUIPEMENTS SUR DEMANDE
[15] Kit "Mulching"

[1] **HR - TEHNIČKI PODACI**
[2] Nazivna snaga
[3] Maks. brzina rada motora
[4] Težina stroja
[5] Širina košnje cm
[6] Dimenzije:
[6a] Dužina cm
[6b] Širina cm
[6c] Visina cm
[7] Kapacitet košare za sakupljanje trave
[8] Šifra noža
[9] Razina zvučnog tlaka (max.)
[10] Mjerna nesigurnost
[11] Izmjerena razina zvučne snage (max.)
[12] Zajamčena razina zvučne snage
[13] Razina vibracija (max.)

* Specifični podatak pogledajte na identifikacijskoj etiketi stroja.
** s "Vibe Control System"

[14] DODATNA OPREMA PO NARUDŽBI
[15] Komplet za "malčiranje"

[1] **HU - MŰSZAKI ADATOK**
[2] Névleges teljesítmény
[3] A motor max. üzemi sebessége
[4] A gép tömege
[5] Munkaszélesség
[6] Méretek
[6a] Hosszúság cm
[6b] Szélesség cm
[6c] Magasság cm
[7] A gyűjtőzsák térfogata
[8] Vágóegység kódszáma
[9] Hangnyomásszint (max.)
[10] Mérési bizonytalanság
[11] Mért zajteljesítmény szint (max.)
[12] Garantált zajteljesítmény szint
[13] Vibrációszint (max.)

* A pontos adatot lásd a gép azonosító adattábláján.
** a "Vibe Control System"

[14] RENDELHETŐ KIEGÉSZÍTŐK
[15] "Mulcsozó" készlet

[1] **LT - TECHNINIAI DUOMENYS**
[2] Vardinė galia
[3] Maksimalus variklio darbo greitis
[4] Įrenginio svoris
[5] Pjovimo plotis, cm
[6] Matmenys:
[6a] Ilgis, cm
[6b] Plotis, cm
[6c] Aukštis, cm
[7] Surinkimo maišo talpa
[8] Pjovimo įtaiso kodas
[9] Garso slėgio lygis (max.)
[10] Matavimo paklaida
[11] Išmatuotas garso galios lygis (max.)
[12] Garantuotas garso galios lygis
[13] Vibracijų lygis (max.)

* Konkretūs specifiniai duomenys yra pateikti įrenginio identifikavimo etiketėje.
** su "Vibe Control System"

[14] UŽSAKOMI PRIEDAI
[15] Mulčiavimo rinkinys

[1] **LV - TEHNISKIE DATI**
[2] Nominālā jauda
[3] Maks. dzinēja griešanās ātrums
[4] Mašīnas svars
[5] Pļaušanas platums (cm)
[6] Izmēri:
[6a] Garums (cm)
[6b] Platums (cm)
[6c] Augstums (cm)
[7] Savākšanas maisa tilpums
[8] Griezējierīces kods
[9] Skaņas spiediena līmenis (max.)
[10] Mērījumu kļūda
[11] Izmērītais skaņas intensitātes līmenis (max.)
[12] Garantētais skaņas intensitātes līmenis
[13] Vibrāciju līmenis (max.)

* Precīza vērtība ir norādīta mašīnas identifikācijas datu plāksnītē.
** ar "Vibe Control System"

[14] PIEDERUMI PĒC PASŪTĪJUMA
[15] "Mulčēšanas" komplekts

[1] **MK - ТЕХНИЧКИ ПОДАТОЦИ**
[2] Номинална моќност
[3] Максимална брзина на работа на моторот
[4] Тежина на машината
[5] Обем на косење во см
[6] Димензии:
[6a] Должина во см
[6b] Ширина во см
[6c] Висина см
[7] Капацитет на вреќата за собирање
[8] Код на уредот со сечивото
[9] Ниво на акустичен притисок (max.)
[10] Отстапување при мерење
[11] Измерено ниво на акустична моќност (max.)
[12] Гарантирано ниво на акустична моќност
[13] Ниво на вибрации (max.)
* За даден податок, проверете дали истиот е посочен на етикетата за идентификација на машината.
** со "Vibe Control System"

[14] ДОПОЛНИТЕЛНА ОПРЕМА НА БАРАЊЕ
[15] Комплет за "мелење"

[1] **NL - TECHNISCHE GEGEVENS**
[2] Nominaal vermogen
[3] Maximale snelheid voor de werking van de motor
[4] Machine gewicht
[5] Maaibreedte cm
[6] Afmetingen:
[6a] Lengte cm
[6b] Breedte cm
[6c] Hoogte cm
[7] Vermogen van de opvangzak
[8] Code snij-inrichting
[9] Niveau geluidsdruk (max.)
[10] Meetonzekerheid
[11] Gemeten akoestisch vermogen (max.)
[12] Gewaarborgd akoestisch vermogen
[13] Niveau trillingen (max.)

* Voor het specifiek gegeven, verwijst men naar wat aangegeven is op het identificatielabel van de machine.
** met "Vibe Control System"

[14] OP AANVRAAG LEVERBARE ACCESSOIRES
[15] Kit "Mulching"

[1] **NO - TEKNISKE DATA**
[2] Nominell effekt
[3] Motorens maks driftshastighet
[4] Maskinvekt
[5] Klippebredde cm
[6] Mål:
[6a] Lengde cm
[6b] Bredde cm
[6c] Høyde cm
[7] Oppsamlerens volum
[8] Artikkelnummer for klippeinnretning
[9] Lydtrykknivå (max.)
[10] Måleusikkerhet
[11] Målt lydeffektnivå (max.)
[12] Garantert lydeffektnivå
[13] Vibrasjonsnivå (max.)

* For spesifikk informasjon, se referansen på maskinens identifikasjonsetikett.
** med "Vibe Control System"

[14] TILBEHØR PÅ FORESPØRSEL
[15] Mulching-sett

[1] **PL - DANE TECHNICZNE**
[2] Moc znamionowa
[3] Maks. prędkość obrotowa silnika
[4] Ciężar maszyny
[5] Szerokość koszenia w cm
[6] Wymiary:
[6a] Długość w cm
[6b] Szerokość w cm
[6c] Wysokość w cm
[7] Pojemność pojemnika na trawę
[8] Kod agregatu tnącego
[9] Poziom ciśnienia akustycznego (max.)
[10] Błąd pomiaru
[11] Zmierzony poziom mocy akustycznej (max.)
[12] Gwarantowany poziom mocy akustycznej
[13] Poziom wibracji (max.)
* W celu uzyskania konkretnych danych, należy się odnieść do wskazówek zamieszczonych na tabliczce identyfikacyjnej maszyny.
** z "Vibe Control System"

[14] AKCESORIA NA ZAMÓWIENIE
[15] Zestaw do "Mulczowania"

[1] **PT - DADOS TÉCNICOS**
[2] Potência nominal
[3] Velocidade máx. de funcionamento do motor
[4] Peso da máquina
[5] Amplitude de corte cm
[6] Medidas:
[6a] Comprimento cm
[6b] Largura cm
[6c] Altura cm
[7] Capacidade do saco de recolha
[8] Código do dispositivo de corte
[9] Nível de pressão acústica (max.)
[10] Incerteza de medição
[11] Nível de potência acústica medido (max.)
[12] Nível de potência acústica garantido
[13] Nível de vibrações (max.)

* Para o dado específico, consulte a etiqueta de identificação da máquina.
** com "Vibe Control System"

[14] ACESSÓRIOS A PEDIDO
[15] Kit "Mulching"

[1] **RO - DATE TEHNICE**
[2] Putere nominală
[3] Viteză max. de funcționare a motorului
[4] Greutatea mașinii
[5] Lățimea de tăiere cm
[6] Dimensiuni:
[6a] Lungime cm
[6b] Lățime cm
[6c] Înălțime cm
[7] Capacitatea sacului de colectare
[8] Codul dispozitivului de tăiere
[9] Nivel de presiune acustică (max.)
[10] Nesiguranță în măsurare
[11] Nivel de putere acustică măsurat (max.)
[12] Nivel de putere acustică garantat
[13] Nivel de vibrații (max.)

* Pentru informația specifică, consultați datele de pe eticheta de identificare a mașinii.
** cu "Vibe Control System"

[14] ACCESORII LA CERERE
[15] Kit de mărunțire „Mulching"

[1] **RU - ТЕХНИЧЕСКИЕ ХАРАКТЕРИСТИКИ**
[2] Номинальная мощность
[3] Макс. скорость работы двигателя
[4] Вес машины
[5] Ширина скашивания в см
[6] Габариты:
[6a] Длина в см
[6b] Ширина в см
[6c] Высота в см
[7] Вместимость контейнера для сбора травы
[8] Код режущего приспособления
[9] Уровень звукового давления (max.)
[10] Погрешность измерения
[11] Измеренный уровень звуковой мощности (max.)
[12] Гарантируемый уровень звуковой мощности
[13] Уровень вибрации (max.)
* Точное значение см. на идентификационном ярлыке машины.
** с "Vibe Control System"

[14] ДОПОЛНИТЕЛЬНОЕ ОБОРУДОВАНИЕ ПО ТРЕБОВАНИЮ
[15] Комплект "Мульчирование"

[1] **SK - TECHNICKÉ PARAMETRE**
[2] Menovitý výkon
[3] Maximálna rýchlosť motora
[4] Hmotnosť stroja
[5] Šírka kosenia v cm
[6] Rozmery:
[6a] Dĺžka v cm
[6b] Šírka v cm
[6c] Výška v cm
[7] Kapacita zberného koša
[8] Kód kosiaceho zariadenia
[9] Úroveň akustického tlaku (max.)
[10] Nepresnosť merania
[11] Úroveň nameraného akustického výkonu (max.)
[12] Úroveň zaručeného akustického výkonu
[13] Úroveň vibrácií (max.)

* Ohľadne uvedeného parametra vychádzajte z hodnoty uvedenej na identifikačnom štítku stroja.
** s "Vibe Control System"

[14] VOLITEĽNÉ PRÍSLUŠENSTVO
[15] Súprava na mulčovanie

[1] **SL - TEHNIČNI PODATKI**
[2] Nazivna moč
[3] Najvišja hitrost delovanja motorja
[4] Teža stroja
[5] Širina reza cm
[6] Dimenzije:
[6a] Dolžina cm
[6b] Širina cm
[6c] Višina cm
[7] Kapaciteta zbiralne košare
[8] Šifra rezalne naprave
[9] Raven zvočnega tlaka (max.)
[10] Nezanesljivost meritve
[11] Izmerjena raven zvočne moči (max.)
[12] Zajamčena raven zvočne moči
[13] Nivo vibracij (max.)

* Za specifični podatek glej identifikacijsko nalepko stroja.
** s "Vibe Control System"

[14] DODATNA OPREMA PO NAROČILU
[15] Komplet za mulčenje

[1] **SR - TEHNIČKI PODACI**
[2] Nazivna snaga
[3] Maks. radna brzina motora
[4] Težina mašine
[5] Širina košenja u cm
[6] Dimenzije:
[6a] Dužina u cm
[6b] Širina u cm
[6c] Visina u cm
[7] Kapacitet vreće za skupljanje trave
[8] Šifra rezne glave
[9] Nivo zvučnog pritiska (max.)
[10] Merna nesigurnost
[11] Izmereni nivo zvučne snage (max.)
[12] Garantovani nivo zvučne snage
[13] Nivo vibracija (max.)

* Za specifični podatak, pogledajte podatke navedene na identifikacijskoj nalepnici mašine.
** s "Vibe Control System"

[14] DODATNI PRIBOR PO NARUDŽBINI
[15] Komplet za malčiranje

[1] **SV - TEKNISKA SPECIFIKATIONER**
[2] Nominell effekt
[3] Motorns maximala funktionshastighet
[4] Maskinvikt
[5] Skärbredd
[6] Dimensioner:
[6a] Längd cm
[6b] Bredd cm
[6c] Höjd cm
[7] Uppsamlingspåsens kapacitet
[8] Skärenhetens kod
[9] Ljudtrycksnivå (max.)
[10] Tvivel med mått
[11] Uppmätt ljudeffektnivå (max.)
[12] Garanterad ljudeffektnivå.
[13] Vibrationsnivå (max.)

* För specifik information, se uppgifterna på maskinens märkplåt.
** med "Vibe Control System"

[14] TILLBEHÖR PÅ BESTÄLLNING
[15] Sats för "Mulching"

[1] **TR - TEKNİK VERİLER**
[2] Nominal güç
[3] Motorun maksimum çalışma hızı
[4] Makine ağırlığı
[5] Kesim genişliği, cm
[6] Ebatlar:
[6a] Uzunluk, cm
[6b] Genişlik, cm
[6c] Yükseklik, cm
[7] Toplama sepeti kapasitesi
[8] Kesim düzeni kodu
[9] Ses basınç seviyesi (max.)
[10] Ölçü belirsizliği
[11] Ölçülen ses gücü seviyesi (max.)
[12] Garanti edilen ses gücü seviyesi
[13] Titreşim seviyesi (max.)

* Spesifik değer için, makine belirleme etiketinde belirtilenleri referans alın
** ile"Vibe Control System"

[14] TALEP ÜZERİNE TEDARİK EDİLEN AKSESUARLAR
[15] "Malçlama" kiti

IT

ATTENZIONE!: PRIMA DI USARE LA MACCHINA, LEGGERE ATTENTAMENTE IL PRESENTE LIBRETTO. Conservare per ogni futura necessità.

INDICE

1. GENERALITÀ 1
2. NORME DI SICUREZZA 1
   2.1 Addestramento 1
   2.2 Operazioni preliminari 2
   2.3 Durante l'utilizzo 2
   2.4 Manutenzione, rimessaggio e trasporto 3
   2.5 Tutela ambientale 3
3. CONOSCERE LA MACCHINA 3
   3.1 Descrizione macchina e uso previsto 3
   3.2 Segnaletica di sicurezza 4
   3.3 Etichetta di identificazione 4
   3.4 Componenti principali 4
4. MONTAGGIO 5
   4.1 Componenti per il montaggio 5
   4.2 Montaggio del sacco 5
   4.3 Montaggio del manico 5
5. COMANDI DI CONTROLLO 5
   5.1 Impugnatura di avviamento manuale 5
   5.2 Comando di avviamento elettrico a pulsante 5
   5.3 Comando acceleratore 5
   5.4 Comando variatore di velocità 6
   5.5 Leva freno motore / dispositivo di taglio 6
   5.6 Leva innesto trazione 6
   5.7 Regolazione dell'altezza di taglio 6
6. USO DELLA MACCHINA 6
   6.1 Operazioni preliminari 6
   6.2 Controlli di sicurezza 7
   6.3 Avviamento 8
   6.4 Lavoro 8
   6.5 Arresto 9
   6.6 Dopo l'utilizzo 9
7. MANUTENZIONE ORDINARIA 9
   7.1 Generalità 9
   7.2 Rifornimento di carburante 9
   7.3 Controllo / rabbocco olio motore 10
   7.4 Pulizia 10
   7.5 Dadi e viti di fissaggio 10
   7.6 Batteria 10
8. MANUTENZIONE STRAORDINARIA 10
   8.1 Dispositivo di taglio 10
   8.2 Regolazione del cavo del variatore 11
9. RIMESSAGGIO 11
10. MOVIMENTAZIONE E TRASPORTO 11
11. ASSISTENZA E RIPARAZIONI 11
12. COPERTURA DELLA GARANZIA 11
13. TABELLA MANUTENZIONI 12
14. IDENTIFICAZIONE INCONVENIENTI 12
15. ACCESSORI A RICHIESTA 13
   15.1 Kit per mulching 13

1. GENERALITÀ

1.1 COME LEGGERE IL MANUALE

Nel testo del manuale, alcuni paragrafi contenenti informazioni di particolare importanza, ai fini della sicurezza o del funzionamento, sono evidenziati in modo diverso, secondo questo criterio:

NOTA *oppure* **IMPORTANTE** *fornisce precisazioni o altri elementi a quanto già precedentemente indicato, nell'intento di non danneggiare la macchina, o causare danni.*

Il simbolo ⚠ evidenzia un pericolo. Il mancato rispetto dell'avvertenza comporta possibilità di lesioni personali o a terzi e/o danni.

I paragrafi evidenziati con un riquadro con bordo a punti grigio indicano caratteristiche opzionali non presenti in tutti i modelli documentati in questo manuale. Verificare se la caratteristica è presente nel proprio modello.

Tutte le indicazioni "anteriore", "posteriore", "destro" e "sinistro" si intendono riferite alla posizione dell'operatore alla guida.

1.2 RIFERIMENTI

1.2.1 Figure

Le figure in queste istruzioni per l'uso sono numerate 1, 2, 3, e così via.
I componenti indicati nelle figure sono contrassegnati con le lettere A, B, C, e così via.
Un riferimento al componente C nella figura 2 viene indicato con la dicitura: "Vedere fig. 2.C" o semplicemente "(fig. 2.C)".
Le figure sono indicative. I pezzi effettivi possono variare rispetto a quelli raffigurati.

1.2.2 Titoli

Il manuale è diviso in capitoli e paragrafi. Il titolo del paragrafo "2.1 Addestramento" è un sottotitolo di "2. Norme di sicurezza". I riferimenti a titoli o paragrafi sono segnalati con l'abbreviazione cap. o par. e il numero relativo. Esempio: "cap. 2" o "par. 2.1".

2. NORME DI SICUREZZA

2.1 ADDESTRAMENTO

⚠ ***Prendere familiarità con i comandi e con un uso appropriato della macchina.***

Imparare ad arrestare rapidamente il motore. L'inosservanza delle avvertenze e delle istruzioni può causare incendi e/o gravi lesioni.

- Non permettere mai che la macchina venga utilizzata da bambini o da persone che non abbiano la necessaria dimestichezza con le istruzioni. Le leggi locali possono fissare un'età minima per l'utilizzatore.
- Non utilizzare mai la macchina se l'utilizzatore è in condizione di stanchezza o malessere, oppure ha assunto farmaci, droghe, alcool o sostanze nocive alle sue capacità di riflessi e attenzione.
- Non trasportare bambini o altri passeggeri.
- Ricordare che l'operatore o utilizzatore è responsabile di incidenti e imprevisti che si possono verificare ad altre persone o alle loro proprietà. Rientra nella responsabilità dell'utilizzatore la valutazione dei rischi potenziali del terreno su cui si deve lavorare, nonché prendere tutte le precauzioni necessarie per garantire la sua e altrui sicurezza, in particolare sui pendii, terreni accidentati, scivolosi o instabili.
- Nel caso si voglia cedere o prestare ad altri la macchina, assicurarsi che l'utilizzatore prenda visione delle istruzioni d'uso contenute nel presente manuale.

2.2 OPERAZIONI PRELIMINARI

Dispositivi protezione individuale (DPI)

- Indossare indumenti adeguati, calzature da lavoro resistenti con suole antiscivolo. e pantaloni lunghi. Non azionare la macchina a piedi scalzi o con sandali aperti. Indossare cuffie di protezione dell'udito.
- Non indossare sciarpe, camici, collane, braccialetti, indumenti con parti svolazzanti, o provvisti di lacci o cravatte e comunque accessori pendenti o larghi che potrebbero impigliarsi nella macchina o in oggetti e materiali presenti sul luogo di lavoro.
- Raccogliere adeguatamente i capelli lunghi.

Area di lavoro / Macchina

- Ispezionare a fondo tutta l'area di lavoro e togliere tutto ciò che potrebbe venire espulso dalla macchina o danneggiare il dispositivo di taglio/ organi rotanti (sassi, rami, fili di ferro, ossi, ecc.).

Motori a scoppio: carburante

⚠ **PERICOLO**! Il carburante è altamente infiammabile.

- Conservare il carburante in appositi contenitori omologati per tale utilizzo, in luoghi sicuri, lontano da fonti di calore o fiamme libere.
- Lasciare i contenitori liberi da residui d'erba foglie o grasso eccessivo.
- Non lasciare i contenitori alla portata dei bambini.
- Non fumare durante il rifornimento o il rabbocco di carburante e ogni volta che si maneggia il carburante.
- Rabboccare il carburante utilizzando un imbuto, solo all'aperto.
- Evitare di inalare vapori del carburante.
- Non aggiungere carburante o togliere il tappo del serbatoio quando il motore è in funzione o è caldo.
- Aprire lentamente il tappo del serbatoio lasciando scaricare gradualmente la pressione interna.
- Non avvicinare fiamme alla bocca del serbatoio per verificare il contenuto.
- Se fuoriesce del carburante, non avviare il motore, ma allontanare la macchina dall'area nella quale il carburante è stato versato, ed evitare di creare possibilità di incendio, fintanto che il carburante non sia evaporato ed i vapori del carburante non si siano dissolti.
- Pulire immediatamente ogni traccia di carburante versata sulla macchina o sul terreno.
- Rimettere sempre e serrare bene i tappi del serbatoio e del contenitore del carburante.
- Non riavviare la macchina sul luogo ove è stato operato il rifornimento; l'avviamento del motore deve avvenire ad una distanza di almeno 3 metri dal luogo dove si è effettuato il rifornimento di carburante.
- Evitare il contatto del carburante con gli indumenti e, in tal caso, cambiarsi gli indumenti prima di avviare il motore.

2.3 DURANTE L'UTILIZZO

Area di Lavoro

- Non azionare il motore in spazi chiusi, dove possono accumularsi pericolosi fumi di monossido di carbonio. Le operazioni di avviamento devono avvenire all'aperto o in luogo ben aerato. Ricordare sempre che i gas di scarico sono tossici.
- Durente l'avviamento della macchina non indirizzare il silenziatore e quindi i gas di scarico verso materiali infiammabili.
- Non usare la macchina in ambienti a rischio di esplosione, in presenza di liquidi infiammabili, gas o polvere. Contatti elettrici o sfregamenti meccanici possono generare scintille che possono incendiare la polvere o i vapori.
- Lavorare solamente alla luce del giorno o con buona luce artificiale e in condizioni di buona visibilità.
- Allontanare persone, bambini e animali dall'area di lavoro. È necessario che i bambini vengano sorvegliati da un altro adulto.
- Evitare di lavorare nell'erba bagnata, sotto la pioggia e con rischio di temporali, specialmente con probabilità di lampi.
- Prestare particolare attenzione alle irregolarità del terreno (dossi, cunette), ai pendii, ai pericoli nascosti e alla presenza di eventuali ostacoli che potrebbero limitare la visibilità.
- Prestare molta attenzione in prossimità di dirupi, fossi o argini. La macchina si può ribaltare se una ruota oltrepassa un bordo o se il bordo cede.
- Lavorare nel senso trasversale del pendio e mai nel senso salita/discesa, facendo molta attenzione ai cambi di direzione, accertandosi del proprio punto di appoggio e assicurandosi che le ruote non incontrino ostacoli (sassi, rami, radici, ecc) che potrebbero causare scivolamento laterale o perdita di controllo della machcina.
- Quando si utilizza la macchina vicino alla strada, fare attenzione al traffico.

Comportamenti

- Prestare attenzione quando si procede in retromarcia o all'indietro. Guardare dietro di sè prima e durante la retromarcia per assicurarsi che non vi siano ostacoli.
- Non correre mai, ma camminare.
- Evitare di farsi tirare dal raserba.
- Tenere sempre mani e piedi lontani dal dispositivo di taglio sia durante l'avviamento sia durante l'utilizzo della macchina.

- Attenzione: l'elemento di taglio continua a ruotare per qualche secondo anche dopo il suo disinnesto o dopo lo spegnimento del motore.
- Stare sempre lontani dall'apertura di scarico.
- Disinnestare il dispositivo di taglio :
  – Durante gli spostamenti fra zone di lavoro
  – Nell'attraversamento di superfici non erbose
- Disinnestare il dispositivo di taglio, arrestare il motore, scollegare il cappuccio della candela e togliere la chiave di accensione (se prevista):
  – Ogni qualvolta si lasci la macchina incustodita
- ⚠ In caso di rotture o incidenti durante il lavoro, arrestare immediatamente il motore e allontanare la macchina in modo da non provocare ulteriori danni; nel caso di incidenti con lesioni personali o a terzi, attivare immediatamente le procedure di pronto soccorso più adeguate alla situazione in atto e rivolgersi ad una Struttura Sanitaria per le cure necessarie. Rimuovere accuratamente eventuali detriti che potrebbero arrecare danni o lesioni a persone o a animali qualora rimanessero inosservati.
- ⚠ Il livello di rumorosità e di vibrazioni riportato nelle presenti istruzioni, sono valori massimi di utilizzo della macchina. L'impiego di un elemento di taglio sbilanciato, l'eccessiva velocità di movimento, l'assenza di manutenzione influiscono in modo significativo nelle emissioni sonore e nelle vibrazioni. Di conseguenza è necessario adottare delle misure preventive atte ad eliminare possibili danni dovuti ad un rumore elevato e alle sollecitazioni da vibrazioni; provvedere alla manutenzione della macchina, indossare cuffie antirumore, effettuare delle pause durante il lavoro.

Limitazioni all'uso
- Non utilizzare mai la macchina con protezioni danneggiate, mancanti o non correttamente posizionate (sacco di raccolta, protezione di scarico laterale, protezione di scarico posteriore).
- Non utilizzare la macchina se gli accessori/ utensili non sono installati nei punti previsti.
- Non disinserire, disattivare, rimuovere o manomettere i sistemi di sicurezza/microinterruttori presenti.
- Non alterare le regolazioni del motore, né portarlo a sovraregime. Se il motore viene fatto funzionare ad un numero di giri eccessivo, il rischio di lesioni personali aumenta.
- Non sottoporre la macchina a sforzi eccessivi e non usare una macchina piccola per eseguire lavori pesanti; l'uso di una macchina adeguata riduce i rischi e migliora la qualità del lavoro.

2.4 MANUTENZIONE, RIMESSAGGIO E TRASPORTO

Effettuare una regolare manutenzione ed un corretto rimessaggio preserva la sicurezza della macchina ed il livello delle sue prestazioni.

⚠ ***Non usare la macchina con parti usurate o danneggiate. I pezzi guasti o deteriorati devono essere sostituiti e mai riparati. Usare solo ricambi originali: l'uso di ricambi non originali e/o non correttamente montati compromette la sicurezza della macchina, può causare incidenti o lesioni personali e solleva il Costruttore da ogni obbligo o responsabilità.***

Manutenzione
- Per ridurre il rischio di incendi, controllare regolarmente che non vi siano perdite di olio e/o carburante.
- Durante le operazioni di regolazione della macchina, prestare attenzione ad evitare che le dita rimangano intrappolate fra il dispositivo di taglio in movimento e le parti fisse della macchina.

Rimessaggio
- Non riporre la macchina con del carburante nel serbatoio in un locale dove i vapori del carburante potrebbero raggiungere una fiamma, una scintilla o una forte fonte di calore.
- Per ridurre il rischio di incendio, non lasciare contenitori con i materiali di risulta all'interno di un locale.

Movimentazione e Trasporto
- Quando si trasporta la macchina con un automezzo, occorre:
  1. caricare la macchina con il motore spento, a spinta, impiegando un numero adeguato di persone
  2. chiudere il rubinetto del carburante (se previsto)
  3. posizionarla in modo da non costituire pericolo per nessuno
  4. bloccarla saldamente al mezzo di trasporto mediante funi o catene per evitarne il ribaltamento con possibile danneggiamento e fuoriuscita di carburante

2.5 TUTELA AMBIENTALE

La tutela dell'ambiente deve essere un aspetto rilevante e prioritario nell'uso della macchina, a beneficio della convivenza civile e dell'ambiente in cui viviamo.
- Evitare di essere un elemento di disturbo nei confronti del vicinato. Utilizzare la macchina solamente in orari ragionevoli (non al mattino presto o alla sera tardi quando le persone potrebbero essere disturbate).
- Seguire scrupolosamente le norme locali per lo smaltimento di imballi, olii, carburante, filtri, parti deteriorate o qualsiasi elemento a forte impatto ambientale; questi rifiuti non devono essere gettati nella spazzatura, ma devono essere separati e conferiti agli appositi centri di raccolta, che provvederanno al riciclaggio dei materiali.
- Seguire scrupolosamente le norme locali per lo smaltimento dei materiali di risulta.
- Al momento della messa fuori servizio, non abbandonare la macchina nell'ambiente, ma rivolgersi a un centro di raccolta, secondo le norme locali vigenti.

3. CONOSCERE LA MACCHINA

3.1 DESCRIZIONE MACCHINA E USO PREVISTO

Questa macchina è un tosaerba con conducente a piedi.
La macchina si compone essenzialmente di un motore, che aziona un dispositivo di taglio racchiuso in un carter, dotato di ruote e di un manico.

L'operatore è in grado di condurre la macchina e di azionare i comandi principali mantenendosi sempre dietro al manico, e quindi a distanza di sicurezza dal dispositivo di taglio rotante. L'allontanamento dell'operatore dalla macchina provoca l'arresto del motore e del dispositivo di taglio entro alcuni secondi.

3.1.1 Uso previsto

Questa macchina è progettata e costruita per il taglio (e la raccolta) dell'erba in giardini e aree erbose, di estensione rapportata alla capacità di taglio, eseguita con la presenza di un operatore a piedi.

In generale questa macchina può:
1. tagliare l'erba e raccoglierla nel sacco di raccolta;
2. tagliare l'erba e scaricarla a terra dalla parte posteriore;
3. tagliare l'erba e scaricarla lateralmente (se previsto)
4. tagliare l'erba, sminuzzarla e depositarla sul terreno (effetto "mulching" - se previsto).

L'utilizzo di particolari accessori, previsti dal Costruttore come equipaggiamento originale o acquistabili separatamente, permette di effettuare questo lavoro secondo varie modalità operative illustrate in questo manuale o nelle istruzioni che accompagnano i singoli accessori.

3.1.2 Uso improprio

Qualsiasi altro impiego, difforme da quelli sopra citati, può rivelarsi pericoloso e causare danni a persone e/o cose. Rientrano nell'uso improprio (come esempio, ma non solo):
- Trasportare sulla macchina altre persone, bambini o animali poiché potrebbero cadere e procurarsi lesioni gravi o pregiudicare una guida sicura;
- Farsi trasportare dalla macchina;
- Usare la macchina per trainare o spingere carichi;
- Azionare il dispositivo di taglio nei tratti non erbosi;
- Utilizzare la macchina per la raccolta di foglie o detriti;
- Usare la macchina per regolarizzare siepi, o per il taglio di vegetazione di tipo non erboso;
- Utilizzare la macchina in più di una persona;

IMPORTANTE *L'uso improprio della macchina comporta il decadimento della garanzia e il declino di ogni responsabilità del Costruttore, riversando sull'utilizzatore gli oneri derivanti da danni o lesioni proprie o a terzi.*

3.1.3 Tipologia di utente

Questa macchina è destinata all'utilizzo da parte di consumatori, cioè operatori non professionisti. È destinata ad un "uso hobbistico".

IMPORTANTE *La macchina dev'essere utilizzata da un solo operatore.*

3.2 SEGNALETICA DI SICUREZZA

Sulla macchina compaiono vari simboli (fig. 2). La loro funzione è quella di ricordare all'operatore i comportamenti da seguire per utilizzarla con l'attenzione e la cautela necessari.
Significato dei simboli:

Attenzione! Leggere le istruzioni prima di usare la macchina.

Avvertenza! Non introdurre mani o piedi all'interno dell'alloggiamento del dispositivo di taglio. Scollegare il cappuccio della candela e leggere le istruzioni prima di effettuare qualsiasi operazione di manutenzione o riparazione.

Pericolo! Tenere le persone al di fuori dell'area di lavoro, durante l'uso.

Pericolo! Non introdurre mani o piedi all'interno dell'alloggiamento del dispositivo di taglio.

IMPORTANTE *Le etichette adesive rovinate o divenute illeggibili devono essere sostituite. Richiedere le nuove etichette al proprio centro di assistenza autorizzato.*

3.3 ETICHETTA DI IDENTIFICAZIONE

L'etichetta di identificazione riporta i seguenti dati (fig. 1):

1. Livello potenza sonora
2. Marchio di conformità CE
3. Anno di fabbricazione
4. Tipo di tosaerba
5. Numero di matricola
6. Nome e indirizzo del Costruttore
7. Codice articolo
8. Potenza nominale e velocità massima di funzionamento motore
9. Peso in Kg

Trascrivere i dati di identificazione della macchina negli appositi spazi dell'etichetta riportata nel retro della copertina.

IMPORTANTE *Utilizzare i dati di identificazione riportati sull'etichetta di identificazione prodotto ogni volta che si contatta l'officina autorizzata.*

IMPORTANTE *L'esempio della dichiarazione di conformità si trova nelle ultime pagine del manuale.*

3.4 COMPONENTI PRINCIPALI

La macchina è costituita dai seguenti componenti principali, a cui corrispondono le seguenti funzionalità (fig.1):

A. **Chassis**: è il carter che racchiude il dispositivo di taglio rotante.
B. **Motore**: fornisce il movimento sia del dispositivo di taglio che della trazione alle ruote.
C. **Dispositivo di taglio**: è l'elemento preposto al taglio dell'erba.
D. **Protezione di scarico posteriore**: è una protezione di sicurezza ed impedisce ad eventuali oggetti raccolti dal dispositivo di taglio di essere scagliati lontano dalla macchina.
E. **Deflettore di scarico posteriore**: oltre alla funzione di scaricare posteriormente l'erba sul terreno, costituisce un elemento di sicurezza, impedendo

ad eventuali oggetti raccolti dal dispositivo di taglio di essere scagliati lontano dalla macchina

F. **Protezione di scarico laterale (se previsto)**: è una protezione di sicurezza ed impedisce ad eventuali oggetti raccolti dal dispositivo di taglio di essere scagliati lontano dalla macchina.

G. **Deflettore di scarico laterale (se previsto)**: oltre alla funzione di scaricare lateralmente l'erba sul terreno, costituisce un elemento di sicurezza, impedendo ad eventuali oggetti raccolti dal dispositivo di taglio di essere scagliati lontano dalla macchina.

H. **Sacco di raccolta**: oltre alla funzione di raccogliere l'erba tagliata, costituisce un elemento di sicurezza, impedendo ad eventuali oggetti raccolti dal dispositivo di taglio di essere scagliati lontano dalla macchina.

I. **Manico**: è la postazione di lavoro dell'operatore. La sua lunghezza fa si che l'operatore durante il lavoro mantenga sempre la distanza di sicurezza dal dispositivo di taglio rotante.

J. **Leva freno motore / dispositivo di taglio**: è la leva che consente l'avvio e l'arresto del motore e contemporaneamente innesta/disinnesta il dispositivo di taglio.

K. **Leva innesto trazione**: è la leva che innesta la trazione alle ruote e permette l'avanzamento della macchina.

4. MONTAGGIO

⚠ ***Le norme di sicurezza da seguire sono descritte al cap. 2. Rispettare scrupolosamente tali indicazioni per non incorrere in gravi rischi o pericoli.***

Per motivi di magazzinaggio e trasporto, alcuni componenti della macchina possono non essere assemblati direttamente in fabbrica, ma devono essere montati dopo la rimozione dall'imballo, seguendo le istruzioni seguenti.

⚠ ***Lo sballaggio e il completamento del montaggio devono essere effettuati su una superficie piana e solida, con spazio sufficiente alla movimentazione della macchina e degli imballi, avvalendosi sempre degli attrezzi appropriati. Non utilizzare la macchina prima di aver portato a termine le indicazioni della sezione "MONTAGGIO".***

4.1 COMPONENTI PER IL MONTAGGIO

Nell'imballo sono compresi i componenti per il montaggio.

4.1.1 Disimballaggio

1. Aprire l'imballo con cautela, con attenzione a non smarrire componenti.
2. Consultare la documentazione inclusa nella scatola, comprese le presenti istruzioni.
3. Estrarre dalla scatola tutti i componenti non montati.
4. Estrarre la macchina dalla scatola.
5. Smaltire la scatola e gli imballi nel rispetto delle normative locali.

4.2 MONTAGGIO DEL SACCO

Il sacco viene fornito già assemblato. Assicurarsi che i componenti siano correttamente assemblati (fig. 3.A).

4.3 MONTAGGIO DEL MANICO

Aprire con cautela il manico nella posizione di lavoro (fig. 4.A).

Inserire la fune di avviamento nelle spirali inferiore e superiore e serrare il dado (fig. 4.B).

5. COMANDI DI CONTROLLO

5.1 IMPUGNATURA DI AVVIAMENTO MANUALE

Consente l'avvio manuale del motore (fig. 5.A).

5.2 COMANDO DI AVVIAMENTO ELETTRICO A PULSANTE

ENGINE START Consente l'avvio elettrico del motore (fig. 5.B).

5.3 COMANDO ACCELERATORE

Regola il numero dei giri del motore (fig. 6.A).
Le posizioni, indicate dalla targhetta, corrispondono a:

1. **Pieno regime.** Da utilizzare sempre durante il funzionamento della macchina.
2. **Minimo.** si utilizza quando il motore è sufficientemente caldo durante le fasi di stazionamento.
3. **"Choke" innestato.** Si utilizza per l'accensione del motore a freddo.

5.4 COMANDO VARIATORE DI VELOCITÀ

Il variatore di velocità permette di regolare la velocità di avanzamento (fig. 7.A).
Le posizioni, indicate dalla targhetta, corrispondono a:

1. **Velocità massima.**

2. **Velocità minima.**

IMPORTANTE *Il passaggio fra una velocità e l'altra deve essere eseguito a motore acceso e trazione inserita.*
Non toccare il comando del variatore quando il motore è spento. Questa operazione potrebbe danneggiare il variatore.

NOTA *Se la macchina non avanza con il comando in posizione «», è sufficiente portare la leva di comando su «» e subito dopo riportarla in posizione «».*

5.5 LEVA FRENO MOTORE / DISPOSITIVO DI TAGLIO

È la leva che consente l'avvio e l'arresto del motore e contemporaneamente innesta/disinnesta il dispositivo di taglio (fig. 8.A).

5.6 LEVA INNESTO TRAZIONE

Innesta la trazione alle ruote e permette l'avanzamento della macchina.

1. **Trazione innestata.** L'avanzamento del rasaerba avviene con la leva spinta contro il manico (fig. 8.B). Il rasaerba smette di avanzare al rilascio della leva.

IMPORTANTE *L'avviamento del motore deve avvenire sempre con la trazione disinnestata.*

IMPORTANTE *Per evitare di danneggiare la trasmissione, evitare di tirare all'indietro la macchina con la trazione innestata.*

5.7 REGOLAZIONE DELL'ALTEZZA DI TAGLIO

Tramite l'abbassamento o sollevamento dello chassis, l'erba può essere tagliata a diverse altezze di taglio.

⚠ ***Eseguire l'operazione a dispositivo di taglio fermo.***

- **Regolazione di Tipo "I".**

La regolazione dell'altezza di taglio si ottiene premendo il pulsante (fig. 9.A) e sollevando o abbassando lo chassis, tramite l'impugnatura (fig. 9.B), fino alla posizione desiderata.

- **Regolazione di Tipo "II".**

La regolazione dell'altezza di taglio si effettua per mezzo dell'apposita leva (fig. 9.C) che solleva o abbassa lo chassis fino alla posizione desiderata.

6. USO DELLA MACCHINA

⚠ ***Le norme di sicurezza da seguire sono descritte al cap. 2. Rispettare scrupolosamente tali indicazioni per non incorrere in gravi rischi o pericoli.***

IMPORTANTE *Per le istruzioni riguardanti il motore e la batteria (se prevista), consultare i relativi libretti.*

6.1 OPERAZIONI PRELIMINARI

Prima di iniziare a lavorare, è necessario effettuare una serie di controlli e di operazioni, per assicurare che il lavoro si svolga in modo proficuo e nella massima sicurezza.

Mettere il tosaerba in posizione orizzontale e ben appoggiato sul terreno.

6.1.1 Rifornimento di olio e benzina

IMPORTANTE *La macchina viene fornita priva di olio motore e carburante.*

Prima di utilizzare la macchina controllare la presenza di carburante ed il livello dell'olio (par. 7.2, par. 7.3).
Per le modalità e precauzioni sul rifornimento di carburante e il rabbocco di olio seguire le prescrizioni riportate al (par. 7.2, par. 7.3) e sul libretto del motore.

6.1.2 Predisposizione della macchina al lavoro

NOTA *Questa macchina permette di effettuare la rasatura del prato in diverse modalità; prima di iniziare il lavoro è opportuno predisporre la macchina in base a come si intende eseguire la rasatura.*

a. Predisposizione per il taglio e la raccolta dell'erba nel sacco di raccolta:

- **Tipo "I"**
  1. Inserire il sacco di raccolta come indicato nella figura (fig. 10.A). Posizionare i piolini laterali nelle guide presenti alla base del manico, (fig. 10.B) e spingere il sacco in avanti fino a sentire un sonoro "click" (fig. 10.C).

- **Tipo "II"**
  1. Sollevare la protezione di scarico posteriore (fig. 10.D) e agganciare correttamente il sacco di raccolta come indicato nella figura (fig. 10.E).

b. Predisposizione per il taglio e lo scarico posteriore a terra dell'erba:

- **Tipo "I"**
  1. Rimuovere il sacco di raccolta.
  2. Sollevare la protezione di scarico posteriore (fig. 11.A) e agganciare il deflettore di scarico posteriore (fig. 11.C) nei fori previsti, accertandosi della sua stabilità.
  3. Nei modelli con possibilità di scarico laterale: accertarsi che la protezione di scarico laterale (fig. 11.D) sia abbassata.

Per rimuovere il deflettore di scarico posteriore:
  1. Sollevare la protezione di scarico posteriore (fig. 11.A);
  2. Sollevare il deflettore di scarico posteriore sganciandolo dai fori (fig. 11.C).

- **Tipo "II"**
  1. Rimuovere il sacco di raccolta e assicurarsi che la protezione di scarico posteriore (fig. 11.A) rimanga stabilmente abbassata.

c. Predisposizione per il taglio e la sminuzzatura dell'erba (funzione "mulching"):
  1. Sollevare la protezione di scarico posteriore (fig. 12.A) e introdurre il tappo deflettore (fig. 12.B) nell'apertura di scarico.
  2. Nei modelli con possibilità di scarico laterale: accertarsi che la protezione di scarico laterale (fig. 11.D) sia abbassata.

Per rimuovere il tappo deflettore:
  1. Sollevare la protezione di scarico posteriore (fig. 12.A);
  2. Sfilare il tappo deflettore (fig. 12.B).

d. Predisposizione per il taglio e lo scarico laterale a terra dell'erba:
  1. Sollevare la protezione di scarico posteriore (fig. 12.A) e introdurre il tappo deflettore (fig. 12.B) nell'apertura di scarico.
  2. Sollevare la protezione di scarico laterale (fig. 13.A)
  3. Inserire il deflettore di scarico laterale (fig. 13.E).
  4. Richiudere la protezione di scarico laterale (fig. 13.A) in modo che il deflettore di scarico laterale (fig. 13.E) risulti bloccato.

Per rimuovere il deflettore di scarico laterale:
  1. Sollevare la protezione di scarico laterale (fig. 13.A);
  2. Sganciare il deflettore di scarico laterale (fig. 13.E).

Per rimuovere il tappo deflettore:
  1. Sollevare la protezione di scarico posteriore (fig. 12.A);
  2. Sfilare il tappo deflettore (fig. 12.B).

6.1.3 Regolazione dell'altezza di taglio

Regolare l'altezza di taglio come indicato al (par. 5.7).

6.1.4 Regolazione dell'altezza del manico

L'altezza del manico è regolabile in 3 diverse posizioni, segnalate dall'indicatore presente sulla base del manico (fig. 14.A).
Dalla posizione di lavoro è anche possibile ripiegare il manico in posizione chiusa.

⚠ ***Eseguire l'operazione a dispositivo di taglio fermo.***

Per variare l'altezza del manico azionare entrambe le leve presenti sui lati del manico (fig. 14.B), e tenerle in posizione.
Portare con cautela il manico all'altezza desiderata e rilasciare le due leve.

6.2 CONTROLLI DI SICUREZZA

Eseguire i seguenti controlli di sicurezza e verificare che i risultati corrispondano a quanto riportato nelle tabelle.

⚠ ***Effettuare sempre i controlli di sicurezza prima dell'uso.***

6.2.1 Controllo di sicurezza generale

Oggetto	Risultato
Dispositivo di taglio	Non danneggiato o usurato.
Protezione di scarico posteriore; sacco di raccolta	Integri. Nessun danno. Montati correttamente.
Protezione di scarico laterale; deflettore di scarico laterale	Integri. Nessun danno. Montati correttamente.
Leva freno motore / dispositivo di taglio	La leva deve avere un movimento libero, non forzato e al rilascio deve tornare automaticamente e rapidamente nella posizione neutra.
Impugnatura e fune di avviamento.	La fune deve essere integra.
Viti/dadi sulla macchina e sul dispositivo di taglio	Ben serrati (non allentati)
Impianto del carburante e connessioni.	Nessuna perdita.
Circuito dell'olio	Nessuna perdita. Nessun danno.
Cappuccio della candela	Collegato alla candela stessa
Guida di prova	Nessuna vibrazione anomala. Nessun suono anomalo

6.2.2 Test di funzionamento della macchina

Azione	Risultato
Avviare la macchina (par. 6.3)	Il dispositivo di taglio deve muoversi.
Azionare la leva trazione	Le ruote fanno avanzare la macchina.
Rilasciare la leva trazione	Le ruote si arrestano e la macchina smette di avanzare.
Rilasciare la leva freno motore / dispositivo di taglio	Il motore deve spegnersi e il dispositivo di taglio deve arrestarsi entro alcuni secondi.

⚠ ***Se uno qualsiasi dei risultati si discosta da quanto indicato nelle tabelle, non utilizzare la macchina! Rivolgersi ad un centro di assistenza per i controlli del caso e per la riparazione.***

6.3 AVVIAMENTO

NOTA *Effettuare l'avviamento su una superficie piana e priva di ostacoli o erba alta.*

6.3.1 Modelli con impugnatura di avviamento manuale

1. **Nel caso di avviamento a freddo**: portare l'acceleratore in posizione "Choke" innestato (fig. 6.A) (se presente).
2. Tirare la leva freno motore / dispositivo di taglio verso il manico (fig. 15.A).

NOTA *La leva freno motore / dispositivo di taglio deve essere mantenuta tirata per evitare l'arresto del motore.*

3. Afferrare l'impugnatura di avviamento e avviare il motore tirando con decisione la fune di avviamento (fig. 15.B).
4. Dopo l'accensione portare l'acceleratore in posizione pieno regime (se presente).

NOTA *L'impiego del comando "Choke" a motore già caldo può imbrattare la candela e causare un funzionamento irregolare del motore.*

6.3.2 Modelli con comando di avviamento elettrico a pulsante

1. Inserire la batteria fornita nell'apposito vano presente sul motore (fig. 16.A). (seguire le istruzioni contenute nel manuale istruzioni del motore)
2. Inserire a fondo la chiave (se presente) (fig. 16.B).
3. Tirare la leva freno motore / dispositivo di taglio verso il manico (fig. 15.A).

NOTA *La leva freno motore / dispositivo di taglio deve essere mantenuta tirata per evitare l'arresto del motore.*

4. Premere il pulsante di avviamento e tenerlo premuto fino all'accensione del motore. (fig. 16.D).

6.4 LAVORO

IMPORTANTE *Durante il lavoro mantenere sempre la distanza di sicurezza dal dispositivo di taglio, data dalla lunghezza del manico.*

6.4.1 Taglio dell'erba

1. Iniziare l'avanzamento ed il taglio nella zona erbosa;
2. Adeguare la velocità di avanzamento e l'altezza di taglio (par. 5.7) alle condizioni del prato (altezza, densità e umidità dell'erba) e alla quantità di erba asportata;

Nel caso di "mulching" o scarico posteriore dell'erba: evitare sempre di asportare una ingente quantità d'erba. Non asportare mai più di un terzo dell'altezza totale dell'erba in una sola passata (fig. 17).

3. L'aspetto del prato sarà migliore se i tagli saranno effettuati sempre alla stessa altezza e alternativamente nelle due direzioni (fig. 18).

Nel caso di scarico laterale: è consigliabile effettuare un percorso che eviti di scaricare l'erba tagliata dalla parte del prato ancora da tagliare.

6.4.2 Consigli per mantenere un bel prato

Ogni tipologia di erba presenta caratteristiche diverse e può richiedere quindi diverse modalità per la cura del prato; leggere sempre le indicazioni contenute nelle confezioni delle sementi riguardo l'altezza di rasatura, rapportate alle condizioni di crescita della zona in cui si opera.
Occorre tenere presente che la maggior parte dell'erba è composta da uno stelo e da una o più foglie. Se le foglie vengono tagliate completamente, il prato si danneggia e la ricrescita sarà più difficile.
In linea generale, possono valere le seguenti indicazioni:

- un taglio troppo basso provoca strappi e diradamenti nel tappeto erboso, con un aspetto "a macchie";
- in estate, il taglio deve essere più alto per evitare il disseccamento del terreno;
- non tagliare l'erba quando è bagnata; ciò può ridurre l'efficienza del dispositivo rotante per l'erba che vi si attacca e provocare strappi nel tappeto erboso;
- nel caso di erba particolarmente alta, è bene eseguire una prima rasatura alla massima altezza consentita dalla macchina, seguita da una seconda rasatura a distanza di due o tre giorni.

6.4.3 Svuotamento del sacco di raccolta

Quando il sacco di raccolta (fig. 1.H) diventa troppo pieno, la raccolta dell'erba non è più efficiente e il rumore del rasaerba cambia.

Nel caso di sacco di raccolta con dispositivo segnalatore del contenuto:

1. alzato (a) = vuoto
2. abbassato (b) = pieno

Durante il lavoro, con il dispositivo di taglio in movimento, il segnalatore rimane sollevato fintanto che il sacco di raccolta è in grado di ricevere l'erba tagliata; quando si abbassa, significa che il sacco di raccolta si è riempito e occorre svuotarlo.

Per rimuovere e svuotare il sacco di raccolta:
– Rilasciare la leva freno motore / dispositivo di taglio e attendere l'arresto del dispositivo di taglio (par. 6.5);

- **Solo con sacco di Tipo "II"**
  – Sollevare la protezione di scarico posteriore (fig. 10.D).

– Afferrare la maniglia e rimuovere il sacco di raccolta mantenendolo in posizione eretta.

6.5 ARRESTO

Per arrestare la macchina:
1. Rilasciare la leva freno motore / dispositivo di taglio (fig. 19.A);
2. Attendere l'arresto del dispositivo di taglio;

⚠ ***Il motore potrebbe essere molto caldo subito dopo lo spegnimento. Non toccare la marmitta o le parti adiacenti. Vi è il pericolo di ustioni.***

Arrestare sempre la macchina:
– durante gli spostamenti fra zone di lavoro;
– nell'attraversamento di superfici non erbose;
– ogni volta che si rendesse necessario superare un ostacolo;
– prima di regolare l'altezza di taglio.
– ogni volta che si toglie o si rimonta il sacco di raccolta;
– ogni volta che si toglie o si rimonta il deflettore di scarico posteriore (se previsto).
– ogni volta che si toglie o si rimonta il deflettore di scarico laterale (se previsto).

6.6 DOPO L'UTILIZZO

1. Arrestare la macchina (par. 6.5).
2. Lasciare raffreddare il motore prima di collocare la macchina in un qualsiasi ambiente.
3. Effettuare la pulizia (par. 7.4).
4. Controllare che non ci siano componenti allentati o danneggiati. Se necessario, sostituire i componenti danneggiati e serrare eventuali viti e bulloni allentati.

IMPORTANTE *Nei modelli con comando di avviamento elettrico a pulsante rimuovere la chiave (se presente) o la batteria ogni qualvolta si lasci la macchina inutilizzata o incustodita.*

7. MANUTENZIONE ORDINARIA

7.1 GENERALITÀ

⚠ ***Le norme di sicurezza da seguire sono descritte al cap. 2. Rispettare scrupolosamente tali indicazioni per non incorrere in gravi rischi o pericoli.***

⚠ ***Prima di effettuare qualsiasi controllo, pulizia o intervento di manutenzione/ regolazione sulla macchina:***
- ***arrestare il motore;***
- ***accertarsi che tutte le parti in movimento si siano completamente arrestate;***
- ***attendere che il motore sia adeguatamente raffreddato;***
- ***staccare il cappuccio della candela;***
- ***leggere le relative istruzioni;***
- ***Indossare indumenti adeguati, guanti da lavoro e occhiali di protezione.***

- Le frequenze ed i tipi di intervento sono riassunti nella "Tabella manutenzioni". La tabella ha lo scopo di aiutarvi a mantenere in efficienza e sicurezza la vostra macchina. In essa sono richiamati i principali interventi e la periodicità prevista per ciascuno di essi. Eseguire la relativa azione a seconda della prima scadenza che si verifica.
- L'utilizzo di ricambi e accessori non originali e/o non correttamente montati potrebbe avere effetti negativi sul funzionamento e sulla sicurezza della macchina. Il costruttore declina qualsiasi responsabilità in caso di danni, incidenti o lesioni causati da detti prodotti.
- I ricambi originali vengono forniti dalle officine di assistenza e dai rivenditori autorizzati.

IMPORTANTE *Tutte le operazioni di manutenzione e di regolazione non descritte in questo manuale devono essere eseguite dal vostro Rivenditore o da un Centro specializzato.*

7.2 RIFORNIMENTO DI CARBURANTE

Per rifornire il carburante:
1. Svitare tappo di chiusura serbatoio e rimuoverlo.
2. Inserire un imbuto.
3. Rifornire con il carburante e togliere l'imbuto.
4. Al termine del rifornimento avvitare bene il tappo del carburante e pulire eventuali fuoriuscite.

NOTA *Non riempire il serbatoio di carburante fino all'orlo.*

IMPORTANTE *Evitare di versare benzina sulle parti in plastica del motore o della macchina per evitare di danneggiarle, e ripulire immediatamente ogni traccia di benzina eventualmente versata. La garanzia non copre i danni alle parti in plastica causati dalla benzina.*

NOTA *Il carburante è deperibile e non deve rimanere nel serbatoio per un periodo superiore a 30 giorni. Prima del rimessaggio per un lungo periodo, caricare nel serbatoio una quantità di carburante sufficiente a portare a termine l'ultimo utilizzo (cap. 9).*

7.3 CONTROLLO / RABBOCCO OLIO MOTORE

Per assicurare il buon funzionamento e la durata della macchina, è buona norma sostituire periodicamente l'olio del motore, secondo la periodicità indicata nel Manuale di Istruzioni del motore stesso.
Lo scarico dell'olio può essere eseguito presso un centro specializzato, oppure aspirandolo dal bocchettone di riempimento per mezzo di una siringa, tenendo presente che può essere necessario ripetere l'operazione alcune volte per essere certi del completo svuotamento del carter.
Accertarsi di aver ripristinato il livello dell'olio, prima di usare nuovamente la macchina.

7.3.1 Controllo / rabbocco

Procedura:
- Mettere la macchina in piano per il controllo.
- Pulire attorno all'asta. Svitarla ed estrarla. Pulire l'asta.
- Infilare l'asta completamente senza avvitarla in posizione.
- Estrarre nuovamente l'asta. Controllare il livello dell'olio.
- Rabboccare, se il livello risulta inferiore al segno "MAX".

⚠ ***Non eccedere nel riempimento, ciò potrebbe causare il surriscaldamento del motore. Se il livello supera il livello "MAX", drenare fino a raggiungere il livello corretto.***

7.4 PULIZIA

Dopo ogni utilizzo, effettuare la pulizia attenendosi alle seguenti istruzioni.

7.4.1 Pulizia della macchina

- Lavare accuratamente la macchina con acqua dopo ogni taglio; rimuovere i detriti d'erba e il fango accumulati all'interno dello chassis per evitare che, disseccandosi, possano rendere difficoltoso il successivo avviamento.

Nel caso di scarico laterale o posteriore: se montato, occorre rimuovere il deflettore di scarico.

- La verniciatura della parte interna dello chassis può staccarsi nel tempo per l'azione abrasiva dell'erba tagliata; in questo caso, intervenire tempestivamente ritoccando la verniciatura con una pittura antiruggine, per prevenire la formazione di ruggine che porterebbe alla corrosione del metallo.
- Assicurarsi sempre che le prese d'aria siano libere da detriti.
- Non impiegare liquidi aggressivi per la pulizia dello chassis.
- Per ridurre il rischio di incendio, mantenere la macchina ed in particolare il motore liberi da residui d'erba, foglie o grasso eccessivo.
- Nel caso fosse necessario accedere alla parte inferiore, inclinare la macchina esclusivamente dal lato indicato sul libretto del motore, seguendo le relative istruzioni, accertandosi della stabilità della macchina prima di eseguire qualsiasi tipo di intervento. Nei modelli che prevedono lo scarico laterale, occorre rimuovere il deflettore di scarico (se montato - vedi 6.1.2.d).

7.4.2 Lavaggio interno

Staccare il sacco di raccolta;
1. Collegare il tubo dell'acqua all'apposito attacco (fig. 20.A);
2. Portare l'altezza di taglio in posizione completamente abbassata;
3. Posizionarsi sempre dietro il manico del rasaerba;
4. Avviare il motore.

7.4.3 Pulizia del sacco

1. Svuotare il sacco di raccolta;
2. Scuoterlo per ripulirlo dai residui d'erba e terriccio;
3. Lavarlo, risciacquarlo e riporlo in modo da favorire una rapida asciugatura.

7.5 DADI E VITI DI FISSAGGIO

Mantenere serrati dadi e viti, per essere certi che la macchina sia sempre in condizioni sicure di funzionamento.

7.6 BATTERIA

La batteria viene fornita nei modelli con comando di avviamento elettrico a pulsante. Per le istruzioni riguardanti l'autonomia, la ricarica, il rimessaggio e la manutenzione della batteria, seguire le istruzioni contenute nel manuale istruzioni del motore.

8. MANUTENZIONE STRAORDINARIA

8.1 DISPOSITIVO DI TAGLIO

Un dispositivo di taglio mal affilato strappa l'erba e provoca un ingiallimento del prato.

⚠ ***Non toccare il dispositivo di taglio fintanto che la macchina non sia spenta e che il dispositivo di taglio non sia completamente fermo.***

⚠ ***Tutte le operazioni riguardanti i dispositivi di taglio (smontaggio, affilatura, equilibratura, riparazione, rimontaggio e/o sostituzione) sono lavori impegnativi che richiedono una specifica competenza oltre all'impiego di apposite attrezzature; per ragioni di sicurezza, occorre pertanto che siano sempre eseguite presso un Centro Specializzato.***

⚠ ***Far sostituire sempre il dispositivo di taglio danneggiato, storto o usurato, assieme alle proprie viti, per mantenere l'equilibratura.***

IMPORTANTE *Utilizzare sempre dispositivi di taglio originali, riportanti il codice indicato nella tabella "Dati Tecnici".*

Data l'evoluzione del prodotto, i dispositivi di taglio citati nella tabella "Dati Tecnici" potrebbero essere sostituiti nel tempo da altri, con caratteristiche analoghe di intercambiabilità e sicurezza di funzionamento.

8.2 REGOLAZIONE DEL CAVO DEL VARIATORE

Questa regolazione è necessaria quando la leva (fig. 21.A) tende a non rimanere nella posizione «».

IMPORTANTE *La regolazione deve essere eseguita a motore spento.*

Con la leva (fig. 21.A) in posizione «», ruotare il registro (fig. 21.B) del cavo nel senso indicato dalla freccia di quanto strettamente necessario affinché la leva rimanga in posizione.

9. RIMESSAGGIO

Quando la macchina deve essere rimessata:

1. Svuotare il serbatoio del carburante all'aperto e a motore freddo.
2. Avviare il motore e tenerlo in moto al minimo fino all'arresto, in modo da consumare tutto il carburante rimasto nel carburatore.
3. Lasciare raffreddare il motore.
4. Staccare il cappuccio della candela (fig. 22)
5. Pulire accuratamente la macchina.
6. Verificare che la macchina non presenti danni. Se necessario, contattare il centro di assistenza autorizzato.
7. Rimessare la macchina:
   - in un ambiente asciutto
   - al riparo dalle intemperie
   - possibilmente ricoperta con un telo;
   - in un luogo inaccessibile ai bambini.
   - assicurandosi di aver rimosso chiavi o utensili usati per la manutenzione.

Al momento di rimettere in funzione la macchina, predisporla come indicato nel capitolo "6. Uso della macchina".

10. MOVIMENTAZIONE E TRASPORTO

Ogni volta che è necessario movimentare, sollevare, trasportare o inclinare la macchina occorre:

- arrestare il motore;
- accertarsi che tutte le parti in movimento si siano completamente arrestate;
- indossare robusti guanti da lavoro;
- afferrare la macchina in punti che offrano una presa sicura, tenendo conto del peso e della sua ripartizione;
- impiegare un numero di persone adeguato al peso della macchina e alle caratteristiche del mezzo di trasporto o del posto nel quale deve essere collocata o prelevata;
- assicurarsi che la movimentazione della macchina non causi danni o lesioni.

Durante il trasporto:

- assicurare adeguatamente la macchina mediante funi o catene.
- posizionarla in modo da non costituire pericolo per nessuno.

11. ASSISTENZA E RIPARAZIONI

Questo manuale fornisce tutte le indicazioni necessarie per la conduzione della macchina e per una corretta manutenzione di base eseguibile dall'utilizzatore. Tutti gli interventi di regolazione e manutenzione non descritti in questo manuale devono essere eseguiti presso il vostro Rivenditore o un Centro specializzato, che dispone delle conoscenze e delle attrezzature necessarie affinché il lavoro sia correttamente eseguito, mantenendo il grado di sicurezza e le condizioni originali della macchina. Operazioni eseguite presso strutture inadeguate o da persone non qualificate comportano in decadimento di ogni forma di Garanzia e di ogni obbligo o responsabilità del Costruttore.

- Solo le officine di assistenza autorizzate possono effettuare le riparazioni e la manutenzione in garanzia.
- Le officine di assistenza autorizzate utilizzano esclusivamente ricambi originali. I ricambi e gli accessori originali sono stati sviluppati appositamente per le macchine.
- I ricambi e gli accessori non originali non sono approvati; l'impiego di ricambi ed accessori non originali compromette la sicurezza della macchina e solleva il Costruttore da ogni obbligo o responsabilità.
- Si raccomanda di affidare la macchina una volta all'anno ad un'officina di assistenza autorizzata per la manutenzione, l'assistenza e il controllo dei dispositivi di sicurezza.

12. COPERTURA DELLA GARANZIA

La garanzia copre tutti i difetti dei materiali e di fabbricazione. L'utilizzatore dovrà seguire attentamente tutte le istruzioni fornite nella documentazione allegata.
La garanzia non copre i danni dovuti a:

- Mancata familiarizzazione con la documentazione di accompagnamento.
- Disattenzione.
- Uso e montaggio impropri o non consentiti.
- Utilizzo di pezzi di ricambio non originali.
- Utilizzo di accessori non forniti o non approvati dal costruttore.

La garanzia non copre inoltre:

- La normale usura di materiali di consumo come cinghie di trasmissione, trivelle, fari, ruote, bulloni di sicurezza e fili.
- Normale usura.
- Motori. Sono coperti dalle garanzie del produttore del motore nei termini e nelle condizioni specificati.

L'acquirente è protetto dalle proprie leggi nazionali. I diritti dell'acquirente previsti dalle proprie leggi nazionali non sono in alcun modo limitati dalla presente garanzia.

13. TABELLA MANUTENZIONI

Le caselle a fianco vi permettono di annotare la data o il numero di ore di

funzionamento nelle quali l'intervento è stato eseguito.

Intervento	Periodicità (ore)	Eseguito (Data o Ore)					Note
MACCHINA							
Controlli di sicurezza / Verifica dei comandi	Prima di ogni uso						par. 6.2
Verifica delle protezioni di scarico posteriore / scarico laterale. Verifica del sacco di raccolta, deflettore di scarico laterale.	Prima di ogni uso						par. 6.1.2
Pulizia generale e controllo	Al termine di ogni uso						par. 7.3
Verifica di eventuali danni presenti sulla macchina. Se necessario, contattare il centro di assistenza autorizzato.	Al termine di ogni uso						-
Controllo di tutti i fissaggi	Al termine di ogni uso						par. 7.4
Regolazione del cavo del variatore	**						par. 8.2
Controllo fissaggio e usura dispositivi di taglio	Prima di ogni uso						par. 8.1
Sostituzione dispositivo di taglio	-						par. 8.1 ***
MOTORE							
Controllo / rabbocco livello carburante	Prima di ogni uso						par. 7.2 *
Controllo / rabbocco olio motore	Prima di ogni uso						par. 7.3 *
Controllo e pulizia filtro dell'aria	*						*
Controllo e pulizia contatti candela	*						*
Sostituzione candela	*						*
Carica della batteria	*						par. 7.6 *

* Consultare il manuale del motore.
** Operazione da eseguire ai primi cenni di malfunzionamento
*** Operazione che deve essere eseguita dal vostro Rivenditore o da un Centro specializzato

14. IDENTIFICAZIONE INCONVENIENTI

INCONVENIENTE	CAUSA PROBABILE	RIMEDIO
1. Il motore non si avvia o non si mantiene in moto	Procedura di avviamento non corretta.	Seguire le istruzioni (vedi cap. 6.3)
	Manca l'olio o la benzina nel motore	Procedere al controllo dei livelli dell'olio e della benzina
	Candela sporca o distanza fra gli elettrodi non corretta	Controllare la candela (Consultare il manuale del motore).
	Filtro aria otturato	Pulire e/o sostituire il filtro (Consultare il manuale del motore).
	Problemi di carburazione	Contattare il centro di assistenza autorizzato.
	Non è stata svuotata la benzina dal rasaerba alla fine della scorsa stagione. Il galleggiante può essere bloccato.	Consultare il manuale del motore e contattare il centro di assistenza autorizzato.
2. Il motore ha un funzionamento irregolare, non ha potenza sotto carico, o si arresta durante il lavoro	Filtro aria otturato	Pulire e/o sostituire il filtro (Consultare il manuale del motore).
	Candela sporca o distanza fra gli elettrodi non corretta	Controllare la candela (Consultare il manuale del motore).
	Problemi di carburazione	Contattare il centro di assistenza autorizzato.

INCONVENIENTE	CAUSA PROBABILE	RIMEDIO
3. Ingolfamento del motore	L'impugnatura di avvimaneto manuale è stata azionata ripetutamente con lo starter inserito.	Consultare il manuale del motore.
	L'impugnatura di avvimaneto manuale è stata azionata ripetutamente con il cappuccio della candela staccato.	Inserire il cappuccio della candela e provare ad accendere il motore. (Consultare il manuale del motore)
4. L'erba tagliata non viene più raccolta nel sacco di raccolta	Il dispositivo di taglio ha colpito un corpo estraneo e ha subito un colpo	Arrestare il motore e staccare il cappuccio della candela. Verificare eventuali danneggiamenti e Contattare un Centro Assistenza per l'eventuale sostituzione del dispositivo di taglio. (par. 8.1)
	L'interno dello chassis è sporco	Pulire l'interno dello chassis per facilitare l'evacuazione dell'erba verso il sacco di raccolta (par. 7.3.1)
5. Taglio dell'erba irregolare	Il dispositivo di taglio non è in buono stato.	Contattare un centro assitenza per l'affilatura o sostituzione del dispositivo di taglio
6. Si avvertono rumori e/o vibrazioni eccessive durante il lavoro	Danneggiamento o parti allentate. Il piolino sul dispositivo di taglio è uscito dalla sua sede.	Fermare la macchina e staccare il cavo della candela (fig. 22). Verificare eventuali danneggiamenti. Controllare se vi siano parti allentate e serrarle. Provvedere alle verifiche, sostituzioni o riparazioni presso un il centro di assistenza autorizzato.
	Fissaggio del dispositivo di taglio allentato o dispositivo di taglio danneggiato	Arrestare il motore e staccare il cappuccio della candela. Contattare un Centro Assistenza per verifiche, sostituzioni o riparazioni (par. 8.1)

Se gli inconvenienti perdurano dopo aver applicato i rimedi descritti, contattare il vostro Rivenditore.

15. ACCESSORI A RICHIESTA

15.1 KIT PER MULCHING

Sminuzza finemente l'erba tagliata e la lascia sul prato, in alternativa alla raccolta nel sacco (per macchine predisposte) (fig. 23).

BG

ВНИМАНИЕ!: ПРЕДИ ДА ИЗПОЛЗВАТЕ МАШИНАТА ПРОЧЕТЕТЕ ВНИМАТЕЛНО НАСТОЯЩАТА КНИЖКА. Запазете за бъдеща справка.

СЪДЪРЖАНИЕ

1. ИНФОРМАЦИЯ ОТ ОБЩ ХАРАКТЕР 1
2. ПРАВИЛА ЗА БЕЗОПАСНОСТ 2
   - 2.1 Обучение 2
   - 2.2 Предварителни операции 2
   - 2.3 По време на използване 2
   - 2.4 Поддръжка, прибиране за съхранение и транспортиране 3
   - 2.5 Опазване на околната среда 4
3. ЗАПОЗНАВАНЕ С МАШИНАТА 4
   - 3.1 Описание на машината и предвидено използване 4
   - 3.2 Знаци за безопасност 4
   - 3.3 Идентификационен етикет 5
   - 3.4 Основни компоненти 5
4. МОНТИРАНЕ 5
   - 4.1 Компоненти за монтиране 5
   - 4.2 Монтаж на чувала за събиране на трева 6
   - 4.3 Монтаж на дръжката 6
5. КОМАНДИ ЗА УПРАВЛЕНИЕ 6
   - 5.1 Ръкохватка за ръчно задействане 6
   - 5.2 • Команда за електрическо задействане с бутон 6
   - 5.3 Команда на ускорителя 6
   - 5.4 Команда на вариатора на скоростта 6
   - 5.5 Лост на спирачката на двигателя / инструмента за рязане 6
   - 5.6 Лост за включване на задвижването на колелата 6
   - 5.7 Регулиране на височината на косене 6
6. ИЗПОЛЗВАНЕ НА МАШИНАТА 7
   - 6.1 Предварителни операции 7
   - 6.2 Проверки за безопасност 8
   - 6.3 Задействане 9
   - 6.4 Работа 9
   - 6.5 Спиране 10
   - 6.6 След употреба 10
7. ОБИКНОВЕНА ПОДДРЪЖКА 10
   - 7.1 Информация от общ характер 10
   - 7.2 Зареждане на гориво 10
   - 7.3 Проверка / доливане на моторно масло 11
   - 7.4 Почистване 11
   - 7.5 Фиксиращи гайки и винтове 11
   - 7.6 Акумулатор 11
8. ИЗВЪНРЕДНА ПОДДРЪЖКА 11
   - 8.1 Инструмент за рязане 11
   - 8.2 Регулиране на кабела на вариатора 12
9. ПРИБИРАНЕ ЗА СЪХРАНЕНИЕ 12
10. ПРЕМЕСТВАНЕ И ТРАНСПОРТИРАНЕ 12
11. ТЕХНИЧЕСКО ОБСЛУЖВАНЕ И ПОПРАВКИ 12
12. ГАРАНЦИОННО ПОКРИТИЕ 13
13. ТАБЛИЦА НА ОПЕРАЦИИТЕ ПО ПОДДРЪЖКАТА 13
14. ИДЕНТИФИЦИРАНЕ НА НЕИЗПРАВНОСТИ 14
15. ПРИНАДЛЕЖНОСТИ ПО ЗАЯВКА 15
    - 15.1 Комплект за "mulching" (раздробяване) 15

1. ИНФОРМАЦИЯ ОТ ОБЩ ХАРАКТЕР

1.1 КАК ДА СЕ ЧЕТЕ РЪКОВОДСТВОТО

В текста на ръководството, някои параграфи, които съдържат особено важна информация за безопасността или функционирането, са отбелязани по различен начин според следния критерий:

ЗАБЕЛЕЖКА *или* **ВАЖНО** *предоставя уточнения или други елементи по отношение на цитираното по-горе, с цел да се избегне повреждане на машината или нанасяне на щети.*

Символът ⚠ показва опасност. Неспазването на предупреждението води до възможността от лични наранявания или наранявания на трети лица и/или нанасяне на щети.

Параграфите отбелязани с квадрат със сив точков контур, указват опционални характеристики, които не са предвидени за всички модели, описани в това ръководство. Проверете дали съответната техническа характеристика е предвидена за Вашия модел.

Всички указания "преден", "заден", "десен" и "ляв" се отнасят за оператор в положение за управление на машината.

1.2 СПРАВКИ

1.2.1 Фигури

Фигурите в тези инструкции за експлоатация са номерирани 1, 2, 3, и т.н.
Компонентите посочени на фигурите са отбелязани с буквите A, B, C и т.н.
Справката за компонента C на фигура 2 се посочва с надписа: "Вж. фиг. 2.C" или просто "(фиг. 2.C)".
Фигурите са индикативни. Действителните части може да се различават от тези, които са показани на фигурата.

1.2.2 Заглавия

Ръководството е разделено на глави и параграфи. Заглавието на параграф "2.1 Обучение" е подзаглавие на "2. Правила за безопасност". Отнасянията до заглавия или параграфи са отбелязани със съкращението "гл." или "пар." и съответния номер. Например: "гл. 2" или "пар. 2.1".

2. ПРАВИЛА ЗА БЕЗОПАСНОСТ

2.1 ОБУЧЕНИЕ

⚠ Разучете и свикнете с командите и с подходящото използване на машината. Научете се да изключвате бързо двигателя. Неспазването на предупрежденията и инструкциите може да причини инциденти и/или сериозни наранявания.

- Никога не позволявайте машината да бъде използвана от деца или от хора, които не са запознати достатъчно с инструкциите. Местните закони може да предвиждат минимална възраст за право на използване.
- Да не се използва никога машината, ако потребителя е уморен или неразположен, или е приел лекарства, наркотици, алкохол или вредни за рефлексите и вниманието му вещества.
- Транспортиране на деца или други пътници.
- Не забравяйте, че операторът или този, който използва машината е отговорен за инциденти и непредвидени ситуации, които могат да се случат на други хора или на тяхна собственост. Част от отговорността на потребителя е преценката на възможните рискове на терена, по който трябва да се работи, както и вземането на всички предпазни мерки, необходими за гарантиране на неговата безопасност и тази на другите хора, особено, когато се работи по наклони, неравни, хлъзгави или нестабилни терени.
- В случай, че искате да дадете или заемете машината на някого, убедете се, че потребителят се е запознал с инструкциите за експлоатация, съдържащи се в настоящото ръководство.

2.2 ПРЕДВАРИТЕЛНИ ОПЕРАЦИИ

Лични предпазни средства (ЛПС)

- Носете подходящо облекло, устойчиви работни обувки с неплъзгащи се подметки и дълги панталони. Не включвайте машината, ако сте боси или с отворени сандали. Носете слушалки за защита на слуха.
- Не носете шалове, ризи, колиета, гривни, дрехи с развяващи се части или снабдени с връзки, както и връзки и висящи или широки аксесоари, които биха могли да се оплетат в машината или в предмети или материали, които се намират на работното място.
- Ако имате дълги коси, вържете ги по подходящ начин.

Работна зона / Машина

- Прегледайте внимателно цялата работна зона и отстранете всичко, което може да бъде изхвърлено от машината или може да повреди инструмента за рязане/въртящите се органи (камъни, клони, железни жици, кокали и т.н.).

Двигатели с вътрешно горене: гориво

⚠ ОПАСНОСТ! Горивото е силно възпламенимо.

- Съхранявайте горивото в специални съдове, предназначени за такова използване, на сигурни места, далеч от източници на топлина или свободен пламък.
- Оставяйте празните съдове без остатъци от трева, листа или излишна грес.
- Не оставяйте контейнерите на места, достъпни за деца.
- Не пушете по време на зареждане или доливане на гориво, както и всеки път, когато се работи с горивото.
- Долейте горивото като работите с фуния, на открито място.
- Да се избягва вдишването на пари на горивото.
- Не прибавяйте гориво и не махайте пробката, ако двигателят работи или е топъл.
- Отваряйте бавно пробката на резервоара, с цел да се освободи постепенно вътрешното налягане.
- Не приближавайте пламък до отвора на резервоара, за да проверите неговото съдържание.
- Ако изтича гориво, не включвайте двигателя, а отдалечете машината от мястото, където е изтекло горивото и избягвайте да създавате възможност за пожар, докато горивото не се изпари и бензиновите пари се разнесат.
- Почистете незабавно всякаква следа от гориво, разлято върху машината или на земята.
- Винаги поставяйте и затягайте добре пробките на резервоара и на съда за гориво.
- Не включвайте машината на мястото, където е извършено зареждането; включването на двигателя трябва да стане на разстояние най-малко 3 метра от мястото, където е извършено зареждането с гориво.
- Избягвайте контакт на горивото с работното облекло и, в такъв случай се преоблечете, преди за задействате двигателят.

2.3 ПО ВРЕМЕ НА ИЗПОЛЗВАНЕ

Работна зона

- Не задействайте двигателят в затворени пространства, където може да се акумулират опасни пари на въглероден оксид. Задействането на двигателя трябва да се извършва на открито или добре проветриво място. Не забравяйте, че изгорелите газове са токсични.
- По време на задействане на машината, не насочвайте заглушителя, следователно изгорелите газове към леснозапалими материали.
- Не използвайте машината във взривоопасна среда и в присъствие на запалими течности, газове или прах. Електрически контакти или механични триения могат да породят искри, които могат за запалят прах или пари.
- Работете само на дневна светлина или при добро изкуствено осветление и условия на добра видимост.
- Отдалечете хора, деца и животни от работната зона. Необходимо е децата да се наблюдават от друг възрастен.
- Избягвайте да работите във влажна трева, когато вали дъжд и при бури с опасност от мълнии.
- Обърнете особено внимание на неравностите на земята (издатини, вдлъбнатини), наклони, скрити опасности и за наличието на евентуални опасности, които биха могли да ограничат видимостта.
- Внимавайте много в близост до пропадания, канавки или насипи. Машината може да се обърне,

ако едно от колелата излезе извън границата или, ако края на машината не издържи.
- Работете напречно на наклона и никога по посока нагоре/надолу, като внимавате много при промяна на посоката, като се уверите в собствената опорна точка и осигурите, че колелата не срещнат препятствия (камъни, клони, корени и др.), които могат да причинят странично подхлъзване или загуба на контрол над машината.
- Когато машината се използва близко до пътя, обърнете внимание на движението по пътя.

Поведение
- Внимавайте, когато карате на заден ход или се движите назад. Погледнете зад Вас, преди и по време на каране на заден ход, за да се убедите, че няма препятствия.
- Не тичайте никога, а ходете.
- Избягвайте да бъдете теглени от косачката.
- Дръжте ръцете и краката си винаги далеч от инструмента за рязане, както по време на включването, така и по време на използване на машината.
- Внимание: инструмента за рязане продължава да се върти в продължение на няколко секунди и след изключването или след изгасването на двигателя.
- Стойте винаги далеч от отвора за изпразване.
- Изключете инструмента за рязане;
  – По време на преместванията между различните работни зони
  – При пресичането на нетревни повърхности,
- Изключете инструмента за рязане, спрете двигателя, разкачете капачката на свеща и свалете ключа на запалването (ако е предвиден).
  – Всеки път, когато машината не е под ваш надзор.
- ⚠ В случай на счупвания или инциденти по време на работа, спрете незабавно двигателя и отстранете машината, за да не предизвикате допълнителни щети; в случай на инциденти с лични увреждания или инциденти с трети лица, активирайте незабавно процедурите за бърза медицинска помощ, които са най-подходящи за създалата се ситуация и се обърнете към здравна служба за необходимото лечение. Отстранете старателно евентуални отпадъци, които могат да нанесат щети или увреждания на хора или животни, ако не бъдат забелязани.
- ⚠ Нивото на шум и вибрации, указано в настоящите инструкции, представлява максималните стойности при употреба на машината. Ползването на разцентрован елемент за рязане, прекалено високата скорост на движение, липсата на поддръжка, влияят чувствително на отделянето на шум и вибрации. Необходимо е, следователно, да се предприемат превантивни мерки за отстраняване на възможни щети, дължащи се на висок шум и вибрации; погрижете се за поддръжка на машината, слагайте антифони, правете паузи по време на работа.

Ограничения при използването
- Да не се използва никога машината с повредени, липсващи или неправилно позиционирани защити (чувал за събиране на трева, защита на странично разтоварване, защита на задно разтоварване)
- Не използвайте машината, ако принадлежностите/инструментите не са монтирани в предвидените места.
- Не изключвайте, не деактивирайте, не сваляйте или не модифицирайте наличните системи за безопасност/микропревключватели.
- Не модифицирайте регулировките на двигателя и не го претоварвайте Ако двигателят работи на прекалено високи обороти, се увеличава риска от лични наранявания.
- Не подлагайте машината на прекалено натоварване и не използвайте машина с малък капацитет за тежка работа; използването на подходяща за целта машина намалява риска и увеличава производителността.

2.4 ПОДДРЪЖКА, ПРИБИРАНЕ ЗА СЪХРАНЕНИЕ И ТРАНСПОРТИРАНЕ

Извършването на правилна поддръжка и прибиране за съхранение, запазва безопасността на машината и нивото на нейната производителност.

⚠ ***Никога не използвайте машината с износени или повредени части. Повредените или износени части трябва да бъдат заменени, а не поправени. Използвайте само оригинални резервни части: използването на неоригинални резервни части и/или неправилно монтирани, застрашава безопасността на машината, може да причини инциденти или лични наранявания, както и снема от Производителя всички задължения или отговорност.***

Поддръжка
- За да се намали опасността от пожар, проверявайте редовно за течове на масло и/или гориво.
- По време на регулиране на машината, обърнете внимание пръстите ви да не останат захванати между движещия се инструмент за рязане и неподвижните части на машината.

Прибиране за съхранение
- Не прибирайте машината за съхранение с гориво в резервоара, в помещение, където парите на горивото могат да достигнат пламък, искра или източник на топлина.
- За да се намали опасността от пожар, не оставяйте съдове с остатъчен материал в помещението.

Преместване и Транспортиране
- Когато се транспортира машината с транспортно средство е необходимо:
  1. да качите машината на камиона или ремаркето с изключен двигател, с избутване, като за тази операция използвайте подходящ брой хора;
  2. да затворите крана на горивото (ако е предвиден);
  3. да позиционирате машината така, че да не представлява опасност за никого;
  4. да блокирате машината здраво на превозното средство посредством въжета и вериги, за да се избегне преобръщането на машината с произтичащите от това повреждания и изтичане на гориво.

2.5 ОПАЗВАНЕ НА ОКОЛНАТА СРЕДА

Опазването на околната среда трябва да бъде приоритет и важен аспект при употребата на машината, в полза на гражданското общество и на средата, в която живеем.

- Избягвайте да притеснявате съседите. Използвайте машината само по разумно време (не рано сутрин или късно вечер, когато може да обезпокоите хората).
- Следвайте стриктно местните норми за изхвърляне на опаковките, маслата, горивото, филтрите, износените части или който и да е елемент, който може силно да замърси околната среда; тези отпадъци не могат да бъдат изхвърляни в боклука, а трябва да бъдат отделяни и предавани в специалните центрове, където ще се осъществи рециклиране на материалите.
- Следвайте стриктно местните норми за изхвърлянето на отпадъчни материали.
- В момента на изваждане от употреба, не захвърляйте машината в околната среда, а се обърнете към събирателен пункт, съгласно действащите местни разпоредби.

3. ЗАПОЗНАВАНЕ С МАШИНАТА

3.1 ОПИСАНИЕ НА МАШИНАТА И ПРЕДВИДЕНО ИЗПОЛЗВАНЕ

Тази машина представлява косачка със стоящ водач.
Машината се състой основно от двигател, който задейства инструмент за рязане, покрит с капак, снабден с колела и ръкохватка.

Операторът е в състояние да управлява машината и да задейства основните команди, като остава винаги зад ръкохватката и, следователно, на безопасно разстояние от въртящия се инструмент за рязане. Отдалечаването на оператора от машината, предизвиква спиране на двигателя и на инструмента за рязане, в рамките на няколко секунди.

3.1.1 Предвидена употреба

Тази машина е проектирана и конструирана за косене (и събиране) на трева в градини и тревни площи с размери, съответстващи на капацитета на косене, което се извършва в присъствието на стоящ оператор.

Общо казано, тази машина може:
1. да коси трева и да я събира в чувала;
2. да коси трева и да я разтоварва на земята от задната страна;
3. да коси трева и да я разтоварва странично (ако е предвидено);
4. да коси трева, да я раздробява и полага на земята (ефект "mulching (раздробяване) - ако е предвидено).

Употребата на специфични принадлежности, предвидени от Производителя като оригинална екипировка или отделно продаваеми, позволява тази работа да се извършва по различни оперативни начини, илюстрирани в упътването или в инструкциите, придружаващи отделните принадлежности.

3.1.2 Неподходящо използване

Всякакво друго използване, различно от това цитираното по-горе, може да се окаже опасно и да причини щети на хора и/или предмети. В неподходящата употреба се включват (като неизчерпателен пример):

- Транспортиране върху машината или ремаркето на хора, деца или животни, тъй като може да паднат и да се наранят тежко или да компрометират безопасното шофиране;
- Вие да се возите на машината;
- Използването на машината за теглене или бутане на товари;
- Задействане на инструмента за рязане в участък без трева;
- Използването на машината за събиране на листа или отпадъци;
- Използването на машината за подравняване на жив плет или за подрязване на нетревиста растителност;
- Използване на машината от повече от един човек;

ВАЖНО *Неуместното използване на машината води до отпадане на гаранцията и отхвърляне на каквато и да е отговорност на Производителя, като разходите произтичащи от нанесени щети или нараняване на самия потребител или на трети лица, са за сметка на потребителя.*

3.1.3 Тип потребител

Тази машина е предназначена за използване от потребител, тоест непрофесионални оператори. Тази машина е предназначена да се използва като хоби.

ВАЖНО *Машината трябва да се използва единствено от оператора.*

3.2 ЗНАЦИ ЗА БЕЗОПАСНОСТ

На машината са поставени различни символи (фиг. 2). Тяхната функция е тази, да припомнят на оператора какво поведение трябва да предприеме, за да използва снегорина с нужното внимание и предпазливост.
Значение на символите:

Внимание! Прочетете внимателно инструкциите преди употреба на машината.

Предупреждение ! Не поставяйте ръцете или краката в гнездото на инструмента за рязане. Откачете капачката на свещта и прочетете инструкциите преди да извършвате каквато и да е операция по поддръжка или поправка.

Опасност! ТПо време на употреба задръжте хората извън работната площ..

Опасност! Не поставяйте ръцете или краката в гнездото на инструмента за рязане.

ВАЖНО *Повредените или нечетливите стикери трябва да се заменят с нови. Новите стикери могат да бъдат заявени в оторизиран сервизен център.*

3.3 ИДЕНТИФИКАЦИОНЕН ЕТИКЕТ

На идентификационния етикет са посочени следните данни(фиг. 1):

1. Ниво на звукова мощност
2. Маркировка за съответствие CE
3. Година на производство
4. Вид косачка
5. Сериен номер
6. Име и адрес на производителя
7. Код на артикул
8. Номинална мощност и максимална скорост на функциониране на двигателя
9. Тегло в кг.

Препишете идентификационните данни на машината на съответните места на етикета, който се намира отзад на корицата на ръководството.

ВАЖНО *Използвайте идентификационните данни, които са посочени на идентификационния етикет на продукта всеки път, когато се свързвате с оторизирана работилница.*

ВАЖНО *Пример на декларацията за съответствие се намира на последната страница на ръководството.*

3.4 ОСНОВНИ КОМПОНЕНТИ

Машината е изградена от следните основни компоненти, на които отговаря следната функционалност (Фиг.1):

- **A.** **Шаси**: това е капак, който покрива въртящия се инструмент за рязане.
- **B.** **Двигател:** предава движението, както на инструмента за рязане, така и на задвижването на колелата.
- **C.** **Инструмент за рязане (косене)**: това е инструмент, предназначен за рязане (косене) на трева.
- **D.** **Защита на задно разтоварване**:представлява защита за безопасност , която пречи на евентуални предмети, събрани от инструментите за рязане да бъдат запратени далеч от машината.
- **E.** **Дефлектор на задно разтоварване**: освен че има функцията да разтоварва отзад тревата върху терена, представлява и обезопасителен елемент, който пречи на евентуални предмети събрани от инструмента за рязане **, да бъдат запратени далеч от машината**.
- **F.** **Защита на странично разтоварване (ако е предвидена)**: представлява защита за безопасност, която пречи на евентуални предмети, събрани от инструмента за рязане, да бъдат запратени далеч от машината..
- **G.** **Дефлектор на странично разтоварване (ако е предвиден)**: освен че има функцията да разтоварва странично тревата върху терена, представлява и обезопасителен елемент, който пречи на евентуални предмети събрани от инструмента за рязане , да бъдат запратени далеч от машината.
- **H.** **Чувал за събиране на трева**: освен функцията за събиране на окосената трева, представлява и обезопасителен елемент, който пречи на евентуални предмети събрани от инструмента за рязане**,** да бъдат запратени далеч от машината.
- **I.** **Дръжка**: това е работното място на оператора. Нейната дължина прави така, че операторът по време на работа поддържа винаги предпазно разстояние от въртящия се инструмент за рязане.
- **J.** **Лост на спирачката на двигателя / инструмента за рязане**: представлява лост, който позволява задействане и спиране на двигателя и едновременно с това включва/ изключва инструмента за рязане.
- **K.** **Лост за включване на задвижването на колелата**: лост, който включва задвижването на колелата и позволява движение напред на машината.

4. МОНТИРАНЕ

⚠ Правилата за безопасност, които трябва да се спазват, са описани в гл. 2. Спазвайте стриктно тези указания, с цел предотвратяване на сериозни рискове или опасности.

Заради складирането и транспорта, някои компоненти на машината немогат да бъдат сглобени във фабриката, а трябва да бъдат монтирани след свалянето на опаковката, като се следват следните инструкции.

⚠ Разопаковането и завършването на монтажа трябва да се извърши върху равна и здрава повърхност, с достатъчно пространство за движение на машината и преместване на опаковките, като използвате винаги подходящи инструменти. Да не се използва машината, преди да сте завършили операциите по монтирането, указани в раздел "МОНТАЖ".

4.1 КОМПОНЕНТИ ЗА МОНТИРАНЕ

В опаковката са включени компонентите за монтаж.

4.1.1 Разопаковане

1. Отворете опаковката внимателно, като внимавате да не загубите компонентите.
2. Вижте за справка документацията, която е поставена в кутията, включително и настоящите инструкции.
3. Извадете от кутията всички немонтирани компоненти.
4. Извадете машината от кутията.

5. Унищожете кутията и опаковките в съответствие с местните разпоредби.

4.2 МОНТАЖ НА ЧУВАЛА ЗА СЪБИРАНЕ НА ТРЕВА

Чувалът се доставя вече сглобен. Уверете се, че компонентите са сглобени правилно (фиг. 3.A).

4.3 МОНТАЖ НА ДРЪЖКАТА

Отворете внимателно дръжката в работна позиция (фиг. 4.A).

Вкарайте стартовия шнур в долната и горната спирали и затегнете гайката (фиг. 4.B).

5. КОМАНДИ ЗА УПРАВЛЕНИЕ

5.1 РЪКОХВАТКА ЗА РЪЧНО ЗАДЕЙСТВАНЕ

Позволява ръчно задействане на двигателя (фиг. 5.A).

5.2 • КОМАНДА ЗА ЕЛЕКТРИЧЕСКО ЗАДЕЙСТВАНЕ С БУТОН

ENGINE START Позволява електрическо задействане на двигателя (фиг. 5.B).

5.3 КОМАНДА НА УСКОРИТЕЛЯ

Регулира броя обороти на двигателя (фиг. 6.A). Позициите, показани на табелката, отговарят на:

1. **Пълен режим.** Да се използва винаги по време на работа на машината.
2. **Минимум.** Използва се, когато двигателят е достатъчно топъл, по време на фазите на престой.
3. **"Choke" (Дроселна клапа) включена.** Използва се за запалване на студен двигател.

5.4 КОМАНДА НА ВАРИАТОРА НА СКОРОСТТА

Вариатора на скоростта позволява да се регулира скоростта на напредване (фиг. 7.A). Позициите, показани на табелката, отговарят на:

1. **Максимална скорост.**
2. **Минимална скорост.**

ВАЖНО *Преминаването от една скорост на друга, трябва да се извърши при запален двигател и включено задвижване на колелата. Не пипайте командата на вариатора, когато двигателят е изключен. Тази операция може да повреди вариатора.*

ЗАБЕЛЕЖКА *Ако машината не се движи напред, когато командата е позиционирано на «», е достатъчно да доведете леста на командата на «» и веднага след това да го върнете в положение «».*

5.5 ЛОСТ НА СПИРАЧКАТА НА ДВИГАТЕЛЯ / ИНСТРУМЕНТА ЗА РЯЗАНЕ

Това е леста, който позволява задействане и спиране на двигателя и едновременно с това включване/ изключване на инструмента за рязане (фиг. 8.A).

5.6 ЛОСТ ЗА ВКЛЮЧВАНЕ НА ЗАДВИЖВАНЕТО НА КОЛЕЛАТА

Включва задвижването на колелата и позволява движение напред на машината.

1. **Включено задвижване на колелата.** Движението наред на косачката става с избутан лост срещу дръжката (фиг. 8.B). Косачката спира да се движи напред при пускане на леста.

ВАЖНО *Задействането на двигателя трябва да става винаги при изключено задвижване на колелата.*

ВАЖНО *За да се избегне повреждане на трансмисията, избягвайте да теглите назад на машината при включено задвижване на колелата.*

5.7 РЕГУЛИРАНЕ НА ВИСОЧИНАТА НА КОСЕНЕ

Посредством снижаване или повдигане на шасито, тревата може да се реже (коси) на различни височини.

⚠ Изпълнете операцията при спрян инструмент за рязане.

• **Регулиране от вида "I".**
Регулирането на височината на косене се постига като се натисне бутона (фиг. 9.A) и се повдигне или снижи шасито до желаната позиция, посредством ръкохватката (фиг. 9.B).

• **Регулиране от вида "II".**
Регулирането на височината на косене (рязане) става посредством съответния лост (фиг. 9.C), който повдига или снижава шасито до желаната позиция.

6. ИЗПОЛЗВАНЕ НА МАШИНАТА

⚠ ***Правилата за безопасност, които трябва да се спазват, са описани в гл. 2. Спазвайте стриктно тези указания, с цел предотвратяване на сериозни рискове или опасности.***

ВАЖНО *Относно инструкциите отнасящи се до двигателя или акумулатора (ако е предвиден), вижте за справка съответните книжки с инструкции.*

6.1 ПРЕДВАРИТЕЛНИ ОПЕРАЦИИ

Преди започване на работа трябва да се извършат серия проверки и операции, за да се осигури пълноценната и максимално безопасна работа.

Поставете косачката в хоризонтално положение и добре опряна на земята.

6.1.1 Зареждане с масло и бензин

ВАЖНО *Машината се доставя без моторно масло и гориво.*

Преди да използвате машината, проверете количеството на наличното гориво и нивото на маслото (пар. 7.2, пар. 7.3). За начините на зареждане на гориво и съответните предпазни мерки и доливането на масло, следвайте указанията посочени в (пар. 7.2, пар. 7.3) и в книжката на двигателя.

6.1.2 Подготвяне на машината за работа

ЗАБЕЛЕЖКА *Тази машина позволява да се извърши косене на поляната по различни начини; преди да започнете работа е препоръчително да подготвите машината в зависимост от това как смятате да косите.*

a. Подготовка за косене и събиране на тревата в чувала:

• **Тип "I"**
1. Поставете чувала за събиране на трева, както е указано на фигурата (фиг. 10.A). Поставете страничните щифтове във водачите, в основата на дръжката (фиг. 10.B) и избутайте чувала напред, докато чуете "щракване" (фиг. 10.C).

• **Тип "II"**
1. Повдигнете защита на задното разтоварване (фиг. 10.D) и закачете правилно чувала за събиране на трева, както е показано на фигурата (фиг. 10.E).

b. Подготовка за косене и задно разтоварване на тревата на земята:

- **Тип "I"**
  1. Сваляне на чувала за събиране на трева;
  2. Повдигнете защитата на задното разтоварване (фиг. 11.A) и закачете дефлектора на задното разтоварване (фиг. 11.C) в предвидените отвори, като се уверите в неговата стабилност.
  3. При моделите с възможност за странично разтоварване, се уверете, че защитата на страничното разтоварване (фиг. 11.D) е снижена.

За да свалите дефлектора на задното разтоварване:
1. Повдигнете защитата на задното разтоварване (фиг. 11.A);
2. Повдигнете дефлектора на задното разтоварване като го откачите от отворите (фиг. 11.C).

- **Тип "II"**
  1. Свалете чувала за събиране на трева и се уверете, че защитата на задното разтоварване (фиг. 11.A) остава постоянно снижена надолу.

c. Подготовка за косене и раздробяване на тревата (функция "mulching"):
1. Повдигнете защитата на задното разтоварване (фиг. 12.A) и поставете тапата на дефлектора (фиг. 12.B) в отвора за разтоварване.
2. При моделите с възможност за странично разтоварване, се уверете, че защитата на страничното разтоварване (фиг. 11.D) е снижена.

За да свалите тапата на дефлектора:
1. Повдигнете защитата на задното разтоварване (фиг. 12.A);
2. Свалете тапата на дефлектора (фиг. 12.B).

d. Подготовка за косене и странично разтоварване на тревата на земята:
1. Повдигнете защитата на задното разтоварване (фиг. 12.A) и поставете тапата на дефлектора (фиг. 12.B) в отвора за разтоварване.
2. Повдигнете защитата на страничното разтоварване (Фиг. 13.A)
3. Поставете дефлектора на страничното разтоварване (фиг. 13.E).
4. Затворете защитата на странично изпразване (фиг. 13.A) така, че дефлектора на странично разтоварване (фиг. 13.E) да остане блокиран.

За да свалите дефлектора на страничното разтоварване:
1. Повдигнете защитата на страничното разтоварване (Фиг. 13.A)
2. Откачете дефлектора на страничното разтоварване (Фиг. 13.E)

За да свалите тапата на дефлектора:
1. Повдигнете защитата на задното разтоварване (фиг. 12.A);
2. Свалете тапата на дефлектора (фиг. 12.B).

6.1.3 Регулиране на височината на косене

Регулирайте височината на косена, както е указано в (пар. 5.7).

6.1.4 Регулиране на височината на дръжката

Височината на дръжката може се регулира на 3 различни позиции, отбелязани от индикатора, който се намира в основата на дръжката (фиг. 14.A). От работна позиция е възможно също дръжката да се сгъне отново в затворено положение.

⚠ Изпълнете операцията при спрян инструмент за рязане.

За да проверите височината на дръжката, задействайте и двата лоста, които се намират отстрани на дръжката (фиг. 14.B) и ги задръжте в съответното положение. Доведете внимателно дръжката на желаната височина и отпуснете и двата лоста.

6.2 ПРОВЕРКИ ЗА БЕЗОПАСНОСТ

Извършете следните проверки за безопасност и проверете дали резултатите отговарят на посоченото в таблиците.

⚠ Преди да използвате машината, извършвайте винаги проверки за безопасност.

6.2.1 Проверка на общата безопасност

Предмет	Резултат
Инструмент за рязане	не трябва да е повредено или износено.
Защита на задното разтоварване и чувала за събиране на трева	Здрави. Няма повреда. Правилно монтирани.
Защита на страничното разтоварване; дефлектор на страничното разтоварване	Здрави. Няма повреда. Правилно монтирани.
Лост на спирачката на двигателя / инструмента за рязане	Лоста трябва да се движат свободно, без форсиране и при отпускане трябва да върне автоматично и бързо в неутрално положение;
Ръкохватка и стартов шнур.	Шнура трябва да бъде здрав.
Винтове/гайки на машината и на инструмента за рязане	Добре затегнати (не разхлабени)
Горивна система и връзки.	Няма течове.
Кръг на маслото	Няма течове. Няма повреда.
Капачка на свещта.	Свързана на самата свещ.
Пробно управление	Не се открива анормална вибрация. Няма анормален шум

6.2.2 Тест за функциониране на машината

Действие	Резултат
Задействайте машината (пар. 6.3)	Инструмента за рязане трябва да се движи.
Задействайте лоста за задвижване на колелата	Колета предвижват машината напред.
Отпуснете лоста за задвижване на колелата	Колелата се спират и машината престава да се движи напред.
Отпуснете лоста на спирачката на двигателя / инструмента за рязане	Двигателят трябва да изгасне и инструмента за рязане трябва да спре в рамките на няколко секунди.

⚠ ***Ако един от резултатите се различава от указаното в таблиците, не е възможно използването на машината! Обърнете се към сервизен център сервизен център за извършване на съответните проверки и поправка.***

6.3 ЗАДЕЙСТВАНЕ

ЗАБЕЛЕЖКА *Извършете включването на равна повърхност без препятствия или висока трева.*

6.3.1 Модели с ръкохватка за ръчно задействане

1. **В случай на задействане при студен двигател**: доведете ускорителя в положение "Choke" (дроселна клапа) включена (фиг. 6.A) (ако е предвидена).
2. Дръпнете лоста на спирачката на двигателя / инструмента за рязане към дръжката (фиг. 15.A).

ЗАБЕЛЕЖКА *Лоста на спирачката на двигателя / инструмента за рязане трябва да се поддържа дръпнат, за са се избегне спирането на двигателя.*

3. Хванете ръкохватката за задействане и задействайте двигателя като дръпнете рязко стартовия шнур (фиг. 15.B).
4. След запалването доведетеускорителя в позиция на пълен режим (ако е предвиден).

ЗАБЕЛЕЖКА *Използването на командата choke (дроселна клапа) при вече загрят двигател може да замърси свещта и да причини неправилно функциониране на двигателя.*

6.3.2 Модели с команда за електрическо задействане с бутон

1. Поставете доставения акумулатор в съответното отделение, което се намира на двигателя (фиг. 16.A). (и следвайте инструкциите, които се съдържат в ръководството с инструкции на двигателя)
2. Вкарайте докрай ключът (ако е предвиден) (фиг. 16.B).
3. Дръпнете лоста на спирачката на двигателя / инструмента за рязане към дръжката (фиг. 15.A).

ЗАБЕЛЕЖКА *Лоста на спирачката на двигателя / инструмента за рязане трябва да се поддържа дръпнат, за са се избегне спирането на двигателя.*

4. Натиснете бутона за задействане и го задръжте натиснат до запалването на двигателя. (фиг. 16.D).

6.4 РАБОТА

ВАЖНО *По време на работа спазвайте винаги безопасната дистанция от въртящия се инструмент за рязане, определена от дължината на ръкохватката.*

6.4.1 Косене на трева

1. Започнете движението напред и косенето в тревиста зона;
2. Приспособете скоростта за движение напред и/ или височината на косене (пар. 5.7) за условията на поляната (височина, плътност и влажност на тревата) и количеството откосена трева;

В случай на "mulching" (раздробяване) или задно разтоварване на трева: винаги избягвайте да отстранявате голямо количество трева. Никога не отрязвайте повече от една трета от общата височина на тревата при едно единствено косене (фиг. 17).

3. Видът на тревната площ ще бъде по-добър, ако косенето се извършва винаги на една и съща височина и редувайки двете посоки (фиг. 18).

При странично разтоварване: Препоръчително е да изберете маршрут за косене, при който да се избягва освобождаване на окосената трева върху все още неокосената площ.

6.4.2 Съвети за поддържане на хубава поляна

Всеки вид трева има различни характеристики и може да изисква различен начин на поддръжка на поляната; винаги четете указанията от опаковките със семена за височината на косене, съобразени с условията на растеж в зоната на работа.
Необходимо е да имате предвид, че по-голямата част от тревата е съставена от едно стъбло и едно или повече листа. Ако листата се окосят изцяло, поляната се повреждa и повторното израстване ще бъде по-трудно.
По принцип, може да важат следните указания:
- прекалено ниско косене води до отскубване и разреждане на тревния килим, който придобива вид "на петна";
- през лятото косенето трябва да е по-високо, за да се избегне изсушаване на терена;
- не косете тревата когато е мокра; това може да намали ефикасността на въртящия се инструмент за тревата, който залепва за тревата и води до разкъсване на тревния килим;
- при особено висока трева, добре е да извършите първо косене на максималната възможна височина на машината, и след два-три дни да осъществите второ косене.

6.4.3 Изпразване на чувала за събиране на трева

Когато чувала за събиране на трева (фиг. 1.H) се напълни прекалено, събирането на трева вече не е ефикасно и шума на косачката се променя.

При кош за събиране със сигнализатор за съдържанието:

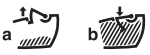

1. повдигнат (a) = празен
2. снижен (b) = пълен

По време на работа, при движещ се инструмент за рязане, сигнализаторът остава повдигнат докато чувалът за събиране на трева е в състояние да поема окосената трева; когато се снижи, означава, че чувалът за събиране на трева се е напълнил и е необходимо да се изпразни.

За да свалите и изпразните чувала за събиране на трева:
– Отпуснете спирачният лост / инструмента за рязане и изчакайте спирането на инструмента за рязане (пар. 6.5);

- **Само с чувал от тип "II":**
  – Повдигнете защитата на задното разтоварване (фиг. 10.D).

– Хванете дръжката и свалете чувала за събиране на трева, като го поддържате в изправено положение.

6.5 СПИРАНЕ

За спиране на машината:
1. Освободете лоста наспирачката / инструмента за рязане (фиг. 19.A);
2. Изчакайте спирането на инструмента за рязане;

⚠ Двигателят може да се окаже много топъл, веднага след изключването му. Да не се пипа ауспуховото гърне или съседните на него части. Опасност от изгаряния.

Винаги спирайте машината:
– по време на преместванията между различните работни зони;
– при пресичането на нетревни повърхности;
– всеки път, когато се наложи да се преодолее препятствие;
– преди да регулирате височината на косене.
– всеки път, когато се поставя или сваля чувала за събиране на трева;
– всеки път, когато се сваля или се монтира отново дефлектора за задното разтоварване (ако е предвиден).
– всеки път, когато се отстранява или се монтира отново дефлектора за странично разтоварване (ако е предвиден).

6.6 СЛЕД УПОТРЕБА

1. Спрете машината (пар. 6.5).
2. Изчакайте двигателят да изстине преди да поставите машината в кое да е помещение.
3. Извършете почистване (пар. 7.4).
4. Проверете дали няма разхлабени или повредени компоненти. Ако е необходимо, заменете повредените компоненти и затегнете разхлабените винтове и болтове.

ВАЖНО *При модели с команда за електрическо задействане с бутон, сваляйте ключа (ако е предвиден) или акумулатора, всеки път, когато машината не се използва или се остави без надзор.*

7. ОБИКНОВЕНА ПОДДРЪЖКА

7.1 ИНФОРМАЦИЯ ОТ ОБЩ ХАРАКТЕР

⚠ Правилата за безопасност, които трябва да се спазват, са описани в гл. 2. Спазвайте

стриктно тези указания, с цел предотвратяване на сериозни рискове или опасности.

⚠ Преди извършването на каквато и да била проверка, почистване или поддръжка/регулиране на машината:
- ***спрете двигателя;***
- ***уверете се, че всички движещи се части са напълно неподвижни;***
- ***изчакайте докато изстине моторът;***
- ***отстранете капачката от свещта;***
- ***прочетете съответните инструкции;***
- ***Носете подходящо облекло, работни ръкавици и предпазни очила.***

- Честотата и вида на намесите са обобщени в "Таблица на операциите по поддръжката". Таблицата има за цел да ви помогне в поддържането на работоспособността и безопасността на вашата машина. В нея са посочени основните намеси и периодичността, предвидена за всяка от тях. Извършете съответното действие при първото изтичане на скока.
- Използването на неоригинални резервни части и принадлежности и/или неправилно монтирани такива, може да има отрицателно въздействие върху функционирането и безопасността на машината. Производителят отклонява всякаква отговорност в случай на нанасяне на щети, инциденти или наранявания, предизвикани от цитираните по-горе продукти.
- Оригиналните резервни части се доставят от обслужващите работилници и от оторизираните дистрибутори.

ВАЖНО *Всички операции по поддръжката и регулирането, които не са описани в това ръководство, трябва да се извършват от Вашия дистрибутори или от специализиран сервизен център.*

7.2 ЗАРЕЖДАНЕ НА ГОРИВО

За да заредите гориво:
1. Развийте затварящата пробка на резервоара и я свалете ..
2. Поставете фуния.
3. Заредете гориво и свалете фунията.
4. В края на зареждането, завийте добре пробката на горивото и почистете евентуално изтичане на гориво.

ЗАБЕЛЕЖКА *Не пълнете резервоара на горивото догоре.*

ВАЖНО *Избягвайте да изливате бензин върху пластмасовите части на двигателя или на машината, за да не ги повредите; изчиствайте веднага всяка евентуално попаднала капка бензин. Гаранцията не покрива щетите по пластмасовите части, причинени от бензин.*

ЗАБЕЛЕЖКА *Качеството на горивото се влошава и не трябва да остава в резервоара повече от 30 дни. Преди съхраняването на машината за по-дълъг период, заредете в резервоара достатъчно количество гориво, за да завършите последното предвидено използване (гл. 9).*

7.3 ПРОВЕРКА / ДОЛИВАНЕ НА МОТОРНО МАСЛО

За да се гарантира добро функциониране и дълъг жизнен цикъл на машината, е добра практика да се сменя периодично маслото на двигателя, съгласно интервалите от време, които са посочени в ръководството с инструкции на двигателя. Изпразването на маслото може да се извърши в специализиран център или, да се аспирира през отвора за напълване посредством спринцовка, като се има предвид, че може да се наложи да се повторят операциите няколко пъти, за да сте сигурни за пълното изпразване на картера. Уверете се, че е възстановено нивото на маслото, преди да използвате отново машината.

7.3.1 Проверка / доливане

Процедура:
- Позиционирайте машината на равна повърхност, за да извършите проверката.
- Почистете пространството около маслоизмервателната пръчка. Развийте я и я извадете. Почистете пръчката.
- Вкарайте изцяло маслоизмервателната пръчка, без да я завивате в съответната позиция.
- Извадете отново маслоизмервателната пръчка. Проверете нивото на маслото.
- Долейте масло, ако нивото е по-ниско от знака "MAX" .

⚠ Да не се превишава количеството на маслото при напълването, което би могло да доведе до прегряване на двигателя. Ако нивото на маслото превиши "MAX" ниво, източете от маслото до достигане на правилното ниво.

7.4 ПОЧИСТВАНЕ

След всяко използване, извършвайте почистване като се придържате към следните инструкции.

7.4.1 Почистване на машината

- След всяко косене измивайте внимателно машината с вода, отстранявайте остатъците от трева и кал, натрупани по вътрешността на шасито, за да не изсъхнат и да затруднят следващото включване.

В случай на странично разтоварване: ако е монтиран, е необходима да се свали дефлектора на разтоварването.

- Боята от вътрешната страна на шасито може да падне под абразивното действие на рязаната трева; в такъв случай трябва да се намесите незабавно, като нанесете боя против ръжда, за да избегнете корозията на метала.
- Винаги се убеждавайте, че въздухозаборниците са свободни от отпадъци .

- Не използвайте агресивни течности за почистване на шасито.
- За да се намали риска от пожар, почиствайте машината и особено двигателя, от остатъци от трева, листа или прекалено масло.
- Ако е необходимо да се осъществи достъп до долната част, наклонете машината единствено откъм страната, посочена в упътването на двигателя, следвайки съответните инструкции, като се уверите в стабилността на машината, преди извършването на каквато и да е намеса. При моделите, които предвиждат странично разтоварване, трябва да се отстрани дефлектора на разтоварването (ако е монтиран - вж. 6.1.2.d).

7.4.2 4.4 Вътрешно измиване

Откачете чувала за събиране на трева;
1. Свържете маркуча на водата със съответната връзка (фиг. 20.A);
2. Регулирайте височината на косене в най-долна позиция;
3. Заставайте винаги зад дръжката на косачката;
4. Задействайте двигателя.

7.4.3 Почистване на чувала за събиране на трева

1. Изпразнете чувала за събиране на трева;
2. Разтърсете го, за да го почистите от остатъци от трева и земя;
3. Измийте го, изплакнете го и го поставете отново така, че да благоприятствате бързото изсушаване.

7.5 ФИКСИРАЩИ ГАЙКИ И ВИНТОВЕ

Поддържайте затегнати гайките и винтовете, за да сте сигурни, че машината се намира винаги в състояние да функционира безопасно.

7.6 АКУМУЛАТОР

Акумулатора се доставя при моделите с команда за електрическо задействане с бутон. За инструкциите отнасящи се до неизправности, зареждане, прибиране за съхранение и поддръжка на акумулатора, следвайте инструкциите, които се съдържат в ръководството с инструкции на двигателя.

8. ИЗВЪНРЕДНА ПОДДРЪЖКА

8.1 ИНСТРУМЕНТ ЗА РЯЗАНЕ

Лошо наточен инструмент за рязане откъсва тревата и води до пожълтяване на поляната.

⚠ Не пипайте инструмента за рязане, докато машината не се изключи и инструмента за рязане не е напълно неподвижен.

⚠ Всички операции отнасящи се до инструментите за рязане (демонтиране, наточване, балансиране, поправка, монтиране отново и/или смяна), са сериозни дейности, които изискват специфична компетентност, освен тази за използване на съответните инструменти; поради причини свързани с безопасността при работа, е необходимо те да се извършват винаги в специализиран сервизен център.

⚠ Винаги заменяйте повреден, износен или изкривен инструментите за рязане, заедно със собствените винтове, за да се поддържа балансирането.

ВАЖНО *Използвайте винаги оригинални инструменти за рязане, носещи кода, който е указан в таблицата "Технически данни".*

Имайки предвид еволюцията на продукта, цитираните в таблицата "Технически данни" инструменти за рязане могат да бъдат заменени в течение на времето с други, с аналогични характеристики за взаимозаменяемост и безопасност на функциониране.

8.2 РЕГУЛИРАНЕ НА КАБЕЛА НА ВАРИАТОРА

Това регулиране е необходимо, когато лоста (фиг. 21.A) клони да не остава в положение«».

ВАЖНО *Регулирането трябва да се извършва при изключен двигател.*

С лост (фиг. 21.A) в положение «», завъртете регулиращия винт (фиг. 21.B) на кабела по посока указана от стрелката колкото е необходимо, за да остане лоста в позиция.

9. ПРИБИРАНЕ ЗА СЪХРАНЕНИЕ

Когато машината трябва да се прибере за съхранение:
1. Изпразнете резервоара на горивото на открито и при студен двигател.
2. Включете двигателя и го оставете на минимални обороти, докато спре, с цел да се изразходи останалото в карбуратора гориво.
3. Оставете двигателя да се охлади.
4. Откачете капачката на свещта (фиг. 22)
5. Почистете старателно машината.
6. Проверете дали по машината няма повреждания. Ако е необходимо, се свържете се с оторизиран сервизен център.
7. Приберете машината за съхранение:
   - в сухо помещение
   - защитена от неблагоприятни атмосферни явления
   - по възможност покрита с платно;
   - на място недостъпно за деца,
   - като се уверите, че сте свалили ключът или инструментите използвани за поддръжката.

Когато трябва да включите отново машината, я подгответе за работа така, както е описано в глава "6. Използване на машината".

10. ПРЕМЕСТВАНЕ И ТРАНСПОРТИРАНЕ

Всеки път, когато трябва да премествате, повдигате, транспортирате или накланяте машината, е необходимо:
- спрете двигателя;
- уверете се, че всички движещи се части са напълно неподвижни;
- носете здрави работни ръкавици;
- хванете машината в места, които гарантират сигурно захващане, имайки предвид тежестта и разпределението й;
- с тези дейности да се заемат толкова хора, колкото са необходими в съответствие с теглото на машината, характеристиките на транспортното средство или на мястото, където трябва да бъде сложена или откъдето да бъде взета машината;
- уверете се, че преместването на машината не причинява щети или наранявания.

По време на транспортирането:
- При транспортиране обезопасете по подходящ начин като използвате въжета или вериги.
- машината да се позиционира така, че да не представлява опасност за никого.

11. ТЕХНИЧЕСКО ОБСЛУЖВАНЕ И ПОПРАВКИ

Това ръководство предоставя всички упътвания, необходими за управлението на машината и за извършване на правилна основна поддръжка от потребителя. Всички операции по регулирането и поддръжката, които не са описани в това ръководство, трябва да бъдат извършвани при Вашия дистрибутор или в специализиран център за обслужване, който разполага с необходимите познания и инструменти за правилното извършване на работата, като се запази степента на безопасност и първоначалното състояние на машината. Операции, извършени от некомпетентни лица или фирми водят до отпадане на всякаква гаранция и всякакво задължение или отговорност на Производителя.
- Само оторизирани работилници за техническо обслужване могат да извършват поправки и поддръжка, когато машината е в гаранция.
- Оторизираните работилниците за техническо обслужване използват единствено оригинални резервни части. Оригиналните резервни части и принадлежности са специално разработени за машините.
- Не се одобрява използването на неоригинални резервни части и принадлежности; използването на неоригинални резервни части и принадлежности компрометира безопасността на машината и освобождава Производителят от всякакво задължение и отговорност.
- Препоръчва се да закарате машината веднъж в годината в оторизирана работилница за техническо обслужване, за извършване на поддръжка, техническо обслужване и проверка на предпазните устройства.

12. ГАРАНЦИОННО ПОКРИТИЕ

Гаранцията покрива всички дефекти на материали, както и производствени дефекти. Потребителят трябва да следва внимателно всички предоставени инструкции в приложената документация.
Гаранцията не покрива вреди/щети дължащи се на:
- Непознаване на придружаващата документация.
- Невнимание.
- Неправилно използване и монтаж или несвойствено използване.
- Използване на неоригинални резервни части.
- Използване на принадлежности, които не са доставени или такива, които не са одобрени от производителя.

Освен това, гаранцията не покрива:
- Нормалното износване на предавателни ремъци, шнекове, фарове, колела, предпазни болтове и кабели.
- Нормалното износване.
- Мотори. Тези последните са покрити от гаранциите на производителя на мотора съгласно посочените условия и срокове.

Потребителят е защитен от действащото национално законодателство. Правата на потребителя предвидени от действащото национално законодателство по никакъв начин не се ограничават от настоящата гаранция.

13. ТАБЛИЦА НА ОПЕРАЦИИТЕ ПО ПОДДРЪЖКАТА

Клетките отстрани ви позволяват да отбелязвате датата или броя работни часове, в които е извършена намесата.

Операция	Периодичност (часове)	Изпълнено (Дата или Часове)					Забележка
МАШИНА							
Проверки за безопасност / Проверка на командите	Преди всяко използване						пар. 6.2
Проверка на защитите на задното разтоварване / страничното разтоварване. Проверка на чувала за събиране на трева, защитата и на дефлектора на страничното разтоварване.	Преди всяко използване						пар. 6.1.2

Операция	Периодичност (часове)	Изпълнено (Дата или Часове)					Забележка
Общо почистване и проверка	В края на всяко използване						пар. 7.3
Проверка за евентуални щети по машината. Ако е необходимо, се свържете се с оторизиран сервизен център.	В края на всяко използване						-
Проверка на всички фиксирания	В края на всяко използване						пар. 7.4
Регулиране на кабела на вариатора	**						пар. 8.2
Проверка на фиксирането и износването на инструментите за рязане	Преди всяко използване						пар. 8.1
Смяна на инструмента за рязане	-						пар. 8.1 ***
ДВИГАТЕЛ							
Проверете нивото на горивото и долейте, ако е необходимо.	Преди всяко използване						пар. 7.2 *
Проверка / доливане на моторно масло	Преди всяко използване						пар. 7.3 *
Проверка и почистване на въздушния филтър	*						*
Проверка и почистване контактите на свещта	*						*
Смяна на свещта	*						*
Зареждане на акумулатора	*						пар. 7.6 *

* Вижте за справка ръководството на двигателя.

** Операция, която трябва да се извърши при първите сигнали за неизправна работа

***Операция, която трябва да се извърши от вашия Дистрибутор или от Специализиран център

14. ИДЕНТИФИЦИРАНЕ НА НЕИЗПРАВНОСТИ

ПРОБЛЕМ	ВЪЗМОЖНА ПРИЧИНА	МЕРКИ
1. Моторът не се включва или се изключва сам	Неправилно стартиране.	Следвайте упътването (вж. гл. 6.3)
	Липсва масло или бензин в двигателя	Проверете нивото на маслото и на бензина.
	Замърсена свещ или неправилно разстояние между електродите	Проверете свеща (Вижте за справка ръководството на двигателя).
	Запушен въздушен филтър	Почистете и/или сменете филтъра (Вижте за справка ръководството на двигателя).
	Проблеми на карбуратора	Свържете се с оторизиран сервизен център.
	Косачката не е била изпразнена от бензина в края на миналия сезон. Поплавъка може да е блокиран.	Вижте за справка ръководството на двигателя и се свържете с оторизиран сервизен център.
2. Двигателят функционира неправилно или няма мощност при натоварване, или се спира по време на работа.	Запушен въздушен филтър	Почистете и/или сменете филтъра (Вижте за справка ръководството на двигателя).
	Замърсена свещ или неправилно разстояние между електродите	Проверете свеща (Вижте за справка ръководството на двигателя).
	Проблеми на карбуратора	Свържете се с оторизиран сервизен център.

ПРОБЛЕМ	ВЪЗМОЖНА ПРИЧИНА	МЕРКИ
3. Задавяне на двигателя	Ръкохватката за ръчно задействане е била задействана неколкократно при включен стартер.	Вижте за справка ръководството на двигателя.
	Ръкохватката за ръчно задействане е била задействана неколкократно при откачена капачка на свеща.	Поставете капачката на свеща и се опитайте да запалите двигателя. (Вижте за справка ръководството на двигателя).
4. Окосената трева вече не се събира в торбата	Инструмента за рязане е ударил чуждо тяло или е ударен	Спрете двигателя и разкачете кабела на свещта: Проверете за евентуални повреди и се свържете със сервизен център за евентуална смяна на инструмента за рязане. (пар. 8.1)
	Вътрешността на шасито е замърсена.	Почистете вътрешността на шасито, за да улесните преминаването на тревата към торбата за събиране (пар. 7.3.1)
5. Неравномерно косене (рязане) на трева	Инструмента за рязане не е в добро състояние	Свържете се със сервизен център за наточване или смяна на инструмента за рязане.
6. Чува се шум и/или се усещат прекалени вибрации по време на работа	Повредена машина или разхлабени части. Щифта на инструмента за рязане и излязъл от неговото гнездо.	Спрете машината и откачете кабела на свещта (фиг. 22). Проверете за евентуални повреди. Проверете дали има разхлабени части и ги затегнете. Извършете проверки, смени или поправки в оторизиран специализиран център.
	Фиксиране на разхлабен инструмент за рязане или повреден инструмент за рязане	Спрете двигателя и разкачете кабела на свещта: Свържете се със Сервизен център, за проверки, смени или поправки (пар. 8.1)

Ако проблемите продължават след като сте практикували описаните по-горе решения за отстраняване на неизправностите, свържете се с Вашия дистрибутор.

15. ПРИНАДЛЕЖНОСТИ ПО ЗАЯВКА

15.1 КОМПЛЕКТ ЗА "MULCHING" (РАЗДРОБЯВАНЕ)

Раздробява фино откосената трева и я оставя на поляната, като алтернатива на събирането ѝ в чувала (за машини, които са предразположени за монтаж на този комплект) (фиг. 23).

BS

PAŽNJA!: PRIJE KORIŠTENJA MAŠINE, PAŽLJIVO PROČITAJTE OVAJ PRIRUČNIK. Sačuvati za naredne potrebe.

SADRŽAJ

1. OPĆE INFORMACIJE 1
2. SIGURNOSNI PROPISI 1
   2.1 Obuka 1
   2.2 Pripremne radnje 2
   2.3 Za vrijeme upotrebe 2
   2.4 Održavanje, skladištenje i transport 3
   2.5 Zaštita okolice 3
3. UPOZNAVANJE S MAŠINOM 3
   3.1 Opis mašine i predviđena upotreba 3
   3.2 Sigurnosne oznake 4
   3.3 Identifikacijska naljepnica 4
   3.4 Glavni dijelovi 4
4. MONTAŽA 4
   4.1 Komponente za montažu 5
   4.2 Montaža vreće 5
   4.3 Montaža držala 5
5. UPRAVLJAČKE KOMANDE 5
   5.1 Rukohvat za ručno pokretanje 5
   5.2 Komanda za električno startanje u obliku dugmeta 5
   5.3 Komanda gasa 5
   5.4 Komanda varijatora brzine 5
   5.5 Poluga kočnice motora / rezne glave 5
   5.6 Poluga za aktiviranje vuče 5
   5.7 Podešavanje visine košenja 5
6. UPOTREBA MAŠINE 6
   6.1 Pripremne radnje 6
   6.2 Sigurnosne kontrole 7
   6.3 Startanje 7
   6.4 Rad 8
   6.5 Zaustavljanje 8
   6.6 Nakon upotrebe 8
7. REDOVNO ODRŽAVANJE 9
   7.1 Opće informacije 9
   7.2 Sipanje goriva 9
   7.3 Kontrola / sipanje motornog ulja 9
   7.4 Čišćenje 9
   7.5 Matice i vijci za fiksiranje 10
   7.6 Baterija 10
8. IZVANREDNO ODRŽAVANJE 10
   8.1 Rezna glava 10
   8.2 Regulacija kabla varijatora 10
9. SKLADIŠTENJE 10
10. ODRŽAVANJE I TRANSPORT 10
11. ASISTENCIJA I POPRAVKA 11
12. POKRIĆE GARANCIJE 11
13. TABLICA S INTERVENCIJAMA ODRŽAVANJA 11
14. PREPOZNAVANJE PROBLEMA 12
15. DODATNA OPREMA NA ZAHTJEV 13
   15.1 Oprema za malčiranje 13

1. OPĆE INFORMACIJE

1.1 KAKO SE SLUŽITI PRIRUČNIKOM

U priručniku neki paragrafi koji sadrže informacije od posebnog značaja za sigurnost ili rad, istaknuti su na različite načine, prema sljedećem kriteriju:

NAPOMENA *ili* **VAŽNO** *pruža objašnjenja ili ostale elemente u vezi s prethodno navedenim, kako ne biste oštetili mašinu ili napravili štetu.*

Simbol ⚠ ističe opasnost. Ukoliko se ne pridržavate upozorenja, možete se povrijediti ili nanijeti povrede i/ili oštećenja trećim licima.

Paragrafi istaknuti kvadratom s tačkastim stranama sive boje pokazuju opcijske karakteristike koje ne postoje na svim modelima mašina opisanih u ovom Priručniku. Provjerite je li karakteristika prisutna na Vašem modelu mašine.

Sve oznake "prednji", "stražnji", "desno" i "lijevo" odnose se na rukovaoca u položaju za upravljanje mašine.

1.2 REFERENCIJE

1.2.1 Slike

Slike u ovim uputstvima za upotrebu označene su brojevima 1, 2, 3 i tako dalje.
Dijelovi prikazani na slikama označeni su slovima A, B, C i tako dalje.
Referencija na komponentu C na slici 2 označava se natpisom: "Vidi sl. 2.C" ili samo "(sl. 2.C)".
Slike su indikativne. Stvarni broj komada može varirati u odnosu na one prikazane.

1.2.2 Naslovi

Priručnik je podijeljen na poglavlja i paragrafe. Naslov paragrafa "2.1. Obuka" je podnaslov od "2. Sigurnosni propisi". Referencija na naslove i paragrafe označena je skraćenicama pogl. i par. i odnosnim brojem. Primjer: "pogl. 2" ili "par. 2.1".

2. SIGURNOSNI PROPISI

2.1 OBUKA

⚠ ***Upoznajte se sa komandama i s prikladnim načinom upotrebe mašine. Naučite da brzo zaustavite motor. Nepoštivanje upozorenja i uputa može dovesti do nastanka požara i/ili ozbiljnih ozljeda.***

- Nemojte nikada dopustiti da mašinu koriste djeca ili osobe koje nisu dovoljno upoznate s uputstvima. Lokalni zakoni mogu utvrditi minimalni uzrast korisnika.
- Ne koristiti nikada mašinu ako je korisnik umoran ili se loše osjeća, ili je pak uzeo lijekove, drogu ili alkohol ili materije koje ugrožavaju njegove reflekse i pažnju.
- Nemojte prevoziti djecu niti druge putnike.
- Ne zaboravite da je rukovaoc ili korisnik odgovoran za nezgode i nepredviđene slučajeve koji mogu nastati na štetu drugih osoba ili njihove imovine. Odgovornost korisnika podrazumijeva procjenu potencijalnih opasnosti terena na kojem se radi, poduzimanje svih potrebnih mjera kako bi garantovao vlastitu sigurnost i sigurnost drugih osoba, a posebno na strmim, neravnim, klizavim ili nestabilnim terenima.
- Ukoliko želite ustupiti ili posuditi mašinu drugima, provjerite je li novi korisnik pročitao upute za upotrebu sadržane u ovom priručniku.

2.2 PRIPREMNE RADNJE

Oprema za ličnu zaštitu
- Nosite prikladnu odjeću, jaku radnu obuću s neklizajućim đonom i dugim pantalonama. Ne uključujute mašinu bosih nogu ili u otvorenim sandalama. Nosite opremu za zaštitu sluha.
- Nemojte nositi šalove, košulje, ogrlice, narukvice, odjeću koja ima lepršave dijelove, kao ni uzice ni kravate, odnosno dodatke koji vise ili su široki jer bi se mogli zakačiti za mašinu ili predmete i materijal koji se nalaze na radnom mjestu.
- Prikladno vezati dugu kosu.

Radni prostor / Mašina
- Detaljno pregledajte čitavu radnu površinu i uklonite sve što bi mašina mogla izbaciti ili što bi moglo oštetiti reznu glavu/okretne dijelove (kamenje, granje, žica, kosti, itd).

Motor s unutarnjim izgaranjem: gorivo

⚠ **OPASNOST**! Gorivo je lako zapaljivo.
- Čuvajte gorivo u službeno potvrđenim kanisterima za goriva, na sigurnom mjestu, podalje od izvora topline ili otvorenog plamena.
- U posudama ne smije biti ostataka trave, lišća ili prekomjerne masnoće.
- Ne ostavljajte kanistere na dohvatu djece.
- Nemojte pušiti za vrijeme dolivanja ili sipanja goriva i svaki put kad rukujete gorivom.
- Dolijte gorivo pomoću lijevka i to samo na otvorenom.
- Izbjegavajte udisati pare goriva.
- Nemojte dodavati gorivo ili otvarati poklopac na spremniku kad motor radi ili kad je vruć.
- Polako otvorite poklopac na spremniku i pričekajte da se postupno ispusti unutrašnji pritisak.
- Nemojte približavati plamen otvoru spremnika da provjerite njegov sadržaj.
- Ukoliko dođe do prosipanja benzina, ne startati motor, nego udaljiti mašinu na mjesto gdje gorivo nije prosuto, te izbjeći mogućnost izazivanja požara, sve dok gorivo ne ispari i dok se ne rasprše benzinske pare.
- Odmah očistite svaki trag goriva koji se prosuo po mašini ili na tlo.
- Uvijek vratite na mjesto i dobro pritegnite poklopce na spremniku i kanisteru goriva.
- Nemojte startati mašinu na mjestu gdje ste sipali gorivo; motor treba startati na rastojanju od najmanje 3 metra od mjesta gdje se sipano gorivo u mašinu.
- Izbjegavajte da gorivo dođe u dodir s odjećom, a u tom slučaju, presvucite se prije nego što startate motor.

2.3 ZA VRIJEME UPOTREBE

Radni prostor
- Nemojte aktivirati motor u zatvorenim prostorijama, u kojima bi moglo da se nakupljaju opasni dimovi ugljičnog monoksida. Operacije startanja moraju se vršiti napolju ili na dobro provjetrenom mjestu. Ne zaboravite da su ispušni plinovi otrovni.
- Za vrijeme startanja mašine, nemojte usmjerivati prigušivač odnosno ispusne plinove prema zapaljivom materijalu.
- Nemojte koristiti mašinu na prostoru u kojem postoji rizik od eksplozija, u prisustvu zapaljive tekućine, plina ili prašine. Električni kontakti ili mehaničko trljanje mogu dovesti do stvaranja iskri koje mogu zapaliti prašinu ili paru.
- Radite isključivo po dnevnom svjetlu ili pri dobrom umjetnom osvjetljenju ili kad se dobro vidi.
- Udaljite osobe, djecu i životinje s radnog područja. Djecu trebaju nadgledati odrasli.
- Nemojte raditi po mokroj travi, kad pada kiša i kad postoji rizik od nevremena, posebno kad postoji mogućnost pojave munja.
- Posebnu pažnju obratite na neravnine terena (ispupčenja, udubljenja), na padine, na skrivene opasnosti i na prisutnost mogućih opasnosti koje bi mogle ograničiti vidljivost.
- Budite oprezni u blizini provalija, jaraka ili nasipa. Mašina se može prevrnuti ako jedan točak premaši rub provalije ili se rub ospe.
- Po strmim travnjacima trebate kositi poprečno, nikada gore/dolje, vodeći računa prilikom promjene pravca, morate imati dobar oslonac i paziti kako točkovi ne bi naišli na prepreke (kamenje, granje, korenje, itd.) koje bi mogle dovesti do bočnog klizanja ili gubitka kontrole nad mašinom.
- Pazite na promet kad mašinu koristite u blizini puta.

Ponašanje
- Pazite kad se krećete u rikverc ili unazad. Gledajte iza sebe prije i za vrijeme kretanja u rikverc da se uvjerite da iza vas nema prepreka.
- Nemojte trčati, već hodajte.
- Nemojte da vas kosilica vuče.
- Držite uvijek ruke i noge podalje od rezne glave, kako za vrijeme startanja tako i za vrijeme korištenja mašine.
- Pažnja: rezni element nastavlja se okretati nekoliko sekundi i nakon što ga isključite ili nakon što ste ugasili motor.
- Uvijek se držite podalje od otvora za izbacivanje.
- Isključite reznu glavu:
  - Za vrijeme pomicanja između radnih površina
  - Prilikom prelaska preko netravnatnih površina
- Isključite reznu glavu, zaustavite motor, otkačite kapicu svjećice i izvadite ključ za paljenje (ako postoji):
  - svaki put kad mašinu ne nadzirete
- ⚠ U slučaju kvara ili nezgoda za vrijeme rada, odmah zaustavite motor i udaljite mašinu kako ne bi nastala dalja oštećenja; u slučaju da je korisnik ozlijeđen ili da je isti ozlijedio druge osobe, odmah treba primijeniti mjere prve pomoći koje su najprikladnije nastaloj situaciji i obratiti se zdravstvenoj ustanovi za potrebno liječenje. Pažljivo uklonite sve

eventualne otpatke koji bi mogli oštetiti ili povrijediti osobe ili životinje u slučaju da ih niko ne nadzire.

- ⚠ Razina buke i vibracija navedena u ovim uputstvima, predstavlja najviše vrijednosti za vrijeme upotrebe mašine. Upotreba reznog elementa koji nije uravnotežen, prevelika brzina kretanja, nevršenje održavanja bitno utiču na emisiju zvuka i vibracije. Stoga je potrebno primijeniti preventivne mjere za otklanjanje mogućih šteta izazvanih prevelikom bukom ili naprezanjima od vibracija; vršiti održavanje mašine, nositi zaštitu za uši, praviti pauze za vrijeme rada.

Ograničenja u upotrebi
- Nikada nemojte koristiti mašinu kad su štitnici oštećeni, kad nisu namontirani ili kad nisu pravilno namontirani (vreća za skupljanje trave, štitnik bočnog izbacivanja, štitnik za izbacivanje odostraga)
- Ne koristite mašinu ako dodatna oprema/alatke nisu instalirane na predviđenim mjestima.
- Nemojte isključivati, deaktivirati, skidati ili oštećivati sigurnosne uređaje/ mikroprekidače koji postoje na mašini.
- Nemojte mijenjati podešenost motora, niti ga pustite da radi prekomjernom brzinom. Ako motor radi pri prevelikom broju okretaja, povećava se rizik od osobnih ozljeda.
- Ne izlagati mašinu preteranom naporu i ne koristiti malu mašinu za teške radove; upotreba odgovarajuće mašine smanjuje rizike i poboljšava kvalitet rada.

2.4 ODRŽAVANJE, SKLADIŠTENJE I TRANSPORT

Redovno održavajte mašinu i ispravno je uskladištite kako bi se održala njena sigurnost i njen izvorni učinak.

⚠ ***Nemojte koristiti mašinu kad su njeni dijelovi istrošeni ili oštećeni. Dijelovi u kvaru ili oštećeni dijelovi moraju se zamijeniti, nikada popravljati. Koristite isključivo originalne rezervne dijelove: upotreba neoriginalnih rezervnih dijelova i/ili dijelova koji nisu ispravno namontirani, može ugroziti sigurnost mašine, izazvati nezgode ili ozljede osoba, a pritom proizvođač neće biti odgovoran niti obavezan nadoknaditi štetu.***

Održavanje
- Da bi se smanjio rizik od požara, redovno provjeravajte da ne dolazi do curenja ulja i/ili goriva.
- Za vrijeme vršenja operacija podešavanja mašine, pazite da ne uvučete prste između rezne glave u pogonu i fiksnih dijelova mašine.

Skladištenje
- Ne odlažite mašinu ako u spremniku ima goriva u prostoriju gdje bi pare goriva mogle doći u dodir s plamenom, iskrama ili jakim izvorom topline.
- Da biste smanjili rizik od požara, nemojte ostavljati posude s odrezanim/pokošenim materijalom u prostorijama.

Pomicanje i transport
- Kad mašinu prevozite na prijevoznom sredstvu, potebno je da:
  1. utovarite mašinu kad je motor isključen i guranjem od strane dovoljno osoba
  2. zatvorite slavinu goriva (ako je predviđena)
  3. postavite mašinu tako da ona ne predstavlja opasnost ni za koga
  4. učvrstite mašinu dobro na transportnom sredstvu pomoću sajli ili lanaca da se ona ne bi prevrnula i oštetila i da ne bi došlo do curenja goriva

2.5 ZAŠTITA OKOLICE

Zaštita životne sredine mora biti važan i prioritetan aspekt pri korištenju mašine, uz poštovanje susjedstva i okoline u kojoj živimo.
- Nemojte uznemiravati susjede. Koristite mašinu samo u dogledno vrijeme (ne rano ujutru niti kasno uveče jer biste tada mogli uznemiriti osobe).
- Strogo slijedite lokalne propise za zbrinjavanje ambalaže, ulja, goriva, filtera, istrošenih dijelova ili bilo kojeg drugog elementa koji ima jak utjecaj na okolicu; ovaj otpad se ne smije bacati u obični otpad, već se mora odvojiti i predati određenim centrima za skupljanje otpada koji će se pobrinuti za recikliranje materijala.
- Strogo se pridržavajte lokalnih propisa za uklanjanje otpadnog materijala nakon košenja.
- Kada prestanite koristiti mašinu, nemojte napustiti mašinu u okolici, već se obratite centru za sakupljanje otpada, u skladu sa važećim lokalnim propisima.

3. UPOZNAVANJE S MAŠINOM

3.1 OPIS MAŠINE I PREDVIĐENA UPOTREBA

Ova mašina je kosilica na guranje.
Mašina se uglavnom sastoji od motora, koji uključuje reznu glavu, smještenu u karteru, koji posjeduje točkove i držalo.

Rukovaoc može upravljati mašinom i aktivirati glavne komande tako što će uvijek biti iza držala, te dakle na sigurnosnom rastojanju od rotirajuće rezne glave. Udaljavanje rukovaoca od mašine dovodi do zaustavljanja motora i rezne glave u roku od nekoliko sekundi.

3.1.1 Predviđena upotreba

Ova mašina je projektovana i napravljena za košenje (i skupljanje) trave u vrtovima i na travnatim površinama, a njena je širina prilagođena kapacitetu košenja; mašinom upravlja rukovaoc na guranje.

Obično ova mašina može:
1. kositi travu i skupljati je u vreću za skupljanje trave;
2. kositi travu i izbacivati je na zemlju odostraga;
3. kositi travu i bočno je izbacivati (ako je to predviđeno)
4. kositi travu, usitniti je i ostaviti je na zemlji (efekt malčiranja - ukoliko je predviđen).

Upotreba posebne dodatne opreme, koju je predvideo proizvođač kao originalne opreme ili opreme koja se posebno može kupiti, omogućava da se košenje trave izvrši na različite načine, koji su prikazani u ovom priručniku ili u uputstvima koja idu uz razne dodatke.

3.1.2 Neprimjerena upotreba

Bilo koja druga upotreba koja nije prethodno navedena može biti opasna i nanijeti štetu osobama i/ili predmetima. U neprimjerenu upotrebu spadaju (navodimo samo nekoliko primjera):

- Prijevoz osoba, djece ili životinja na mašini jer bi one mogle pasti i ozbiljno se povrijediti ili bi to moglo ugroziti sigurnu vožnju;
- Vožnja na mašini;
- Upotreba mašine za vuču ili guranje tereta;
- Uključivanje rezne glave na netravnatim površinama;
- Korištenje mašine za skupljanje lišća ili ostataka;
- Korištenje mašine za podešavanje živice ili za rezanje vegetacije koja nije travnata;
- Korištenje mašine od strane više osoba;

VAŽNO *Neprimjerena upotreba dovodi do prestanka važenja garancije, a proizvođač neće snositi nikakvu odgovornost, već će korisnik morati snositi troškove za oštećenja ili povrede nanijete samom sebi ili trećim osobama.*

3.1.3 Tipologija korisnika

Ova mašina je namijenjena da je koriste osobe, odnosno rukovaoci koji nisu profesionalci. Ova mašina je namijenjena za upotrebu iz hobija.

VAŽNO *Mašinu mora koristiti samo jedan rukovaoc.*

3.2 SIGURNOSNE OZNAKE

Na mašini se nalaze razni simboli (sl. 2). Oni imaju ulogu da podsjete rukovaoca na ponašanje koje mora imati kako bi koristio mašinu pažljivo i oprezno. Značenje simbola:

Pažnja! Pročitati prije upotrebe mašine.

Upozorenje! Nemojte uvlačiti ruke ili noge u kućište rezne glave. Otkačite kapicu svjećice i pročitajte upute prije bilo kakve radnje održavanja ili popravljanja.

Opasnost! TOsobe moraju biti izvan radnog područja za vrijeme upotrebe mašine.

Opasnost! Nemojte uvlačiti ruke ili noge u kućište rezne glave.

VAŽNO *Oštećene ili nečitljive naljepnice moraju se zamijeniti. Zatražite nove naljepnice od ovlaštene servisne službe.*

3.3 IDENTIFIKACIJSKA NALJEPNICA

Na identifikacijskoj naljepnici nalaze se slijedeći podaci (sl. 1):

1. Razina zvučne snage
2. Oznaka sukladnosti CE
3. Godina proizvodnje
4. Tip kosilice
5. Serijski broj
6. Naziv i adresa proizvođača
7. Šifra artikla
8. Nazivna snaga i maksimalna radna brzina motora
9. Težina u kg

Upišite identifikacijske podatke o mašini u odgovarajući prostor na etiketi koja se nalazi na poleđini naslovne strane.

VAŽNO *Koristite identifikacijske podatke koji se nalaze na naljepnici za identifikaciju proizvoda svaki put kada kontaktirate ovlašteni servis.*

VAŽNO *Primjer izjave o sukladnosti nalazi se na posljednjim stranama priručnika.*

3.4 GLAVNI DIJELOVI

Mašina se sastoji od niza glavnih dijelova koji imaju slijedeću funkciju (sl.1):

- **A.** **Šasija**: karter unutar kojeg se nalazi okretna rezna glava.
- **B.** **Motor**: pokreće reznu glavu i daje pogon točkovima.
- **C.** **Rezna glava**: element za košenje trave.
- **D.** **Štitnik za izbacivanje odostraga**: u pitanju je sigurnosni štitnik koji spriječava da eventualni predmeti koje je sakupila rezna glava budu odbačeni daleko od mašine.
- **E.** **Usmjerivač za izbacivanje odostraga**: osim toga što služi za izbacivanje trave na zemlju odostraga, predstavlja sigurnosni element i spriječava da eventualni predmeti koje je skupila rezna glava budu odbačeni daleko od mašine
- **F.** **Štitnik bočnog izbacivanja (ako je predviđen)**: u pitanju je sigurnoni štitnik koji onemogućava da eventualni predmeti koje skupe rezne glave budu odbačeni daleko od mašine.
- **G.** **Usmjerivač bočnog izbacivanja (ako je predviđen)**: osim toga što služi za bočno izbacivanje trave na zemlju, predstavlja sigurnosni element i spriječava da eventualni predmeti koje je skupila rezna glava budu odbačeni daleko od mašine
- **H.** **Vreća za skupljanje trave**: pored toga što skuplja pokošenu travu, predstavlja sigurnosni element jer spriječava da eventualni predmeti koje skupi rezna glava budu odbačeni daleko od mašine.
- **I.** **Držalo**: predstavlja radni položaj rukovaoca. Zahvaljujući njegovoj dužini rukovaoc može uvijek biti na sigurnosnom rastojanju od okretne rezne glave.
- **J.** **Poluga kočnice motora/rezne glave**: u pitanju je poluga koja omogućava startanje i zaustavljanje motora i istovremeno uključivanje/isključivanje rezne glave.
- **K.** **Poluga za uključivanje pogona**: u pitanju je oluga koja uključuje pogon točkova i omogućava kretanje mašine.

4. MONTAŽA

Sigurnosni propisi opisani su u pogl. 2. Strogo se pridržavajte ovih propisa kako ne bi nastali rizici ili opasnosti.

Za potrebe skladištenja i transporta, neki dijelovi mašine nisu direktno sklopljeni u tvornici, već ih treba namontirati nakon skidanja ambalaže, prema narednim uputama.

⚠ ***Skidanje ambalaže i dovršetak montaže trebaju se izvršiti na ravnoj i čvrstoj površini, s dovoljno prostora za pokretanje mašine i pakovanja i uz pomoć odgovarajućeg alata. Nemojte koristiti mašinu prije nego što završite radnje navedene u odjeljku "MONTAŽA".***

4.1 KOMPONENTE ZA MONTAŽU

U pakiranju se nalaze dijelovi za montažu.

4.1.1 Skidanje ambalaže

1. Otvorite pakovanje pažljivo, pazite da ne zagubite dijelove.
2. Pročitajte dokumentaciju koja se nalazi u kutiji, kao i ova uputstva.
3. Izvadite iz kutije sve dijelove koji nisu namontirani.
4. Izvadite mašinu iz kutije.
5. Zbrinite kutiju i ambalažu u skladu s lokalnim zakonskim propisima.

4.2 MONTAŽA VREĆE

Vreća se isporučuje već namontirana.
Provjerite jesu li komponenti ispravno sklopljeni (sl. 3.A).

4.3 MONTAŽA DRŽALA

Pažljivo otvorite držalo u radni položaj (sl. 4.A).

Umetnuti sajlu za startanje u donju i gornju spiralu i pritegnite maticu (sl. 4.B).

5. UPRAVLJAČKE KOMANDE

5.1 RUKOHVAT ZA RUČNO POKRETANJE

Omogućava ručno startanje motora (sl. 5.A).

5.2 KOMANDA ZA ELEKTRIČNO STARTANJE U OBLIKU DUGMETA

ENGINE START Omogućava električno startanje motora (sl. 5.B).

5.3 KOMANDA GASA

Reguliše broj obrtaja motora (sl. 6.A).
Položaji koji su označeni na pločici su:

1. **Puna brzina.** Treba je uvijek koristiti za vrijeme rada mašine.
2. **Najmanja, koristi se kad je motor dovoljno zagrijan za vrijeme faze stajanja.**
3. **Komanda čoka aktivirana.** Koristi se za paljenje motora na hladno.

5.4 KOMANDA VARIJATORA BRZINE

Varijator brzine omogućava regulaciju brzine kretanja (sl. 7.A).
Položaji koji su označeni na pločici su:

1. **Maksimalna brzina.**
2. **Minimalna brzina.**

VAŽNO *Prelazak s jedne na drugu brzinu mora se izvršiti kad je motor uključen, a pogon aktiviran. Nemojte dirati komandu varijatora brzine kad je motor ugašen. Ova operacija bi mogla oštetiti mjenjač.*

NAPOMENA *Ako se mašina ne kreće kad je komanda u položaju «», dovoljno je postaviti polugu na «», pa je odmah vratiti u položaj «».*

5.5 POLUGA KOČNICE MOTORA / REZNE GLAVE

U pitanju je poluga za startanje i zaustavljanje motora i istovremeno uključivanje/isključivanje rezne glave (sl. 8.A).

5.6 POLUGA ZA AKTIVIRANJE VUČE

Uključuje pogon točkova i omogućava kretanje mašine naprijed.

1. **Pogon uključen.** Kosilica se kreće kad je poluga gurnuta prema držalu (sl. 8.B). Kosilica se zaustavlja puštanjem poluge.

VAŽNO *Motor uvijek treba pokrenuti kad je pogon isključen.*

VAŽNO *Da ne biste oštetili prijenosni mehanizam, izbjegavajte vući mašinu unazad kad je pogon uključen.*

5.7 PODEŠAVANJE VISINE KOŠENJA

Spuštanjem ili dizanjem šasije moguće je kositi travu na različitoj visini.

⚠ ***Izvršite ovu operaciju kad je rezna glava zaustavljena.***

• **Podešavanje tipa "I".**
Podešavanje visine košenja dobiva se pritiskom na dugme (sl. 9.A) i dizanjem ili spuštanjem šasije, preko rukohvata (sl. 9.B) do željenog položaja.

• **Podešavanje tipa "II".**
Podešavanje visine košenja vrši se pomoću odgovarajuće poluge (sl. 9.C) koja diže ili spušta šasiju do željenog položaja.

6. UPOTREBA MAŠINE

⚠ ***Sigurnosni propisi kojih se trebate pridržavati opisani su u pogl. 2. Strogo se pridržavajte ovih propisa kako ne bi nastali rizici ili opasnosti.***

VAŽNO *Za uputstva o motoru i bateriji (ako je predviđena), pogledajte osgovarajuće priručnike.*

6.1 PRIPREMNE RADNJE

Prije nego što počnete raditi, neophodno je da izvršite niz kontrola i operacija kako biste se uvjerili da se posao obavlja dobro i u najvećoj sigurnosti.

Stavite kosilicu u vodoravni položaj ; ista mora imati dobar oslonac na terenu.

6.1.1 Sipanje ulja i benzina

VAŽNO *Mašina se isporučuje bez motornog ulja i goriva.*

Prije nego što počnete koristiti mašinu provjerite ima li u njoj goriva i provjerite razinu ulja (par. 7.2, par. 7.3). U vezi s načinom i mjerama opreza prilikom sipanja goriva i sipanja ulja pridržavajte se propisa navedenih u (par. 7.2, par. 7.3) i u priručniku motora.

6.1.2 Priprema mašine za rad

NAPOMENA *Ova mašina omogućuje košenje travnjaka na više načina; prije početka rada, mašinu treba podesiti shodno odabranom načinu košenja.*

a. Pripema za košenje i skupljanje trave u vreću za skupljanje trave:

• **Tip "I"**
1. Postavite vreću za skupljanje trave kako je prikazano na slici (sl. 10.A). Postavite bočne klinove u vodilice koje se nalaze u osnovi držala (sl. 10.B) i gurnite vreću prema naprijed sve dok ne čujete "klik" (sl. 10.C).

• **Tip "II"**
1. Podignite štitnik za izbacivanje odostraga (sl. 10.D) i pravilno zakačite vreću za skupljanje trave kako je prikazano na slici (sl. 10.E).

b. Priprema za košenje i izbacivanje trave na zemlju odostraga:

- **Tip "I"**
  1. Skinite vreću za skupljanje trave.
  2. Podignite štitnik za izbacivanje odostraga (sl. 11.A) i zakačite usmjerivač za izbacivanje odostraga (sl. 11.C) u predviđene rupe i provjerite je li stabilan.
  3. Kod modela s bočnim izbacivanjem: provjerite je li štitinik za bočno izbacivanje (sl. 11.D) spušten.

Da biste skinuli usmjerivač za izbacivanje odostraga:
  1. Podignite štitnik za izbacivanje odostraga (sl. 11.A);
  2. Podignite usmjerivač za izbacivanje odostraga tako što ćete ga otkačiti s rupa (sl. 11.C).

- **Tip "II"**
  1. Skinite vreću za skupljanje trave i provjerite je li štitnik za izbacivanje odostraga (sl. 11.A) stabilno spušten.

c. Priprema za košenje i usitnjavanja trave (funkcija malčiranja):
  1. Podignite štitnik za izbacivanje odostraga (sl. 12.A) i postavite čep usmjerivača (sl. 12.B) u otvor za izbacivanje.
  2. Kod modela s bočnim izbacivanjem: provjerite je li štitinik za bočno izbacivanje (sl. 11.D) spušten.

Da biste skunuli čep usmjerivača postupite kako slijedi:
  1. Podignite štitnik za izbacivanje odostraga (sl. 12.A);
  2. Skinite čep usmjerivača (sl. 12.B).

d. Priprema za košenje i bočni izbacivanje trave na zemlju:
  1. Podignite štitnik za izbacivanje odostraga (sl. 12.A) i postavite čep usmjerivača (sl. 12.B) u otvor za izbacivanje.
  2. Podignite štitnik bočnog izbacivanja (sl. 13.A)
  3. Stavite štitnik bočnog izbacivanja (sl. 13.E).
  4. Zatvorite štitnik bočnog izbacivanja (sl. 13.A) na način da se usmjerivač bočnog izbacivanja (sl. 13.E) blokira.

Da biste skinuli usmjerivač bočnog izbacivanja:
  1. Podignite štitnik bočnog izbacivanja (sl. 13.A);
  2. Otkačite štitnik bočnog izbacivanja (sl. 13.E).

Da biste skunuli čep usmjerivača postupite kako slijedi:
  1. Podignite štitnik za izbacivanje odostraga (sl. 12.A);
  2. Skinite čep usmjerivača (sl. 12.B).

6.1.3 Podešavanje visine košenja

Podesite visinu košenja kako je prikazano (par. 5.7).

6.1.4 Podešavanje visine držala

Visina držala se može podesiti u 3 različita položaja, koje obilježava indikato koji se nalazi u osnovi držala (sl. 14.A). Iz radnog položaja moguće je i sklopiti držalo u sklopljeni položaj.

⚠ Izvršite ovu operaciju kad je rezna glava zaustavljena.

Da biste promijenili visinu držala, aktivirajte obadvije poluge koje se nalaze na stranama držala (sl. 14.B) i držite ih u položaju. Pažljivo postavite držalo na željenu visinu i pustite obadvije poluge.

6.2 SIGURNOSNE KONTROLE

Provjerite slijedeće sigurnosne kontrole i provjerite poklpaju li se rezultati s navodima u tablicama.

⚠ Uvijek prije upotrebe izvršite sigurnosne kontrole.

6.2.1 Generalna kontrola sigurnosti

Predmet	Rezultat
Rezna glava	Ne smije biti oštećena niti istoršena.
Štitnik za izbacivaje odostraga, vreća za skupljanje trave	Čitavi. Nema nikakvih oštećenja. Ispravno namontirani.
Štitnik za bočno izbacivanje; usmjerivač bočnog izbacivanja	Čitavi. Nema nikakvih oštećenja. Ispravno namontirani.
Poluga kočnice motora / rezne glave	Poluga se mora slobodno kretati, ne na silu i prilikom otpuštanja mora se automatski i brzo vratiti u neutralni položaj.
Rukohvat i sajla za startanje.	Sajla mora biti čitava.
Vijci/matice na mašini i reznoj glavi	Moraju biti dobro pričvršćeni (ne smiju biti olabavljeni)
Krug goriva i spojevi.	Nema curenja.
Krug ulja.	Nema curenja. Nema nikakve štete.
Kapica svjećice	Mora biti spojena na samu svjećicu.
Probna vožnja	Nema nepravilnih vibracija. Nema nepravilnih zvukova

6.2.2 Test rada mašine

Radnja	Rezultat
Startajte mašinu (par. 6.3)	Rezna glava se mora kretati.
Aktivirajte polugu pogona	Pomoću točkova mašina se kreće.
Pustite polugu pogona	Točkovi se zaustavljaju i mašina se zaustavlja.
Pustite polugu kočnice motora / rezne glave	Motor se mora ugasiti, a rezna glava se mora zaustaviti u roku od nekoliko sekundi.

⚠ ***Ako se bilo koji rezultat ne poklapa s navodima u tablicama, nemojte koristiti mašinu! Obratite se servisnoj službi koja treba izvršiti potrebne kontrole i popravku.***

6.3 STARTANJE

NAPOMENA *Startajte mašinu na ravnoj površini, na kojoj nema prepreka ili visoke trave*

6.3.1 Modeli sa rukohvatom za ručno startanje

1. **Ako se starta hladan motor**: dovedite gas u položaj "Čok" uključen (sl. 6.A) (ako ga ima).
2. Povucite polugu kočnice motora/rezne glave prema držalu(sl. 15.A).

NAPOMENA *Poluga kočnice motora / rezne glave mora ostati povučena kako se motor ne bi zaustavio.*

3. Uhvatite rukohvat za startanje i startajte motor tako što ćete odlučno povući sajlu za startanje (sl. 15.B).
4. Nakon paljenja dovedite gas u položaj pune brzine (ako postoji).

NAPOMENA *Upotreba komande čoka kad je motor zagrijan može dovesti do prljanja svjećice i do nepravilnog rada motora.*

6.3.2 Modeli s komandom za električno startanje u obliku dugmeta

1. Stavite bateriju u odgovarajući prostor na motoru (sl. 16.A). (pridržavajte se uputstava sadržanih u priručniku s uputstvima za motor)
2. Ubacite ključ do kraja (ako ga ima) (sl. 16.B).
3. Povucite polugu kočnice motora/rezne glave prema držalu (sl. 15.A).

NAPOMENA *Poluga kočnice motora / rezne glave mora ostati povučena kako se motor ne bi zaustavio.*

4. Pritisnite dugme za startanje i držite ga pritisnutim dok se motor ne upali. (sl. 16.D).

6.4 RAD

VAŽNO *Za vrijeme rada uvijek se držite na sigurnosnom rastojanju od rezne glave, a to rastojanje je određeno dužinom držala.*

6.4.1 Košenje trave

1. Počnite da se krećete i kosite travu na travnjaku.
2. Podesite brzinu kretanja i visinu košenja (par. 5.7) prema stanju travnjaka (visina, gustina i vlaga trave) i količini pokošene trave;

U slučaju malčiranja ili izbacivanja trave odostraga: izbjegavajte kositi veliku količinu trave. Nikada nemojte kositi više od jedne trećine ukupne visine trave u jednom prolazu (sl. 17).

3. Izgled travnjaka će biti bolji ukoliko se košenje uvijek obavi na istoj visini i naizmjenično u dva smjera (sl. 18).

U slučaju bočnog izbacivanja: preporuča se da se krećete tako da ne izbacite pokošenu travu na dio travnjaka koji tek trebate pokositi.

6.4.2 Savjeti za održavanje urednog travnjaka

Svaki tip trave posjeduje različite osobine, tako da bi se uređivanju travnjaka uvijek moralo pristupiti na odgovarajući način; na pakovanjima sjemena proučiti pažljivo naznake u vezi visine sječenja, te pritom imati u vidu uslove za rast trave na konkretnom travnjaku. Mora se imati u vidu da se najveći dio trava sastoji od stabljike sa jednim ili više listova. Ako se list u cijelosti sasiječe tokom kosidbe, travnjak će se oštetiti, te će mu novi rast biti otežan.
Generalno, važi slijedeće:

- prenisko košenje uzrokuje čupanje i prorjeđivanje travnatog pokrivača na kojem se tada mogu vidjeti « mrlje »;
- tokom ljeta, travu treba ostaviti višu, kako bi se izbjeglo prosušivanje zemljišta;
- ne kositi mokru travu, jer se uslijed prianjanja trave može umanjiti efikasnost okretne rezne glave koja u tom slučaju dovodi do kidanja trave na travnjaku;
- ukoliko je trava izuzetno visoka, trebalo bi izvršiti prvo košenje na najvišoj visini koju je moguće podesiti na mašini, a potom naredno košenje, u razmaku od dva do tri dana.

6.4.3 Pražnjenje vreće za skupljanje trave

Kad se vreća za skupljanje trave (sl. 1.H) suviše napuni, skupljanje trave više nije efikasno i mijenja se zvuk kosilice.

Ako je u pitanju vreća za sapljanje trave s indikatorom napunjenosti vreće:

1. podignut (a) = vreća prazna
2. spušten (b) = vreća puna

Za vrijeme rada, dok je rezna glava u pogonu, indikator je podignut sve dok vreća za skupljanje trave može primati pokošenu travu; kad se indikator spusti, to znači da je vreća za skupljanje trave napunjena i da je treba isprazniti.

Da biste skinuli vreću za skupljanje trave i ispraznili je:
- Pustite polugu kočnice motora / ezne glave i pričekajte da se zaustavi rezna glava (par. 6.5);

- **Samo s vrećom tipa "II"**
  - Podignite štitnik za izbacivanje odostraga (sl. 10.D);

- Uhvatite ručkui skinite vreću za skupljanje trave držeći je u uspravnom položaju.

6.5 ZAUSTAVLJANJE

Za zaustavljanje mašine postupite kako slijedi:
1. Pustite polugu kočnice motora / rezne glave (sl. 19.A);
2. Pričekajte da se zaustavi rezna glava;

⚠ ***Motor bi mogao biti pregrijan odmah nakon što ga ugasite. Ne dodirujte prigušivač ili susjedne dijelove. Postoji opasnost od opekotina.***

Uvijek zaustavite mašinu:
- za vrijeme pomicanja između radnih površina;
- prilikom prelaska preko netravnatnih površina;
- svaki put kad je potrebno preći kakvu prepreku;
- prije reguliranja visine košnja.
- svaki put kada skidate ili ponovo montirate vreću za skupljanje trave;
- svaki put kada skidate ili ponovo montirate usmjerivač za izbacivanje odostraga (ako je predviđen);
- svaki put kada skidate ili ponovo montirate usmjerivač bočnog izbacivanja (ako je predviđen).

6.6 NAKON UPOTREBE

1. Zaustavite mašinu (par. 6.5).
2. Pričekajte da se motor ohladi, prije nego što mašinu odložite u bilo koju prostoriju.
3. Izvršite čišćenje (par. 7.4).
4. Provjerite da nema olabavljenih ili oštećenih dijelova. Ako je potrebno, zamijenite oštećene dijelove i eventualno pritegnite olabavljene vijke.

VAŽNO *Kod modela s komandom za električno pokretanje u obliku dugmeta, izvadite ključ (ako ga ima) ili bateriju svaki put kad mašinu ne koristite ili je ne nadzirete.*

7. REDOVNO ODRŽAVANJE

7.1 OPĆE INFORMACIJE

⚠ ***Sigurnosni propisi kojih se trebate pridržavati navedeni su u pogl. 2. Strogo se pridržavajte ovih propisa kako ne bi nastali rizici ili opasnosti.***

⚠ ***Prije vršenja bilo koje kontrole, čišćenja ili održavanja/podešavanja na mašini postupite kako slijedi:***
- ***zaustavite motor;***
- ***provjerite jesu li se svi dijelovi u pokretu potpuno zaustavili;***
- ***pričekajte da se motor dovoljno ohladi;***
- ***otkačite kapicu svjećice;***
- ***pročitajte odgovarajuća uputstva;***
- ***Nosite odgovarajuću odjeću, zaštitne rukavice ili zaštitne naočale.***

- Učestalost i tip intervencije ukratko su navedeni u "Tablici zahvata održavanja". Cilj sljedeće tabele je da Vam pomogne da održite Vašu mašinu efikasnu i sigurnu. U njoj su navedene glavne intervencije i periodičnost njihovog izvođenja. Izvršite odgovarajuću radnju nakon određenog vremena.
- Upotreba neoriginalnih rezervnih dijelova i neoriginalne dodatne opreme i/ili dodatne opreme koja nije ispravno namontirana, mogla bi imati negativni učinak na rad i sigurnost mašine. Proizvođač neće snositi nikakvu odgovornost u slučaju oštećenja, nezgoda ili povreda koje izazovu ovakvi proizvodi.
- Originalne rezervne dijelove isporučuju ovlašćeni servisi i ovlašteni zastupnici.

VAŽNO *Sve operacije održavanja i podešavanja koje nisu opisane u ovom priručniku, mora izvršiti ovlašteni zastupnik kod kojega ste kupili mašinu ili specijalizirani servis.*

7.2 SIPANJE GORIVA

Sipanje goriva se vrši na sledeći način:
1. Odvrnite poklopac za zatvaranje spremnika i uklonite ga.
2. Stavite lijevak.
3. Sipajte gorivo i izvadite lijevak.
4. Kad sipate gorivo, dobro zavrnite poklopac goriva i očistite eventualno prosuto gorivo.

NAPOMENA *Nemojte puniti gorivo do ruba.*

VAŽNO *Nemojte sipati benzin na plastične dijelove motora ili mašine kako se oni ne bi oštetili i odmah očistite svaki trag prosutog benzina. Garancija ne pokriva oštećenja plastičnih dijelova prouzrokovana benzinom.*

NAPOMENA *Gorivo je kvarljivo i ne smije ostati u spremniku duže od 30 dana. Prije nego što mašinu odložite na duži period, sipajte u spremnik količinu goriva koja će biti dovoljna da završite posao prije odlaganja mašine (pogl. 9).*

7.3 KONTROLA / SIPANJE MOTORNOG ULJA

Da biste osigurali dobar rad i vijek trajanja mašine, poželjno je da povremeno zamijenite motorno ulje, i to uvremenskim intervalima navedenim u Priručniku s upustvima.
Istakanje ulja se treba izvršiti u specijaliziranom servisu ili pak usisavanjem ulja iz otvora za dolijevanje ulja pomoću šprice, imajući u vidu da ovu operaciju morate ponoviti nekoliko puta sve dok potpuno ne ispraznite spremnik. Prije ponovne upotrebe mašine provjerite jeste li dosuli odgovarajuću količinu ulja.

7.3.1 Kontrola / sipanje

Postupak:
- Stavite mašinu na ravno da izvršite kontrolu.
- Očistite prostor oko štapića. Odvijte ga i izvadite. Očistite štapić.
- Stavite štapić do kraja i zavrnite ga u položaju.
- Ponovo izvadite štapić. Provjerite razinu ulja.
- Dolijte ulje ako je ono ispod oznake "MAX".

⚠ ***Ne sipajte previše, to bi moglo dovesti do pregrijavanja motora. Ako razina premaši oznaku "MAX", istočite ulje sve dok ne dostignete ispravnu razinu.***

7.4 ČIŠĆENJE

Svaki put nakon upotrebe izvršite čišćenje prema slijedećim upustvima.

7.4.1 Čišćenje mašine

- Poslije svakog košenja oprati pažljivo kosilicu vodom; ukloniti ostatke trave i blata koji su se zavukli unutar šasije, da bi se izbjeglo otežavanje svakog budućeg startanja kosilice.

U slučaju bočnog izbacivanja ili izbacivanja odostraga: ako je namontiran, trebate ukloniti usmjerivač izbacivanja.

- Unutrašnja boja šasije se, tokom vremena, uslijed nagrizajućeg djelovanja pokošene trave može oštetiti; u tom slučaju, treba intervenirati blagovremeno i preći šasiju bojom protiv hrđe, radi spriječavanja stvaranja rđe koja bi dovela do korozije metala.
- Uvijek obratiti pažnju da na otvorima za vazduh nema ostataka.
- Nemojte koristiti jake tečnosti za čišćenje šasije.
- Radi smanjenja rizika od požara, očistite mašinu, a naročito motor od ostataka trave, lišća i preterane masnoće.
- U slučaju da je neophodno prići mašini s donje strane, nagnuti mašinu isključivo na stranu koja je navedena u knjižici motora, prema odgovarajućim uputama, i provjeriti da li je mašina stabilna prije vršenja bilo koje operacije na njoj. Kod modela kod kojih je predviđeno bočno izbacivanje, potrebno je skinuti usmjerivač izbacivanja (ako je namontiran - vidi 6.1.2.d).

7.4.2 Pranje iznutra

Otkačite vreću za skupljanje trave.
1. Spojite cijev za vodu na odgovarajući priključak (sl. 20.A);
2. Visina košenja mora biti do kraja spuštena;
3. Uvijek morate stajati uvijek iza držala kosilice;
4. Startajte motor.

7.4.3 Čišćenje vreće

1. Ispraznite vreću za skupljanje trave;
2. Protresite je da je očistite od ostataka trave i otpadaka.
3. Operite je i isperite, pa je odložite tako da se brzo osuši.

7.5 MATICE I VIJCI ZA FIKSIRANJE

Matice i vijci moraju biti pričvršćeni kako biste bili sigurni da je mašina uvijek u sigurnim radnim uslovima.

7.6 BATERIJA

Baterija se isporučuje kod modela s komandom za električno startanje u obliku dugmeta. Za uputstva o autonomiji, punjenju i skladištenju i održavanju baterije, pridržavajte se uputstava sadržanih u priručniku s uputstvima za motor.

8. IZVANREDNO ODRŽAVANJE

8.1 REZNA GLAVA

Rezna glava koja nije dobro naoštrena kida travu i dovodi do žućenja travnjaka.

⚠ ***Ne dodirujte reznu glavu sve dok mašinu ne isključite i dok se rezna glava nije skroz zaustavila.***

⚠ ***Sve operacije vezane za reznu glavu (skidanje, oštrenje, uravnotežavanje, popravka, ponovna montaža i/ili zamjena) jesu zahtjevni radovi za koje je potrebna posebna stručnost kao i upotreba odgovarajućeg alata; iz sigurnosih razloga, potrebno je ove radnje izvršiti uvijek u specijalizovanom servisu.***

⚠ ***Uvijek zamijenite reznu glavu koja se oštetila, iskrivila ili istrošila, skupa s njenim vijcima, kako bi se održala uravnoteženost.***

VAŽNO *Uvijek koristite originalne rezne glave, koje na sebi imaju šifru koja je navedena u tablici s "Tehničkim podacima".*

S obzirom na usavršavanje proizvoda, rezne glave navedene u tablici s "Tehničkim podacima" mogu se zamijeniti tokom vremena s drugim reznim glavama s istim svojstvima međusobne mogućnosti zamjene i sigurnosti rada.

8.2 REGULACIJA KABLA VARIJATORA

Ova operacija je potrebna kad poluga (sl. 21.A) teži ostati u položaju « ».

VAŽNO *Regulaciju treba izvršiti kad je motor ugašen.*

Kad je poluga (sl. 21.A) u položaju «», okrenite regulator (sl. 21.B) kabla u smjeru označenom strelicom onoliko koliko je zaista i potrebno da poluga ostane u položaju.

9. SKLADIŠTENJE

Kad mašinu trebate uskladištiti postupite kako slijedi:

1. Ispraznite gorivo iz spremnika na otvorenom i kad je motor hladan.
2. Pokrenite motor i pustiti ga da se okreće pri minimalnom broju okretaja sve dok se ne zaustavi na način da se potroši svo gorivo u karburatoru.
3. Pričekajte da se motor ohladi.
4. Otkačite kapicu svjećice (sl. 22)
5. Dobro očistite mašinu.
6. Provjerite da mašina nije oštećena. Ako je potrebno, pozovite ovlaštenu servisnu službu.
7. Uskladištite mašinu:
   - na suhom mjestu
   - zaštićenu od loših vremenskih uslova
   - po mogućstvu mašina mora biti pokrivena ceradom;
   - na mjestu kojem djeca ne mogu prisutpiti.
   - provjerite jeste li izvadili ključeve ili alatke korištene za održavanje.

U trenutku puštanja mašine u pogon, pripremite je kako je opisano u poglavlju 6. Upotreba mašine".

10. ODRŽAVANJE I TRANSPORT

Svaki put kad je potrebno pomaknuti, podići, transportirati ili nagnuti mašinu postupite kako slijedi:

- zaustavite motor;
- provjerite jesu li se svi dijelovi u pokretu potpuno zaustavili;
- nosite debele radne rukavice;
- uhvatite mašinu na mjestima koja pružaju sigurnost, imajući u vidu težinu i njenu raspoređenost;
- angažirati dovoljan broj ljudi prema težini mašine i karakteristikama prijevoznog sredstva ili mjesta na kojem treba smjestiti ili podići mašinu;
- uvjerite se da pomicanje mašine ne dovedi do nanošenja štete ili povreda.

Za vrijeme transporta:

- uvjerite se da je mašina prikladno uvezana sajlama ili lancima.
- postavite mašinu tako da ona ne predstavlja opasnost ni za koga.

11. ASISTENCIJA I POPRAVKA

U ovom Priručniku navedena su sva potrebna uputstva za rukovanje mašinom i za pravilno održavaje na osnovu potreba korisnika. Svi zahvati održavanja i podešavanja koji nisu opisani u ovom priručniku moraju se izvršiti kod ovlaštenog zastupnika ili u specijaliziranom servisu, koji posjeduje odgovarajuće znanje i alat potreban da se ispravno izvrše pomenuti zahvati te da se zadrži izvorni stupanj sigurnosti mašine i izvorno stanje mašine. Operacije koje se izvrše u neodgovarajućim objektima ili od strane nekvalifikovanih osoba dovode do prekida važenja bilo kojeg oblika garancije, dok proizvođač neće imati nikakvu obavezu niti odgovornost.

- Samo ovlašteni servisi mogu izvršiti popravku i održavanje pod garancijom.
- Ovlaštni servisi koriste isključivo originalne rezervne dijelove. Originalni rezervni dijelovi i dodatna oprema s namjerom su razvijeni za ove mašine.
- Neoriginalni rezervni dijelovi i dodatna oprema nisu odobreni; upotreba neoriginalnih rezervnih dijelova i dodatne opreme ugrožava sigurnost mašine, a proizvođač u tom slučaju neće imati nikakvu obavezu niti će snositi nikakvu odgovornost.
- Preporučuje se da povjerite mašinu jednom godišnje ovlaštenom servisu koji treba izvršiti održavanje, asistenciju i kontrolu sigurnosnih uređaja.

12. POKRIĆE GARANCIJE

Garancija pokriva sve greške materijala i fabričke greške. Korisnik mora pažljivo slijediti sva uputstva koja su dana u priloženoj dokumentaciji.
Garancija ne pokriva oštećenja nastala:

- Ukoliko se niste upoznali s propratnom dokumentacijom.
- Ukoliko niste pažljivi.
- Neodgovarajuća i nedopuštena upotreba i montaža.
- Upotreba neoriginalnih rezervnih dijelova.
- Upotreba dijelova koje proizvođač nije isporučio ili odobrio.

Garancija nadalje ne pokriva:

- Uobičajeno trošenje potrošnog materijala kao što su prijenosni kaiši, svrdla, farovi, točkovi, sigurnosni vijci i žice.
- Uobičajeno trošenje.
- Motori. Pokriveni su garancijom proizvođača motora pod navedenim uslovima i u navedenom roku.

Kupac je zaštićen državnim lokalnim zakonima. Ova garancija ne ograničava ni na koji način prava kupca predviđena državnim lokalnim zakonima.

13. TABLICA S INTERVENCIJAMA ODRŽAVANJA

U polja sa strane možete upisati datum ili broj sati nakon kojeg je izvršeno održavanje.

Zahvat	Učestalost (sati)	Izvršeno (Datum i sat)					Napomene
MAŠINA							
Sigurnosne kontrole / Provjera komandi	Svaki put prije upotrebe						par. 6.2
Provjera štitnika za izbacivanje odostraga /bočno izbacivanje. Provjera vreće za skupljanje trave, usmjerivača bočnog izbacivanja.	Svaki put prije upotrebe						par. 6.1.2
Generalno čišćenje i kontrola	Svaki put na kraju upotrebe						par. 7.3
Provjera eventualnih oštećenja na mašini. Ako je potrebno, pozovite ovlaštenu servisnu službu.	Svaki put na kraju upotrebe						-
Kontrola svih vijaka	Svaki put na kraju upotrebe						par. 7.4
Regulacija kabla varijatora	**						par. 8.2
Kontrola učvršćenosti i istrošenosti reznih glava	Svaki put prije upotrebe						par. 8.1
Zamjena rezne glave	-						par. 8.1 ***
MOTOR							
Kontrola / popravka razine goriva	Svaki put prije upotrebe						par. 7.2 *
Kontrola / dolivanje motornog ulja	Svaki put prije upotrebe						par. 7.3 *
Kontrola i čišćenje filtera za vazduh	*						*
Kontrola i čišćenje kontakata svjećice	*						*
Zamjena svjećice	*						*
Punjenje baterije	*						par. 7.6 *

* Pročitajte priručnik za motor.
** Operacija koju treba izvršiti kad mašina pokaže prve znake lošeg rada.
*** Ovaj zahvat treba izvršiti ovlašteni zastupnik ili specijalizirana služba

14. PREPOZNAVANJE PROBLEMA

PROBLEM	MOGUĆI UZROK	RJEŠENJE
1. Motor se ne pokreće ili ne ostaje u pokretu	Postupak pokretanja nije ispravno izvršen.	Slijediti uputstva (vidi poglavlje 6.3)
	Nema ulja ili benzina u motoru	Provjeriti nivo ulja i benzina
	Svjećica je zaprljana ili rastojanje između elektroda nije ispravno	Provjerite svjećicu (Pročitajte priručnik za motor).
	Filter za vazduh zapušen	Očistite ili zamijenite filter (Pročitajte priručnik za motor).
	Problemi pri izgaranju	Pozovite ovlaštenu servisnu službu.
	Nije istočen benzin iz kosilice na kraju prethodne sezone. Moguće je da je plovak blokiran.	Pročitajte priručnik za motor i kontaktirajte ovlašteni servisni centar.
2. Motor ne radi pravilno, nema snagu pod opterećenjem, ili se zaustavlja za vrijeme rada.	Filter za vazduh zapušen	Očistite ili zamijenite filter (Pročitajte priručnik za motor).
	Svjećica je zaprljana ili rastojanje između elektroda nije ispravno	Provjerite svjećicu (Pročitajte priručnik za motor).
	Problemi pri izgaranju	Pozovite ovlaštenu servisnu službu.
3. Gušenje motora	Rukohvat aa ručno startanje aktiviran je više puta dok je starter uključen.	Pročitajte priručnik za motor.
	Rukohvat aa ručno startanje aktiviran je više puta dok je kapica svjećice otkačena.	Stavite kapicu svjećice i probajte upaliti motor. (Pročitajte priručnik za motor)
4. Pokošena trava se ne skuplja više u vreću za skupljanje trave	Rezna glava je udarila o strano tijelo ili je pretrpjela udarac	Zaustaviti motor i otkačiti kapicu svjećice. Provjeriti da nema eventualnih oštećenja i Kontaktirati servisni centar da eventualno zamijeni reznu glavu (paragraf 8.1)
	Šasija je prljava iznutra	Očistiti šasiju iznutra radi lakšeg usmjeravanja trave prema vreći (par. 7.3.1)
5. Košenje trave nepravilno.	Rezna glava nije u dobrom stanju.	Kontaktirati servisni centar da naoštri ili zamijeni reznu glavu
6. Čuje se buka i/ili prekomjerne vibracije za vrijeme rada	Oštećena je ili su neki njeni dijelovi popustili. Klin na reznoj glavi je ispao iz svog kućišta.	Zaustaviti mašinu i otkačiti kabal svjećice (sl. 22). Provjeriti da nema eventualnih oštećenja. Provjeriti da nema dijelova koji su popustili i pritegnuti ih. Izvršite provjere, zamjenu ili popravke u ovlaštenom specijaliziranom servisu.
	Vijak rezne glave popustio ili je rezna glava oštećena	Zaustavite motor i otkačite kapicu svjećice. Kontaktirati servisni centar da izvrši provjere, zamjenu ili popravku (par. 8.1)

Ako problemi potraju i nakon što ste izvršili prethodno opisane operacije, obratite se ovlaštenom zastupniku.

15. DODATNA OPREMA NA ZAHTJEV

15.1 OPREMA ZA MALČIRANJE

Fino usitnjava pokošenu travu i ostavlja je na travnjaku, umjesto skupljanja u vreću (za mašine kod kojih ova oprema predviđena) (sl. 24).

CS

POZOR!: PŘED POUŽITÍM STROJE SI POZORNĚ PŘEČTĚTE TENTO NÁVOD K POUŽITÍ. Uschovejte kvůli dalšímu použití.

OBSAH

1. VŠEOBECNÉ INFORMACE 1
2. BEZPEČNOSTNÍ POKYNY 1
   2.1 Instruktáž 1
   2.2 Přípravné úkony 2
   2.3 Během použití 2
   2.4 Údržba, skladování a přeprava 3
   2.5 Ochrana životního prostředí 3
3. SEZNÁMENÍ SE STROJEM 3
   3.1 Popis stroje a určené použití 3
   3.2 Výstražné symboly 4
   3.3 Identifikační štítek 4
   3.4 Hlavní součásti 4
4. MONTÁŽ 5
   4.1 Komponenty pro montáž 5
   4.2 Montáž koše 5
   4.3 Montáž rukojeti 5
5. OVLÁDACÍ PRVKY 5
   5.1 Držadlo pro ruční spuštění 5
   5.2 Ovládání elektrického startování prostřednictvím tlačítka 5
   5.3 Ovládání akcelerátoru 5
   5.4 Ovládání variátoru rychlosti 5
   5.5 Páka brzdy motoru / sekacího zařízení 5
   5.6 Páka zařazení náhonu 5
   5.7 Nastavení výšky sečení 6
6. POUŽITÍ STROJE 6
   6.1 Přípravné úkony 6
   6.2 Bezpečnostní kontroly 7
   6.3 Startování 7
   6.4 Pracovní činnost 8
   6.5 Zastavení 8
   6.6 Po použití 9
7. BĚŽNÁ ÚDRŽBA 9
   7.1 Všeobecné informace 9
   7.2 Doplnění paliva 9
   7.3 Kontrola / doplnění oleje motoru 9
   7.4 Čištění 9
   7.5 Fixační matice a šrouby 10
   7.6 Akumulátor 10
8. MIMOŘÁDNÁ ÚDRŽBA 10
   8.1 Sekací zařízení 10
   8.2 Seřízení lanka variátoru 10
9. SKLADOVÁNÍ 10
10. MANIPULACE A PŘEPRAVA 10
11. SERVISNÍ SLUŽBA A OPRAVY 11
12. ZÁRUČNÍ PODMÍNKY 11
13. TABULKA ÚDRŽBY 11
14. IDENTIFIKACE ZÁVAD 12
15. VOLITELNÁ PŘÍSLUŠENSTVÍ 13
   15.1 Sada pro mulčování 13

1. VŠEOBECNÉ INFORMACE

1.1 JAK ČÍST NÁVOD

V textu návodu se nacházejí některé odstavce, které mají zvláštní význam vzhledem k bezpečnosti nebo funkčnosti; stupeň důležitosti je označen symboly, jejichž význam je následující:

POZNÁMKA *nebo* **DŮLEŽITÁ INF.** *upřesňuje nebo blíže vysvětluje některé předem uvedené informace s cílem vyhnout se poškození stroje a způsobení škod.*

Symbol ⚠ poukazuje na nebezpečí. Nedodržení uvedeného varování má za následek možné ublížení na zdraví obsluhy nebo třetích osob a/nebo škody na majetku.

Zvýrazněné odstavce s rámečkem tvořeným šedými tečkovanými čarami označují charakteristiky volitelného příslušenství, které není součástí všech modelů dokumentovaných v tomto návodu. Zkontrolujte, zda je konkrétní charakteristika součástí požadovaného modelu.

Všechny výrazy "přední", "zadní", "pravý" a "levý" se vztahují na pozici sedící obsluhy.

1.2 ODKAZY

1.2.1 Obrázky

Obrázky v tomto návodu jsou očíslovány 1, 2, 3 atd. Součásti uvedené na obrázcích jsou označeny písmeny A, B, C atd.
Odkaz na součást C na obrázku 2 je uveden formou nápisu: "Viz obr. 2.C" nebo jednoduše "(obr. 2.C)".
Uvedené obrázky jsou pouze orientační.
Skutečné díly se mohou lišit od zobrazených.

1.2.2 Názvy

Návod je rozdělen do kapitol a odstavců. Název odstavce "2.1 Instruktáž" je podnázvem "2. Bezpečnostní pokyny". Odkazy na názvy a odstavce jsou uvedeny prostřednictvím zkratky kap. nebo odst. a příslušného čísla. Příklad: "kap. 2" nebo "odst. 2.1".

2. BEZPEČNOSTNÍ POKYNY

2.1 INSTRUKTÁŽ

⚠ ***Seznamte se s ovládacími prvky stroje a s jeho vhodným použitím. Naučte se rychle zastavit motor. Neuposlechnutí upozornění a pokynů může způsobit požár a/nebo vážná ublížení na zdraví.***

- Nikdy nepřipusťte, aby stroj používaly děti nebo osoby, které nejsou dokonale seznámeny s pokyny. Zákony v jednotlivých zemích upřesňují minimální předepsaný věk pro uživatele.
- Stroj nesmíte nikdy používat, jste-li unaveni, pokud je vám nevolno nebo v případě, že jste užili léky, drogy, alkohol nebo jiné látky snižující vaše reflexní schopnosti a pozornost.
- Nepřevážejte děti ani jiné spolujezdce.
- Pamatujte, že obsluha nebo uživatel nese odpovědnost za nehody a nepředvídané události způsobené jiným osobám nebo jejich majetku. Zhodnocení možných rizik při práci na zvoleném terénu patří do odpovědnosti uživatele, který je také odpovědný za přijetí všech dostupných opatření k zajištění vlastní bezpečnosti a také bezpečnosti jiných osob, zvláště na svazích, nepravidelném, kluzkém a nestabilním terénu.
- V případě, že chcete postoupit nebo půjčit stroj jiným osobám, ujistěte se, že se uživatel seznámí s pokyny pro použití, uvedenými v tomto návodu.

2.2 PŘÍPRAVNÉ ÚKONY

Osobní ochranné prostředky (OOP)
- Používejte vhodný oděv, odolnou pracovní protiskluzovou obuv a dlouhé kalhoty. Nepracujte bosí nebo v otevřených sandálech. Používejte chrániče sluchu.
- Nemějte na sobě šály, pláště, náhrdelníky, náramky, oděv s volnými částmi nebo oděv se šňůrkami nebo kravatou i jakékoliv visící nebo volné doplňky všeobecně, protože by se mohly zachytit do stroje nebo do předmětů a materiálů, které se nacházejí na pracovišti.
- Dlouhé vlasy vhodným způsobem sepněte.

Pracovní prostor / Stroj
- Důkladně prohlédněte celý pracovní prostor a odstraňte z něj vše, co by mohlo být vymrštěno strojem nebo by mohlo poškodit sekací zařízení/otáčející se součásti (kameny, větve, železné dráty, kosti atd.).

Spalovací motor: palivo

⚠ **NEBEZPEČÍ**! Palivo je vysoce hořlavé.
- Palivo skladujte v příslušných homologovaných nádobách určených k tomuto účelu, na bezpečném místě, v dostatečné vzdálenosti od zdrojů tepla nebo volného plamene.
- Nádoby nechávejte bez zbytků trávy, listí nebo přebytečného mazacího tuku.
- Nenechávejte nádoby na pohonné látky v dosahu dětí.
- Nekuřte během plnění nebo doplňování paliva ani při žádné manipulaci s palivem.
- Palivo doplňujte s použitím trychtýře, a to pouze na otevřeném prostoru.
- Vyhněte se vdechování výparů paliva.
- Nesnímejte uzávěr palivové nádržky a nedoplňujte palivo při zapnutém motoru nebo v případě, že je motor horký;
- Uzávěr palivové nádržky otevírejte pomalu a nechte postupně uniknout vnitřní tlak.
- Nepřibližujte se k hrdlu palivové nádrže s otevřeným ohněm kvůli kontrole jejího obsahu.
- Když palivo vyteče, nestartujte motor, ale vzdalte stroj od prostoru, ve kterém se palivo vylilo, a zabraňte tak možnosti vzniku požáru, dokud nedojde k odpaření paliva a k rozptýlení výparů paliva.
- Okamžitě vyčistěte všechny stopy po palivu vylitém na stroj nebo na zem.
- Vždy nasaďte zpět a dotáhněte uzávěry palivové nádrže a nádoby s palivem.
- Nestartujte stroj na místě, kde bylo provedeno doplnění paliva; startování motoru musí proběhnout v minimální vzdálenosti 3 metrů od místa, kde se doplňovalo palivo;
- Zamezte kontaktu paliva s oděvy, a pokud se tak stane, před spuštěním motoru se převlékněte.

2.3 BĚHEM POUŽITÍ

Pracovní prostor
- Nespouštějte motor v uzavřených prostorech, kde se mohou hromadit nebezpečné výpary oxidu uhelnatého. Startování musí probíhat venku nebo v dobře větraném prostoru. Pamatujte vždy na to, že výfukové plyny jsou jedovaté.
- Při startování stroje nesměřujte tlumič výfuku a tím i výfukové plyny vůči vznětlivým materiálům.
- Nepoužívejte stroj v prostředí s rizikem výbuchu, za přítomnosti hořlavých kapalin, plynů nebo prachu. Elektrické kontakty nebo mechanický otěr mohou způsobovat vznik jisker, které mohou zapálit prach nebo výpary.
- Pracujte pouze při denním světle nebo při dobrém umělém osvětlení.
- Vzdalte osoby, děti a zvířata z pracovního prostoru. Je třeba, aby byly děti pod dohledem dospělé osoby.
- Nepracujte, když je tráva mokrá, za deště a při riziku bouře, zejména když je pravděpodobný výskyt blesků.
- Věnujte mimořádnou pozornost nepravidelnostem terénu (hrboly, příkopy), svahům, skrytým nebezpečím a přítomnosti případných překážek, které by mohly omezovat viditelnost.
- Věnujte velkou pozornost blízkosti srázů, příkopů nebo mezí. Když jedno z kol zajede za okraj nebo když dojde k poklesnutí okraje, stroj se může převrátit.
- Šikmé trávníky by měly být sekané v příčném směru a nikdy ne směrem nahoru/dolů, a je nutné věnovat zvýšenou pozornost změnám směru, ověřit své postavení a ujistit se, aby se do kol nezapletli překážky (kameny, větve, kořeny, atd..), což by mohlo způsobit boční posuvy nebo ztrátu kontroly nad strojem.
- Při použití stroje blízko silnice dávejte pozor na provoz.

Chování
- Věnujte pozornost použití zpětného chodu nebo pohybu dozadu. Před zpětným chodem i během něj se ohlédněte za sebe, abyste se ujistili, že se tam nenacházejí překážky.
- Nikdy neběhejte, ale kráčejte.
- Nedovolte, aby vás sekačka tahala.
- Pokaždé udržujte ruce a nohy v bezpečné vzdálenosti od sekacího zařízení, a to během startování i během použití stroje.
- Upozornění: sekací zařízení se nadále otáčí po dobu několika sekund i po jeho vyřazení nebo po vypnutí motoru.
- Vždy se zdržujte v dostatečné vzdálenosti od výstupního otvoru.
- Odpojte sekací zařízení :
  - během přesunů mezi jednotlivými pracovními prostory;
  - při překonávání netravnatých povrchů;

- Odpojte sekací zařízení, vypněte motor, odpojte konektor zapalovací svíčky a vytáhněte klíček zapalování (je-li k dispozici):
  – Při opuštění stroje a jeho ponechání bez dozoru
- ⚠ V případě poruchy nebo nehody během pracovní činnosti okamžitě zastavte motor a přesuňte stroj, aby se zabránilo dalším škodám; v případě nehod s ublížením na zdraví sobě nebo třetím osobám okamžitě uveďte do praxe postupy první pomoci nejvhodnější pro danou situaci a obraťte se na zdravotní středisko ohledně potřebného ošetření. Odstraňte jakoukoli případnou suť, která by mohla způsobit škody a ublížení na zdraví osob nebo zvířat ponechaných bez dozoru.
- ⚠ Úroveň hluku a vibrací, uvedené v tomto návodu, představují maximální hodnoty použití stroje. Použití nevyváženého sekacího prvku, příliš vysoká rychlost pohybu a chybějící údržba výrazně ovlivňují akustické emise a vibrace. Proto je třeba přijmout preventivní opatření pro odstranění možných škod způsobených vysokým hlukem a namáháním v důsledku vibrací; zajistěte údržbu stroje, používejte chrániče sluchu a během pracovní činnosti dělejte přestávky.

Omezení použití
- Nikdy nepoužívejte stroj, když jsou poškozené ochranné kryty, když chybí nebo nejsou-li správně nasazené (sběrný koš, ochranný kryt bočního výhozu nebo ochranný kryt zadního výhozu).
- Nepoužívejte stroj, když příslušenství/nástroje není/nejsou nainstalováno/nainstalovány v určených místech.
- Nevypínejte, nevyřazujte a nedemontujte přítomné bezpečnostní prvky/mikrospínače ani je nevyřazujte z činnosti.
- Neměňte seřízení motoru ani jej neuvádějte do činnosti na příliš vysokých otáčkách. Když je motor ponechán v činnosti na velmi vysokých otáčkách, zvyšuje se riziko ublížení na zdraví.
- Nevystavujte stroj nadměrné námaze a nepoužívejte stroj s nižším výkonem pro realizaci náročných prací; použití vhodného stroje snižuje rizika a zlepšuje kvalitu práce.

2.4 ÚDRŽBA, SKLADOVÁNÍ A PŘEPRAVA

Provádění pravidelné údržby a správného skladování zajišťuje zachování bezpečnosti stroje a úrovně jeho výkonnosti.

⚠ ***Nepoužívejte stroj, který má opotřebované nebo poškozené součásti. Vadné nebo opotřebované součásti musí být nahrazeny, a nikdy nesmí být opravovány. Používejte pouze originální náhradní díly: Použití neoriginálních a/nebo nesprávně namontovaných náhradních dílů může způsobit nehody nebo ublížení na zdraví osob a zbavuje Výrobce jakékoli povinnosti nebo odpovědnosti.***

Údržba
- Abyste snížili riziko vzniku požáru, pravidelně kontrolujte, že nedochází k úniku oleje a/nebo paliva.
- Během úkonů seřizování stroje věnujte pozornost tomu, abyste zabránili uvíznutí prstů mezi pohybujícím se sekacím zařízením a pevnými součástmi stroje.

Skladování
- Neodkládejte stroj s palivem v nádrži v místnosti, ve které by výpary paliva mohly dosáhnout plamene, jiskry nebo silného zdroje tepla.
- Za účelem omezení rizika požáru nenechávejte nádoby s odpadovými materiály uvnitř místnosti.

Manipulace a přeprava
- Při přepravě stroje na kamionu je třeba:
  1. při nakládání musí být stroj vypnutý a musí být tlačen vhodným počtem osob
  2. zavřete ventil přívodu paliva (je-li součástí)
  3. umístit stroj tak, aby nepředstavoval pro nikoho nebezpečí;
  4. řádně jej připevněte k přepravnímu prostředku lany nebo řetězy, aby se zabránilo jeho převrácení a možnému poškození, spojenému s únikem paliva

2.5 OCHRANA ŽIVOTNÍHO PROSTŘEDÍ

Ochrana životního prostředí musí představovat významný a prioritní aspekt použití stroje ve prospěch občanského spolužití a prostředí, v němž žijeme.
- Vyvarujte se toho, abyste byli rušivým prvkem ve vztahu s vašimi sousedy. Používejte stroj výhradně v rozumné době (ne včasně ráno nebo pozdě večer, abyste nerušili jiné osoby).
- Důkladně dodržujte místní normy pro likvidaci obalů, olejů, paliva, filtrů, opotřebených součástí nebo jakéhokoli prvku se silným dopadem na životní prostředí; tyto odpadové materiály nesmí být odhozeny do běžného odpadu, ale musí být odděleny a odevzdány do příslušných sběrných středisek, která zajistí recyklaci materiálů.
- Důsledně dodržujte místní předpisy, týkající se likvidace zbytkového materiálu.
- Při vyřazení stroje z provozu jej nenechávejte volně v přírodě, ale obraťte se na sběrné středisko v souladu s platnými místními předpisy.

3. SEZNÁMENÍ SE STROJEM

3.1 POPIS STROJE A URČENÉ POUŽITÍ

Jedná se o sekačku se stojící obsluhou.
K hlavním součástem stroje patří motor, který uvádí do činnosti sekací zařízení uzavřené v ochranném krytu, kola a rukojeť.

Obsluha je schopna obsluhovat stroj a používat hlavní ovládací prvky tak, že se bude vždy zdržovat za rukojetí, tedy v bezpečné vzdálenosti od otáčejícího se sekacího zařízení. Vzdálení obsluhy od stroje způsobí zastavení motoru a sekacího zařízení v průběhu několika sekund.

3.1.1 Určené použití

Tento stroj je navržen a konstruován k sekání (a sběru) trávy na zahradách a travnatých plochách, s rozšířením ve srovnání se sekací kapacitou, provádí se za přítomnosti provozovatele ve stoji.

Obecně lze říci, že tento stroj je určen pro:
1. sekání trávy a její sběr do sběrného koše;
2. sekání trávy a její vyhazování na zem ze zadní části;

3. sekání trávy a její boční vyhazování (je-li k dispozici)
4. sekání trávy, její posekání nadrobno a její ponechání na terénu (efekt "mulching"- je-li k dispozici).

Použití speciálního příslušenství, které je určeno Výrobcem jako originální výbava, nebo příslušenství, které lze zakoupit samostatně, umožňuje provést tuto pracovní činnost v různých provozních režimech, které jsou ilustrovány v tomto návodu, nebo v pokynech, které jsou dodávány spolu s konkrétním příslušenstvím.

3.1.2 Nevhodné použití

Jakékoli jiné použití, které se liší od výše uvedených použití, může být nebezpečné a může způsobit ublížení na zdraví osob a/nebo škody na majetku. Do nevhodného použití patří (například, ale nejen):
- Přepravovat další osoby, děti nebo zvířata, které by mohly spadnout a způsobit si tak vážná zranění nebo ohrozit bezpečnost jízdy;
- Nechat se přepravovat strojem;
- Používat stroj k tažení nebo tlačení nákladů;
- Používat sekací zařízení na úsecích bez travnatého porostu;
- Používat stroj pro sběr listí nebo sutě;
- Používat stroj pro úpravu živých plotů nebo pro sečení netravnatých porostů;
- Používat stroj více než jednou osobou;

DŮLEŽITÁ INF. *Nevhodné použití stroje bude mít za následek propadnutí záruky a odmítnutí jakékoli odpovědnosti ze strany Výrobce, přičemž všechny náklady vyplývající ze škod nebo ublížení na zdraví samotného uživatele nebo třetích osob ponese uživatel.*

3.1.3 Druhy uživatelů

Tento stroj je určen k použití ze strany spotřebitelů, tedy neprofesionální obsluhy.
Je určen pro použití "domácími kutily".

DŮLEŽITÁ INF. *Stroj musí používat jediný člen obsluhy.*

3.2 VÝSTRAŽNÉ SYMBOLY

Na stroji jsou uvedeny různé symboly (obr. 2). Jejich funkcí je připomenout obsluze chování, které je třeba dodržovat, aby jej používala s potřebnou pozorností a opatrností.
Význam jednotlivých symbolů:

Upozornění! Před použitím stroje si přečtěte pokyny.

Varování! Nevkládejte ruce ani nohy do prostoru uložení sekacího zařízení. Před provedením jakéhokoli úkonu údržby nebo opravy odpojte konektor svíčky a přečtěte si příslušné pokyny.

Nebezpečí! TBěhem použití zařízení udržujte osoby mimo pracovní prostor..

Nebezpečí! Nevkládejte ruce ani nohy do prostoru uložení sekacího zařízení.

DŮLEŽITÁ INF. *Poškozené nebo již nečitelné výstražné štítky, je třeba vyměnit. Požádejte o nové štítky ve vašem autorizovaném servisním středisku.*

3.3 IDENTIFIKAČNÍ ŠTÍTEK

Na identifikačním štítku jsou uvedeny tyto údaje (obr. 1):

1. Úroveň akustického výkonu
2. Označení shody CE
3. Rok výroby
4. Typ sekačky
5. Výrobní číslo
6. Název a adresa Výrobce
7. Kód výrobku
8. Jmenovitý výkon a maximální rychlost činnosti motoru
9. Hmotnost v kg

Identifikační údaje stroje přepište do příslušných polí na štítku uvedeném na zadní straně obalu.

DŮLEŽITÁ INF. *Identifikační údaje uvedené na identifikačním štítku výrobku uvádějte pokaždé, když se obrátíte na autorizovanou dílnu.*

DŮLEŽITÁ INF. *Příklad prohlášení o shodě se nachází na posledních stranách návodu.*

3.4 HLAVNÍ SOUČÁSTI

Stroj je složen z několika základních částí, které plní následující funkce (obr. 1):

A. **Skříň**: je kryt, který obklopuje rotační sekací zařízení.
B. **Motor**: zajišťuje jak pohyb sekacího zařízení, tak i náhon kol.
C. **Sekací zařízení**: je zařízení pro sekání trávy.
D. **Ochranný kryt zadního bočního výhozu**: je bezpečnostní ochranný kryt a zabraňuje vymrštění cizích předmětů, které byly případně zachyceny sekacím zařízením, daleko za stroj.
E. **Odchylovač zadního výhozu**: kromě zadního vyhození trávy na terén, plní také bezpečnostní funkci, a to tak, že zabraňuje vymrštění cizích předmětů, které byly zachyceny sekacím zařízením.
F. **Ochranný kryt bočního výhozu (je-li součástí)**: jedná se o ochranný kryt a zabraňuje vymrštění cizích předmětů zachycených nožem daleko od stroje.
G. **Odchylovač bočního výhozu (je-li součástí)**: kromě zadního vyhození trávy na terén, plní také bezpečnostní funkci, a to tak, že zabraňuje vymrštění cizích předmětů, které byly zachyceny sekacím zařízením.
H. **Sběrný koš**: kromě sběru posečené trávy plní také bezpečnostní funkci, a to tak, že zabraňuje vymrštění cizích předmětů, které byly zachyceny sekacím zařízením.
I. **Rukojeť**: je pracovní pozice provozovatele. Její délka zajistí, aby obsluha při práci vždy udržovala bezpečnou vzdálenost od rotujícího se sekacího zařízení.
J. **Páka brzdy motoru / sekacího zařízení**: je páka, která umožní spuštění a vypnutí motoru a současné zapojení/odpojení sekacího zařízení.
K. **Páka k zapojení náhonu (je-li k dispozici)**: je páka, která zapojí náhon kol a umožní pojezd stroje.

4. MONTÁŽ

Bezpečnostní pokyny, které je třeba sledovat během použití stroje, jsou popsány v kap. 2. Důsledně dodržujte uvedené pokyny, abyste se vyhnuli vážným rizikům a nebezpečím.

Z přepravních a skladovacích důvodů některé části stroje nejsou sestaveny přímo ve výrobním závodě. Pro jejich uvedení do provozu je třeba rozbalit jednotlivé části a namontovat je dle následujících pokynů.

Rozbalení a dokončení instalace musí být provedené na pevném a rovném povrchu s dostatečným prostorem pro pohybování stroje a obalů, a to vždy s použitím vhodných nástrojů. Nepoužívejte stroj dříve, než provedete pokyny oddílu "MONTÁŽ".

4.1 KOMPONENTY PRO MONTÁŽ

V obalu se nacházejí komponenty pro montáž.

4.1.1 Rozbalení

1. Opatrně otevřete obal a dávejte pozor, abyste nepoztráceli součásti.
2. Přečtěte si dokumentaci, která se nachází v krabici, včetně tohoto návodu.
3. Vyjměte z krabice všechny nenamontované součásti.
4. Vyjměte stroj z krabice.
5. Krabici a obaly zlikvidujte v souladu s místní legislativou.

4.2 MONTÁŽ KOŠE

Koš je dodáván již sestavený.
Ujistěte se, že součásti jsou správně sestaveny (obr. 3.A).

4.3 MONTÁŽ RUKOJETI

Opatrně otevřete rukojeť do pracovní polohy (obr. 4.A).

Vložte startovací lanko do spodních a horních vodicích spirál a utáhněte matici (obr. 4.B).

5. OVLÁDACÍ PRVKY

5.1 DRŽADLO PRO RUČNÍ SPUŠTĚNÍ

Umožňuje ruční startování motoru (obr. 5.A).

5.2 OVLÁDÁNÍ ELEKTRICKÉHO STARTOVÁNÍ PROSTŘEDNICTVÍM TLAČÍTKA

ENGINE START Umožňuje elektrické startování motoru (obr. 5.B).

5.3 OVLÁDÁNÍ AKCELERÁTORU

Upravuje počet otáček motoru (obr. 6.A).
Polohy označené na štítku mají níže uvedený význam:

1. **Plný plyn.** Pro použití během provozu stroje.
2. **Minimální.** Používá se během stání, pokud je motor dostatečně ohřátý.
3. **Sytič je zapojen.** Používá se pro startování motoru za studena.

5.4 OVLÁDÁNÍ VARIÁTORU RYCHLOSTI

Variátor rychlosti umožní nastavit rychlost pojezdu stroje (obr. 7.A).
Polohy označené na štítku mají níže uvedený význam:

1. **Maximální rychlost.**
2. **Minimální rychlost.**

DŮLEŽITÁ INF. *Přechod z jedné rychlosti ke druhé musí být proveden při zapnutém motoru a zařazeném náhonu.*
Nedotýkejte se ovládání variátoru při zastaveném motoru. Tato operace by mohla způsobit poškození variátoru.

POZNÁMKA *Když při ovládání v poloze «» nedochází k rozjezdu stroje, stačí přesunout ovládací páku do polohy «» a hned ji zas přesunout zpátky do polohy «».*

5.5 PÁKA BRZDY MOTORU / SEKACÍHO ZAŘÍZENÍ

Páka umožní spuštění a vypnutí motoru a současné zapojení/odpojení sekacího zařízení (obr. 8.A).

5.6 PÁKA ZAŘAZENÍ NÁHONU

Zapojí náhon kol a umožní pojezd stroje.

1. **Náhon zapojen.** Posun sekačky je proveden pákou zatlačenou proti rukojeti (Obr. 8.B). K zastavení pojezdu sekačky dojde po uvolnění páky.

DŮLEŽITÁ INF. *Startování motoru musí být vždy provedeno s vyřazeným náhonem.*

DŮLEŽITÁ INF. *Aby se zabránilo poškození převodovky, netahejte stroj dozadu při zařazeném náhonu.*

5.7 NASTAVENÍ VÝŠKY SEČENÍ

Snížením nebo vyzvednutím skříně, tráva může být sečená v různých výškách.

⚠ ***Uvedený úkon proveďte při zastaveném sekacím zařízení.***

- **Nastavení Typu "I".**

Nastavení výšky sečení se provádí stisknutím tlačítka (obr. 9.A) a vyzvednutím nebo spuštěním skříně prostřednictvím držadla (obr. 9.B), až do požadované polohy.

- **Nastavení Typu "II".**

Nastavení výšky sečení se provádí pomocí páky (obr. 9.C), která zvyšuje nebo snižuje skříň do požadované polohy.

6. POUŽITÍ STROJE

⚠ ***Bezpečnostní pokyny, které je třeba sledovat během použití stroje, jsou popsány v kap. 2. Důsledně dodržujte uvedené pokyny, abyste se vyhnuli vážným rizikům a nebezpečím.***

DŮLEŽITÁ INF. *Pokyny pro motor a akumulátor (je-li k dispozici) naleznete v příslušných návodech.*

6.1 PŘÍPRAVNÉ ÚKONY

Před zahájením pracovní činnosti je nezbytné provést některé kontrolní a jiné úkony pro zajištění maximální účinnosti a bezpečnosti práce.

Uveďte sekačku do vodorovné polohy dobře postavené na terénu.

6.1.1 Doplňování oleje a benzinu

DŮLEŽITÁ INF. *Stroj je dodáván bez motorového oleje a paliva.*

Před používáním stroje zkontrolujte přítomnost paliva a hladinu oleje (odst. 7.2, odst. 7.3). Ohledně způsobu a opatření při doplňování paliva a dolévání oleje si přečtěte uvedené pokyny (viz odst. 7.2, odst. 7.3) a návod k motoru.

6.1.2 Příprava stroje pro pracovní činnost

POZNÁMKA *Tento stroj umožňuje provést sekání trávníku různými způsoby; před zahájením pracovní činnosti je vhodné připravit stroj podle toho, jak hodláte provést sekání.*

a. Příprava pro sečení a sběr trávy do sběrného koše:

- **Druh "I"**
  1. Vložte sběrný koš, jak je zobrazeno na obrázku (obr 10.A). Umístěte boční kolíky do vodících lišt nacházejících se na základně rukojeti (obr.10.B) a zatlačte koš vpřed, dokud neuslyšíte "cvaknutí" (obr.10.C).

- **Druh "II"**
  1. Vyzvedněte ochranný kryt zadního výhozu (obr. 10.D) a správně zahákněte sběrný koš jak je zobrazeno na obrázku (obr. 10.E).

b. Příprava pro sečení trávy a jejího zadního výhozu:

- **Druh "I"**
  1. Odstraňte sběrný koš.
  2. Vyzvedněte ochranný kryt zadního výhozu (obr. 11.A) a zavěste odchylovač zadního výhozu (obr. 11.C) do otvorů, a ujistěte se o jeho stabilitě.
  3. U modelů s možností bočního výhozu: ujistěte se, že je ochranný kryt bočního výhozu (obr. 11.D) spuštěný.

K odstranění odchylovače bočního výhozu:
  1. Vyzvedněte ochranný kryt zadního výhozu (obr. 11.A);
  2. Vyzvedněte odchylovač zadního výhozu, a vyhákněte jej z otvorů (obr. 11.C).

- **Druh "II"**
  1. Odstraňte sběrný koš a ujistěte se, že ochranný kryt zadního výhozu (obr. 11.A) zůstane stabilně spuštěný.

c. Příprava pro sečení trávy a její posečení nadrobno (funkce "mulching"):
  1. Vyzvedněte ochranný kryt zadního výhozu (obr. 12.A) a zaveďte uzávěr odchylovače (obr.12.B) do otvoru výhozu.
  2. U modelů s možností bočního výhozu: ujistěte se, že je ochranný kryt bočního výhozu (obr. 11.D) spuštěný.

K odstranění víka odchylovače:
  1. Vyzvedněte ochranný kryt zadního výhozu (obr. 12.A);
  2. Odstraňte uzávěr odchylovače (obr 12.B).

d. Příprava pro sečení trávy a jejího bočního výhozu:

1. Vyzvedněte ochranný kryt zadního výhozu (obr. 12.A) a zaveďte uzávěr odchylovače (obr.12.B) do otvoru výhozu.
2. Vyzvedněte ochranný kryt bočního výhozu (obr. 13.A)
3. Vložte odchylovač bočního výhozu (obr. 13.E).
4. Zavřete ochranný kryt bočního výhozu (obr. 13.A) tak, aby byl odchylovač bočního výhozu (obr. 13.E) zablokován.

K odstranění odchylovače bočního výhozu:

1. Vyzvedněte ochranný kryt bočního výhozu (obr. 13.A);
2. Vyhákněte odchylovač bočního výhozu (obr. 13.E).

K odstranění víka odchylovače:

1. Vyzvedněte ochranný kryt zadního výhozu (obr. 12.A);
2. Odstraňte uzávěr odchylovače (obr 12.B).

6.1.3 Nastavení výšky sečení

Nastavte maximální výšku sekání, jak je uvedeno v (odst. 5.7).

6.1.4 Nastavení výšky rukojeti

Výška rukojeti je nastavitelná do 3 různých poloh, označených indikátorem na základně rukojeti (obr. 14.A). Z pracovní polohy je také možné složit rukojeť do uzavřené polohy.

⚠ ***Uvedený úkon proveďte při zastaveném sekacím zařízení.***

Pro změnu výšky rukojeti použijte obě páky na stranách rukojeti (obr. 14 B), a podržte je v poloze. Opatrně uveďte rukojeť do požadované výšky a uvolněte obě páky.

6.2 BEZPEČNOSTNÍ KONTROLY

Proveďte bezpečnostní kontroly a zkontrolujte, zda výsledky odpovídají informacím uvedeným v tabulkách.

⚠ ***Bezpečnostní kontrola se musí provádět před každým použitím.***

6.2.1 Celková bezpečnostní kontrola

Předmět	Výsledek
Sekací zařízení	Nepoškozené a neopotřebované.
Ochranný kryt zadního výhozu; sběrného koše	Neporušené. Žádné poškození. Jsou namontovány správně.
Ochranný kryt bočního výhozu; deflektor bočního výhozu	Neporušené. Žádné poškození. Jsou namontovány správně.
Páka brzdy motoru / sekacího zařízení	Páka se musí pohybovat volně, nenásilně a při uvolnění se musí automaticky a rychle vrátit do neutrální polohy.
Držadlo a startovací lanko.	Lanko musí být neporušené.
Šrouby/matice na stroji a na sekacím zařízení	Dobře utažené (nepovolené)
Zařízení karburátoru a spojení.	Žádný únik.
Okruh oleje	Žádný únik. Žádné poškození.
Konektor zapalovací svíčky	Připojený k zapalovací svíčce
Zkušební řízení	Žádná poruchová vibrace Žádný neobvyklý zvuk

6.2.2 Funkční zkouška stroje

Úkon	Výsledek
Spustit stroj (odst. 6.3)	Sekací zařízení se musí pohybovat.
Zatáhněte páku náhonu	Kola se budou pohybovat a zajistí pojezd stroje.
Uvolněte páku náhonu	Kola se zastaví a stroj přestane pojíždět.
Uvolněte páku brzdy motoru / sekacího zařízení	Motor se musí vypnout a sekací zařízení se musí zastavit během několika sekund.

⚠ ***Když se kterýkoli z výsledků odlišuje od informací uvedených v následujících tabulkách, nepoužívejte stroj! Obraťte se na středisko servisní služby za účelem provedení potřebných kontrol a případné opravy.***

6.3 STARTOVÁNÍ

POZNÁMKA *Uvádění do chodu provádějte na rovném povrchu bez překážek a vysoké trávy.*

6.3.1 Modely s držadlem a manuálním startováním

1. **V případě spuštění za studena** : uveďte akcelerátor do polohy zapojeného "Choke" (obr. 6.A) (je-li k dispozici).
2. Zatáhněte páku brzdy motoru / sekacího zařízení směrem k držáku (obr. 15.A)

POZNÁMKA *Brzdová páka motoru / sekacího zařízení musí být udržována zatažená, aby se zabránilo zastavení motoru.*

3. Uchopte spouštěcí držadlo a nastartujte motor rozhodným zatažením za startovací lanko (obr. 15.B).
4. Po spuštění uveďte akcelerátor do polohy plného režimu (je-li k dispozici).

POZNÁMKA *Použití ovládacího prvku sytiče "Choke" při již teplém motoru může způsobit zanesení svíčky a nepravidelný chod.*

6.3.2 Modely s ovládáním elektrického startování prostřednictvím tlačítka

1. Vložte dodaný akumulátor do určeného prostoru na motoru (obr. 16.A). (a postupujte dle pokynů uvedených v návodu k motoru)
2. Vložte bezpečnostní klíč (je-li k dispozici)(obr. 16.B).
3. Zatáhněte páku brzdy motoru / sekacího zařízení směrem k rukojeti (obr. 15.A).

POZNÁMKA *Brzdová páka motoru / sekacího zařízení musí být udržována zatažená, aby se zabránilo zastavení motoru.*

4. Stiskněte tlačítko ke spuštění a podržte jej, dokud se nespustí motor. (obr. 16.D).

6.4 PRACOVNÍ ČINNOST

DŮLEŽITÁ INF. *Během pracovní činnosti udržujte bezpečnostní vzdálenost od otáčejícího se sekacího zařízení, vymezenou délkou rukojeti.*

6.4.1 Sečení trávy

1. Započněte pojezd a sečení travnaté plochy;
2. Nastavte rychlost pojezdu a výšku sečení (odst. 5.7) podmínkám trávníku (výška, hustota a vlhkost trávy) a množství odstraněné trávy;

V případě "mulching" nebo zadního výhozu trávy: zabraňte odstraňování příliš velkého množství trávy. Nikdy neodstraňujte více než jednu třetinu celkové výšky trávy při jednom průjezdu (obr. 17).

3. Vzhled trávníku bude lepší, když bude sečení provedené ve stejné výšce a střídavě v obou směrech (obr. 18).

V případě bočního výhozu: doporučuje se provést pojezd tak, aby se zabránilo vyhazování již posečené trávy na část trávníku, která má být teprve posekána.

6.4.2 Rady pro udržení pěkného vzhledu trávníku

Každý druh trávy se vyznačuje odlišnými vlastnostmi, a proto může být zapotřebí použít pro péči o trávník různé způsoby; pokaždé si přečtěte pokyny uvedené v baleních osiv, týkající se výšky sekání vzhledem k podmínkám růstu v dané oblasti.
Je třeba mít stále na paměti, že větší část trávy je složena ze stébla a jednoho nebo více listů. Při úplném odseknutí listů dojde k poškození trávníku a obnovení růstu bude mnohem obtížnější.
Všeobecně platí následující pokyny:

- příliš nízké sekání způsobuje vytrhávání a prořídnutí travnatého porostu, charakterizované "skvrnitým" vzhledem;
- v létě musí být sečení vyšší, aby se zabránilo vysušení terénu;
- nesekejte mokrou trávu; mohlo by to způsobit snížení účinnosti rotačního zařízení následkem trávy, která se na něm zachytává, a vytrhávání travnatého porostu;
- v případě mimořádně vysoké trávy je vhodné provést první sekání s maximální dovolenou výškou stroje a poté provést druhé sekání až po dvou nebo třech dnech.

6.4.3 Vyprázdnění sběrného koše

Když je sběrný koš (obr. 1.H.) naplněný příliš, sběr trávy přestává být účinný a dochází ke změně hluku sekačky.

V případě sběrného koše se zařízením pro signalizaci jeho obsahu:

1. vyzdvižený (a) = prázdný
2. snížený (b) = plný

Během pracovní činnosti s pohybujícím se sekacím zařízením zůstane signalizátor zvednutý, dokud je sběrný koš schopen přijímat posekanou trávu; když dojde k jeho spuštění dolů, znamená to, že je sběrný koš naplněn a je třeba provést jeho vyprázdnění.

Pro sejmutí a vyprázdnění sběrného koše:

– Uvolněte páku brzdy motoru / sekacího zařízení a vyčkejte na zastavení sekacího zařízení (odst. 6.5);

- **Pouze s košem Typu "II"**
  – Vyzvedněte ochranný kryt zadního výhozu (obr. 10.D).

– Uchopte rukojeť a sejměte sběrný koš, a to tak, že jej budete udržovat ve vzpřímené poloze.

6.5 ZASTAVENÍ

Pro zastavení stroje:

1. Uvolněte páku brzdy motoru / sekacího zařízení (obr. 19.A)
2. Vyčkejte na vypnutí sekacího zařízení;

⚠ ***Motor by mohl být ihned po vypnutí horký. Nedotýkejte se výfuku nebo jemu blízkých částí. Hrozí nebezpečí popálení.***

Vždy stroj vypněte:

– během přesunů mezi jednotlivými pracovními prostory;
– při překračování netravnatých povrchů;
– pokaždé, když je třeba překonat překážku;
– před nastavováním výšky sečení.
– kdykoliv hodláte sejmout nebo znovu nasadit sběrný koš;
– při každém sejmutí nebo zpětném nasazení odchylovače bočního výhozu (je-li k dispozici).
– při každém sejmutí nebo zpětném nasazení odchylovače bočního výhozu (je-li k dispozici).

6.6 PO POUŽITÍ

1. Zastavte stroj (odst. 6.5).

2. Před umístěním stroje v jakémkoli prostředí nechte vychladnout motor.
3. Očistěte (odst. 7.4).
4. Zkontrolujte, zda žádné součásti nejsou uvolněné nebo poškozené. Je-li to nutné, vyměňte poškozené součástky a utáhněte případné uvolněné šrouby a nýty.

DŮLEŽITÁ INF. *U modelů s elektrickým startováním prostřednictvím tlačítka odstraňte klíč (je-li k dispozici) nebo akumulátor vždy, když opustíte stroj nebo jej ponecháte bez dozoru.*

7. BĚŽNÁ ÚDRŽBA

7.1 VŠEOBECNÉ INFORMACE

Bezpečnostní pokyny, které je třeba sledovat během použití stroje, jsou popsány v kap. 2. Důsledně dodržujte uvedené pokyny, abyste se vyhnuli vážným rizikům a nebezpečím.

Před provedením jakékoli kontroly, čištění nebo údržby/seřizování na stroji:
- ***vypněte motor;***
- ***ujistěte se, že jsou všechny pohybující se součásti úplně zastavené;***
- ***počkejte, až motor dostatečně vychladne;***
- ***odpojte konektor zapalovací svíčky;***
- ***přečtěte si příslušné pokyny;***
- ***Používejte vhodný oděv, pracovní rukavice a ochranné brýle.***

- Intervaly údržby a jednotlivé úkony jsou shrnuty v tabulce "Tabulka údržby". Níže uvedená tabulka má za úkol vám pomoci při udržování účinnosti a bezpečnosti vašeho stroje. Jsou v ní uvedeny základní úkony a interval, po kterém má být každý z nich proveden. Proveďte příslušný úkon podle toho, který ze dvou termínů pro provedení údržby nastane jako první.
- Použití neoriginálních náhradních dílů a příslušenství a/nebo jejich nesprávná montáž by mohly mít negativní dopad na činnost a na bezpečnost stroje. Výrobce odmítá jakoukoli odpovědnost v případě nehody, ublížení na zdraví osob a škod na majetku, způsobených uvedenými výrobky.
- Originální náhradní díly jsou dodávány dílnami servisní služby a autorizovanými prodejci.

DŮLEŽITÁ INF. *Všechny úkony údržby a seřizování, které nejsou popsány v tomto návodu, musí být provedeny vaším Prodejcem nebo Specializovaným střediskem.*

7.2 DOPLNĚNÍ PALIVA

Pro plnění paliva:
1. Odšroubujte uzávěr nádrže a odstraňte ho.
2. Vložte trychtýř.
3. Doplňte palivo a poté odložte trychtýř.
4. Po skončení doplňování řádně zašroubujte uzávěr palivové nádrže a očistěte případné úniky.

POZNÁMKA *Nenaplňujte palivovou nádrž až po okraj.*

DŮLEŽITÁ INF. *Zabraňte rozlití benzinu na umělohmotné součásti motoru nebo stroje; zabráníte tak jejich poškození a v případě, že k vylití dojde, okamžitě očistěte každou stopu rozlitého benzinu. Záruka se nevztahuje na poškození plastových součástí, která byla způsobena benzinem.*

POZNÁMKA *Palivo se kazí a nesmí zůstat v nádrži po dobu delší, než 30 dní. Před uskladněním po delší dobu nalijte do nádrže takové množství paliva, které postačí k dokončení posledního provozu (kap. 9).*

7.3 KONTROLA / DOPLNĚNÍ OLEJE MOTORU

Pro zajištění správné činnosti a dlouhé životnosti stroje je dobrým zvykem pravidelně měnit olej motoru podle intervalů uvedených v Návodu k samotnému motoru.
Vypuštění oleje může být provedeno ve specializovaném středisku nebo jeho odsátím z plnicího ústí prostřednictvím injekční stříkačky, přičemž je třeba zopakovat celý postup několikrát, abyste se ujistili o úplném vyprázdnění ochranného krytu.
Před opětovným použitím stroje se ujistěte, že jste obnovili hladinu oleje.

7.3.1 Kontrola / doplnění

Postup:
- Pro kontrolu postavte stroj na rovnou plochu.
- Vyčistěte okolí tyčky. Odšroubujte ji a vytáhněte. Vyčistěte tyčku.
- Zasuňte zcela tyčku do její polohy, aniž byste ji šroubovali.
- Znovu vysuňte tyčku. Zkontrolujte hladinu oleje.
- Doplňte, pokud je hladina pod značkou "MAX" .

Při doplňování nepřelévejte, mohlo by to způsobit přehřátí motoru. Jestliže hladina přesahuje úroveň "MAX", odčerpejte až do správné hladiny.

7.4 ČIŠTĚNÍ

Po každém použití vyčistěte, dle níže uvedených pokynů.

7.4.1 Čištění stroje

- Po každém sečení důkladně umyjte stroj vodou; odstraňte zbytky trávy a bahna nahromaděné uvnitř skříně, aby se zabránilo jejich zaschnutí, které by mohlo ztížit následné startování.

V případě bočního nebo zadního vyhazování: pokud je nainstalován, odstraňte odchylovač vyhazování.

- U modelů s lakovanou vnitřní částí skříně může časem dojít k odlupování laku následkem abrazivního působení sečené trávy; v takovém případě proveďte neodkladný zásah a obnovte lak antikorozním nátěrem, abyste předešli tvorbě rzi, která by mohla korodovat kov.
- Pokaždé se ujistěte, že jsou otvory pro nasávání vzduchu volné a nejsou ucpané sutí.
- Nepoužívejte agresivní kapaliny pro čištění skříně.
- Abyste snížili riziko požáru, udržujte stroj, zejména motor, bez zbytků trávy, listí a přebytečného maziva.
- V případě, že by bylo třeba zajistit přístup ke spodní části, nakloňte stroj výhradně na stranu uvedenou

v návodu k motoru a postupujte dle uvedených pokynů. Před provedením zásahu jakéhokoli druhu se ujistěte o stabilitě stroje. U modelů s bočním vyhazováním je třeba odmontovat odchylovač vyhazování (je-li namontován - viz 6.1.2.d).

7.4.2 Mytí vnitřku

Sejměte sběrný koš;
1. Připojte hadici s vodou k příslušné přípojce (obr 20.A);
2. Nastavte výšku sečení do nejnižší polohy;
3. Vždy se postavte za rukojeť sekačky;
4. Nastartujte motor.

7.4.3 Čištění koše

1. Vyprázdněte sběrný koš;
2. Vyklepejte jej, abyste jej očistili od zbytků trávy a od hlíny;
3. Umyjte jej, opláchněte a uložte tak, aby rychle oschnul.

7.5 FIXAČNÍ MATICE A ŠROUBY

Udržujte matice a šrouby utažené, abyste si byli jisti, že je zařízení v dobrém provozním stavu.

7.6 AKUMULÁTOR

Akumulátor je dodáván u modelů s ovládáním elektrického startování prostřednictvím tlačítka. Pokyny, týkající se autonomie, dobíjení, skladování a údržby akumulátoru, naleznete v návodu k použití motoru.

8. MIMOŘÁDNÁ ÚDRŽBA

8.1 SEKACÍ ZAŘÍZENÍ

Špatně nabroušené sekací zařízení způsobuje vytrhávání trávy a zežloutnutí trávníku.

⚠ Nedotýkejte se sekacího zařízení, pokud stroj není vypnut a dokud sekací zařízení není úplně zastaveno.

⚠ Všechny úkony, týkající se sekacích zařízení (demontáž, ostření, vyvažování, oprava, zpětná montáž a/nebo výměna), představují velice náročné práce, které vyžadují specifické znalosti a použití příslušného vybavení; z bezpečnostních důvodů je proto zapotřebí, aby byly pokaždé provedeny ve Specializovaném středisku.

⚠ Poškozené, ohnuté nebo opotřebované sekací zařízení nechte vždy vyměnit spolu s příslušnými šrouby, aby bylo zachováno vyvážení.

DŮLEŽITÁ INF. *Vždy používejte originální sekací zařízení, nesoucí kód uvedený v tabulce "Technické údaje".*

Vzhledem k vývoji výrobku by mohla být sekací zařízení uvedená v tabulce "Technické parametry" mezitím vyměněna za jiná s obdobnými vlastnostmi vzájemné zaměnitelnosti a bezpečnosti provozu.

8.2 SEŘÍZENÍ LANKA VARIÁTORU

Toto seřízení je potřebné v případě, že má páka (obr. 21.A) tendenci nezůstat v poloze «🐢».

DŮLEŽITÁ INF. *Seřízení musí být provedeno při vypnutém motoru.*

S pákou (obr. 21.A) v poloze «🐇» otáčejte seřizovacím šroubem (21.B) lanka ve směru vyznačeném šipkou pouze v takovém rozsahu, který je potřebný k tomu, aby páka zůstala v určené poloze.

9. SKLADOVÁNÍ

Kdy je nutné stroj uložit:
1. Palivovou nádrž vyprazdňujte venku a při vychladlém motoru.
2. Nastartujte motor a nechte jej běžet při volnoběžných otáčkách až do jeho zastavení, aby spotřeboval veškeré palivo, které zůstalo v karburátoru.
3. Nechte ochladit motor.
4. Odpojte konektor zapalovací svíčky (obr. 22)
5. Důkladně vyčistěte stroj.
6. Zkontrolujte, zda stroj neutrpěl škody. V případě potřeby se obraťte na autorizované servisní středisko.
7. Stroj skladujte:
   - v suchém prostředí;
   - chráněn před povětrnostními vlivy;
   - dle možností přikrytý plachtou;
   - na místě, které není přístupné dětem.
   - Před uskladněním stroje se ujistěte, že jste vyjmuli klíče a odložili nářadí použité při údržbě.

Při opětovném uvádění stroje do provozu jej připravte způsobem popsaným v kapitole "6. Použití stroje".

10. MANIPULACE A PŘEPRAVA

Při příležitosti každé manipulace se strojem, jeho zvedání, přepravě nebo naklánění:
- vypněte motor;
- ujistěte se, že jsou všechny pohybující se součásti úplně zastavené;
- používejte silné pracovní rukavice;
- uchopte stroj na místech, na kterých naleznete bezpečné uchopení s ohledem na hmotnost a její distribuci;
- počet využitých osob závisí na hmotnosti stroje a na vlastnostech dopravního prostředku nebo místa, v němž má být stroj umístěn nebo odkud má být odebrán;
- ujistěte se, že při pohybu stroje nedochází ke vzniku škod nebo zranění.

Během přepravy:
- zajistěte vhodně stroj lany nebo řetězy.
- umístěte stroj tak, aby nepředstavoval pro nikoho nebezpečí;

11. SERVISNÍ SLUŽBA A OPRAVY

Tento návod poskytuje veškeré pokyny, potřebné pro obsluhu stroje a pro správnou základní údržbu, kterou může provádět uživatel. Všechny úkony

seřizování a údržby, které nejsou popsány v tomto návodu, musí být provedeny vaším Prodejcem nebo Specializovaným střediskem, které disponuje znalostmi a vybavením, které je nutné pro správné provedení potřebných prací při současném zachování původní bezpečnostní úrovně stroje. Úkony prováděné u neautorizovaných organizací nebo úkony prováděné nekvalifikovaným personálem způsobí propadnutí jakékoli formy záruky a jakékoli povinnosti nebo odpovědnosti Výrobce.

- Opravy a údržbu v záruce mohou provádět výhradně autorizované servisní dílny.
- Autorizované servisní dílny používají výhradně originální náhradní díly. Originální náhradní díly a příslušenství byly vyvinuty specificky pro dané stroje.
- Neoriginální náhradní díly a příslušenství nejsou schváleny; použití neoriginálních náhradních dílů a příslušenství může ohrozit bezpečnost stroje a zbavuje Výrobce jakékoli povinnosti nebo odpovědnosti.
- Doporučuje se svěřit stroj jednou ročně autorizované servisní dílně za účelem provedení údržby, servisu a kontroly bezpečnostních zařízení.

12. ZÁRUČNÍ PODMÍNKY

Záruka se vztahuje na všechny vady materiálu a na výrobní vady. Uživatel bude muset pozorně sledovat všechny pokyny dodané v přiložené dokumentaci.
Záruka se nevztahuje na škody způsobené:
- Chybějícím seznámením s průvodní dokumentací.
- Nepozorností.
- Nevhodným nebo nedovoleným použitím a montáží.
- Použitím neoriginálních náhradních dílů.
- Použitím příslušenství, které nebylo dodáno nebo schváleno výrobcem.

Záruka se dále nevztahuje na:
- Běžné opotřebení spotřebních materiálů, jako jsou převodové řemeny, tyčové vrtáky, světlomety, kola, pojistné šrouby a dráty.
- Běžné opotřebení.
- Motory. Vztahují se na ně záruky výrobce motoru v uvedeném rozsahu a za uvedených podmínek.

Kupující je chráněn vlastními národními zákony. Práva kupujícího vyplývající z vlastních národních zákonů nejsou nijak omezena touto zárukou.

13. TABULKA ÚDRŽBY

Políčka vedle vám umožní zaznamenat si datum nebo počet hodin činnosti, kdy byl daný úkon proveden.

Úkon údržby	Interval (v hodinách)	Provedení úkonu (Datum a čas)					Poznámky
STROJ							
Bezpečnostní kontroly / Ověření funkčnosti ovládacích prvků	Před každým použitím						odst. 6.2
Kontrola ochranných krytů zadního výhozu / bočního výhozu. Kontrola sběrného koše, odchylovače bočního výhozu.	Před každým použitím						odst. 6.1.2
Celkové vyčištění a kontrola	Po každém použití						odst. 7.3
Ověření případných škod, které se vyskytují na stroji. V případě potřeby se obraťte na autorizované servisní středisko.	Po každém použití						-
Kontrola všech upevnění	Po každém použití						odst. 7.4
Seřízení lanka variátoru	**						odst. 8.2
Kontrola upevnění a opotřebení sekacích zařízení	Před každým použitím						odst. 8.1
Výměna sekacího zařízení	-						odst. 8.1 ***

Úkon údržby	Interval (v hodinách)	Provedení úkonu (Datum a čas)					Poznámky
MOTOR							
Kontrola / doplnění hladiny paliva	Před každým použitím						odst. 7.2 *
Kontrola / doplnění oleje motoru	Před každým použitím						odst. 7.3 *
Kontrola a vyčištění vzduchového filtru	*						*
Kontrola a vyčištění kontaktů svíčky	*						*
Výměna zapalovací svíčky	*						*
Nabití akumulátoru	*						odst. 7.6 *

* Konzultujte návodu k použití motoru.
** Co dělat při prvních známkách poruchy
*** Operace, která musí být provedena vaším Prodejcem nebo Autorizovaným servisem střediskem

14. IDENTIFIKACE ZÁVAD

ZÁVADA	PRAVDĚPODOBNÁ PŘÍČINA	ŘEŠENÍ
1. Motor se nedá nastartovat nebo jej nelze udržet v chodu	Nesprávný postup při startování.	Řiďte se pokyny (viz kap. 6.3)
	Chybí olej nebo benzin v motoru	Proveďte kontrolu hladin oleje a benzinu
	Zanesená zapalovací svíčka nebo nesprávná vzdálenost mezi elektrodami	Zkontrolujte svíčku (Konzultujte návodu k použití motoru).
	Ucpaný vzduchový filtr	Vyčistěte a/nebo vyměňte filtr (Konzultujte návod k motoru).
	Problémy s karburací	Obraťte se na autorizované servisní středisko.
	Ze sekačky nebyl na konci uplynulé sezony vyprázdněn benzin. Plovák může být zablokován.	Konzultujte na návod k motoru a obraťte se na autorizované servisní středisko.
2. Činnost motoru je nepravidelná, chybí výkon při zátěži, nebo se vypne během provozu	Ucpaný vzduchový filtr	Vyčistěte a/nebo vyměňte filtr (Konzultujte návod k motoru).
	Zanesená zapalovací svíčka nebo nesprávná vzdálenost mezi elektrodami	Zkontrolujte svíčku (Konzultujte návodu k použití motoru).
	Problémy s karburací	Obraťte se na autorizované servisní středisko.
3. Zahlcení motoru	Startovací držadlo bylo opakovaně aktivováno se zapnutým sytičem.	Konzultujte návodu k použití motoru.
	Startovací držadlo bylo opakovaně aktivováno s odděleným konektorem zapalovací svíčky.	Zapojte konektor zapalovací svíčky a pokuste se nastartovat motor. (Konzultujte návodu k použití motoru)
4. Posekaná tráva již není sbírána do sběrného koše	Sekací zařízení zasáhlo cizí těleso a utrpěl náraz	Vypněte motor a odpojte koncovku zapalovací svíčky. Zkontrolujte případná poškození a Obraťte se na Servisní středisko pro případnou výměnu sekacího zařízení. (odst. 8.1)
	Vnitřek skříně je znečištěn	Vyčistěte vnitřek skříně, aby se usnadnilo odvádění trávy směrem do sběrného koše (odst. 7.3.1)
5. Sečení trávy je nepravidelné	Sekací zařízení není v dobrém stavu.	Obraťte se na Servisní středisko pro případné naostření sekacího zařízení

ZÁVADA	PRAVDĚPODOBNÁ PŘÍČINA	ŘEŠENÍ
6. Nadměrný hluk a/ nebo vibrace během pracovní činnosti	Poškození nebo povolené součásti. Kolík na sekacím zařízení se uvolní ze svého umístění.	Zastavte stroj a odpojte kabel svíčky (obr. 22). Zkontrolujte případná poškození. Zkontrolujte, zda některé součásti nejsou uvolněné, a dle potřeby je utáhněte. Nechte provést kontroly, výměny nebo opravy v autorizovaném servisním středisku.
	Upevnění sekacího zařízení je uvolněné nebo je sekací zařízení poškozené	Vypněte motor a odpojte koncovku zapalovací svíčky. Pro ověření, výměny a opravy, kontaktujte Servisní středisko (odst. 8.1)

Když problémy přetrvávají i po aplikaci výše uvedených řešení, obraťte se na vašeho Prodejce.

15. VOLITELNÁ PŘÍSLUŠENSTVÍ

15.1 SADA PRO MULČOVÁNÍ

Místo sběru posečené trávy do sběrného koše ji jemně rozdrtí a nechá ji na trávníku (pro předurčené stroje) (obr. 23)

DA **ADVARSEL!: LÆS INSTRUKTIONSBOGEN OMHYGGELIGT IGENNEM, FØR DU TAGER DENNE MASKINE I BRUG. Opbevares til eventuel senere brug.**

INDHOLDSFORTEGNELSE

1. GENERELLE OPLYSNINGER 1
2. SIKKERHEDSFORSKRIFTER 1
   - 2.1 Træning 1
   - 2.2 Klargøring 2
   - 2.3 Under brug 2
   - 2.4 Vedligeholdelse, opmagasinering og transport . 3
   - 2.5 Miljøbeskyttelse 3
3. KEND DIN MASKINE 3
   - 3.1 Beskrivelse af maskinen og dens tilsigtede anvendelse 3
   - 3.2 Sikkerhedsmærkning 4
   - 3.3 Typeskilt 4
   - 3.4 Hovedkomponenter 4
4. MONTERING 5
   - 4.1 Komponenter til monteringen 5
   - 4.2 Montage af opsamlingsposen 5
   - 4.3 Montage af styrehåndtag 5
5. BETJENINGS FUNKTIONER 5
   - 5.1 Håndtag til manuel start 5
   - 5.2 Elektrisk start med knap 5
   - 5.3 Motoromdrejningsregulator 5
   - 5.4 Hastighedsregulator 5
   - 5.5 Håndtag til motorbremse/skæreanordning 5
   - 5.6 Håndtag til indkobling af træk 5
   - 5.7 Justering af klippehøjde 6
6. BRUG AF MASKINEN 6
   - 6.1 Klargøring 6
   - 6.2 Sikkerhedskontroller 7
   - 6.3 Start 7
   - 6.4 Kørsel 8
   - 6.5 Standsning 8
   - 6.6 Efter brug 8
7. ALMINDELIG VEDLIGEHOLDELSE 9
   - 7.1 Generelle oplysninger 9
   - 7.2 Brændstofpåfyldning 9
   - 7.3 Kontrol / efterfyldning af motorolie 9
   - 7.4 Rengøring 9
   - 7.5 Fastgøringsskruer og -møtrikker 10
   - 7.6 Batteri 10
8. EKSTRAORDINÆR VEDLIGEHOLDELSE 10
   - 8.1 Skæreanordning 10
   - 8.2 Justering af regulatorens kabel 10
9. OPMAGASINERING 10
10. FLYTNING OG TRANSPORT 10
11. SERVICE OG REPARATIONER 11
12. GARANTIDÆKNING 11
13. TABEL FOR VEDLIGEHOLDELSE 11
14. PROBLEMER OG DERES LØSNING 12
15. TILBEHØR 13
    - 15.1 Kit til "multiclip" 13

1. GENERELLE OPLYSNINGER

1.1 SÅDAN LÆSES BRUGSANVISNINGEN

Visse afsnit i manualen indeholder oplysninger af særlig vigtighed med hensyn til sikkerhed eller funktion. Disse oplysningerne angives efter disse kriterier:

BEMÆRK *eller* **VIGTIGT** *Indeholder detaljer eller yderligere uddybning af forudgående angivelser for at undgå beskadigelse af maskinen, materielle skader eller kvæstelser.*

Symbolet ⚠ angiver en fare. Manglende overholdelse af advarslerne kan medføre risiko for personskade og/eller skader på tredjepart eller på materiel.

Afsnittene som er fremhævede med en grå ramme, angiver valgfri funktioner, som ikke er tilgængelige på alle de dokumenterede modeller i denne vejledning. Kontrollér om den pågældende funktion findes på din egen model.

Samtlige retningsangivelser "for", "bag", "højre" og "venstre" skal forstås i forhold til brugeren i normal position under kørsel.

1.2 HENVISNINGER

1.2.1 Figurer

Figurerne i denne vejledning er nummererede 1, 2, 3 osv. Komponenterne i figurerne er mærket med bogstaverne A, B, C osv.
En henvisning til komponent C i figur 2 vil blive angivet med teksten: "Se fig. 2.C" eller blot "(fig. 2.C)".
Figurerne er udelukkende beregnet til illustrationsformål. De faktiske komponenter kan være anderledes end hvad der er angivet på tegningerne.

1.2.2 Overskrifter

Brugsanvisningen er opdelt i kapitler og afsnit. Overskriften til afsnittet "2.1 Træning" er en undertitel til "2. Sikkerhedsforskrifter". Henvisninger til overskrifter eller afsnit er angivet med forkortelserne kap. eller afsn. og deres tilhørende nummer. Eksempel: "kap. 2" eller "afsn. 2.1".

2. SIKKERHEDSFORSKRIFTER

2.1 TRÆNING

⚠ ***Bliv fortrolig med maskinens betjening og dermed selve brugen af maskinen. Lær at***

standse motoren hurtigt. Manglende overholdelse af sikkerheds- og brugsanvisningerne kan medføre brand og/eller alvorlig personskade.

- Lad aldrig børn eller personer, som ikke har læst brugsanvisningen, bruge maskinen. Der kan lokalt være fastsat en minimumsaldersgrænse for brug af maskinen.
- Brugeren må ikke anvende maskinen, hvis han/hun føler sig træt eller utilpas, eller hvis vedkommende har indtaget lægemidler, euforiserende stoffer, alkohol eller andre stoffer, som kan påvirke hans eller hendes reflekser eller opmærksomhed.
- Transportér ikke børn eller andre passagerer.
- Vær opmærksom på, at operatøren eller brugeren er ansvarlig for ulykker, som påføres andre personer eller deres ejendom. Det er brugerens ansvar at vurdere de potentielle risici i terrænet, hvor maskinen skal anvendes, samt at tage de nødvendige forholdsregler af hensyn til egen og andres sikkerhed. Dette gælder især på skråninger og i kuperet, glat eller ustabilt terræn.
- Hvis maskinen videresælges eller udlånes, skal man sørge for, at den nye bruger gøres bekendt med anvisningerne i denne instruktionsbog.

2.2 KLARGØRING

Personlige værnemidler (PV)

- Vær iført egnet beklædning, kraftige arbejdssko med skridsikker sål og lange bukser. Arbejd aldrig med bare fødder eller sandaler. Vær iført høreværn.
- Bær ikke halstørklæder, skjorter, halskæder, armbånd, løstsiddende tøj eller tøj med snører eller slips og under ingen omstændigheder hængende eller brede tilbehør, som kan sætte sig fast i maskinen eller i genstande eller materialer, der forefindes på arbejdspladsen.
- Langt hår skal holdes forsvarligt samlet.

Arbejdsområde / maskine

- Kontrollér hele arbejdsområdet grundigt, og fjern alt det, som kan slynges ud af maskinen eller kan beskadige klippeanordningen/de roterende dele (sten, grene, ståltråd, knogler osv.).

Forbrændingsmotor - brændstof

⚠ **FARE**! Brændstoffet er yderst brandfarligt.

- Opbevar brændstoffet i egnede beholdere, der er godkendt for brændstoffer, på et sikkert sted, der er væk fra varmekilder eller åbne flammer.
- Sørg for at der ikke er rester af græs og blade eller store mængder fedt på beholderne.
- Beholderne må ikke være tilgængelige for børn.
- Det er forbudt at ryge under opfyldning eller efterfyldning af brændstof og i det hele taget når brændstoffet håndteres.
- Fyld brændstof på vha. en tragt og kun uden for.
- Undgå at indånde brændstofdampe.
- Påfyld aldrig brændstoffet, og fjern aldrig brændstoftankens dæksel, når motoren er i gang eller stadig er varm.
- Åbn brændstoftankens dæksel langsomt for gradvist at aflaste det interne tryk.
- Tilnærm aldrig en åben flamme til beholderen for at kontrollere indholdet.
- Start ikke motoren, hvis der er spildt brændstof, men flyt i stedet maskinen væk fra det forurenede område for at undgå brand. Vent til brændstoffet er fordampet og brændstofdampen er forsvundet.
- Rens straks ethvert spor af brændstof, der måtte være spildt over maskinen eller på jorden.
- Sørg altid for at stramme dækslet godt, både på tank og brændstofdunk.
- Start aldrig maskinen på det sted, hvor påfyldningen er foregået. Start af motoren skal ske i en afstand på mindst 3 meter fra det sted, hvor der er foretaget påfyldning af brændstoffet.
- Undgå at der spildes brændstof på tøjet; såfremt det sker, skal man skifte tøj, før motoren tændes.

2.3 UNDER BRUG

Arbejdsområde

- Lad ikke motoren køre i lukkede rum hvor der er risiko for farlig ophobning af kulilte. Maskinen skal startes i det fri eller på steder med tilstrækkelig udluftning. husk altid på, at motorens udstødningsgasser er giftige.
- Under start af maskinen må man ikke rette lydpotten og hermed udstødningsgassen mod brandfarlige materialer.
- Maskinen må ikke anvendes i eksplosionsfarlige miljøer, i nærheden af brandfarlige væsker, gas eller støv. Elektriske kontakter eller mekanisk gnidning kan skabe gnister, som kan antænde støv eller dampe.
- Arbejd udelukkende i dagslys eller med en god kunstig belysning. Sigtforholdene skal være gode.
- Personer, børn og dyr skal holdes væk fra arbejdsområdet. Børn skal overvåges af en anden voksen.
- Undgå at arbejde i vådt græs, når det regner og der er risiko for tordenvejr, især hvis der er risiko for lyn.
- Vær særligt opmærksom på ujævnt terræn (buler, forhøjninger), skråninger og skjulte farer og vær opmærksom på eventuelle forhindringer, som kan begrænse udsynet.
- Vær meget forsigtig i nærheden af grøfter, afgrunde eller volde. Maskinen kan krænge over, hvis et hjul passerer en kant eller hvis kanten giver efter.
- Klip græsset på tværs af skråningen og aldrig i retningen op/ned af skråningen og udvis speciel opmærksomhed under retningsændringer, således at du ikke mister fodfæstet og at hjulene ikke støder på forhindringer (sten, grene, rødder m.m.), som kan medføre udskridning eller tab af kontrol over maskinen.
- Vær opmærksom på trafikken, hvis maskinen anvendes i nærheden af veje.

Betjening

- Udvis stor forsigtighed i bakgear og under bagudkørsel. Både før og under bagudkørsel bør du se bagud for at sikre, at du ikke støder på forhindringer.
- Du bør altid gå med maskinen, ikke løbe.
- Undgå at lade dig trække af plæneklipperen.
- Hold altid hænder og fødder væk fra skæreanordningen, både under opstart og under drift af maskinen.
- Advarsel: skæreanordningen fortsætter med at dreje nogle sekunder efter at den er frakoblet eller efter slukning af motoren.
- Hold dig altid på afstand fra udkasteråbningen.
- Kobl skæreanordningen fra:
  - Under flytning fra det ene arbejdsområde til det andet
  - Ved kørsel hen over ikke græsbeklædte overflader
- Frakobl skæreanordningen, stands motoren, tag hætten af tændrøret og tag tændingsnøglen ud (hvis monteret):

– Når maskinen bliver efterladt uden opsyn

- ⚠ Stands straks motoren i tilfælde af brud eller ulykker under arbejdet, og flyt maskinen væk fra stedet for at undgå yderligere skader eller kvæstelser på sig selv eller andre personer. Yd straks den nødvendige førstehjælp, hvis ulykken har medført kvæstelser. Kontakt sygehus o.l. vedrørende den nødvendige behandling. Fjern omhyggeligt alle genstande, som i tilfælde af uagtsomhed kan medføre skader eller kvæstelser på personer og dyr.
- ⚠ Det oplyste støj- og vibrationsniveauet i denne betjeningsvejledning svarer til maskinens maksimale driftsværdier. Brug af en ikke-afbalanceret skæreanordning, for høj kørehastighed eller manglende vedligeholdelse kan have en markant indflydelse på støj- og vibrationsniveauet. Det er derfor nødvendigt at forebygge mulige skader som følge af høj støj og vibrationer. Vedligehold maskinen, bær høreværn og hold pauser under arbejdet.

Begrænsninger ved brug

- Anvend aldrig maskinen med beskadigede, manglende eller forkert placerede beskyttelsesanordninger (opsamlingspose, beskyttelsen for sideudkast, beskyttelsen for bagudkast).
- Anvend ikke maskinen, hvis tilbehør eller værktøjer ikke er monteret på de tilsigtede steder.
- Det er ikke tilladt at frakoble, fjerne eller manipulere sikkerhedsanordningerne/mikroafbryderne.
- Motorens indstillinger må ikke ændres, og den må ikke tunes. Hvis man får motoren til at køre med et for højt omdrejningstal, øges risikoen for personskader.
- Udsæt ikke maskinen for overdrevne belastninger, og brug ikke en lille maskine for at udføre et hårdt arbejde; brugen af en hensigtsmæssig maskine mindsker risiciene og forbedrer arbejdets kvalitet.

2.4 VEDLIGEHOLDELSE, OPMAGASINERING OG TRANSPORT

En korrekt vedligeholdelse og opmagasinering bidrager til at opretholde maskinsikkerheden og maskinens ydeevne.

⚠ ***Brug ikke maskinen med slidte eller ødelagte dele. Defekte eller ødelagte dele bør altid udskiftes og ikke repareres. Brug originale reservedele: anvendelse af reservedele af anden kvalitet og/eller reservedele, der ikke er korrekt monteret, forringer maskinens sikkerhed, kan medføre ulykker eller personskader og friholder fabrikanten fra enhver forpligtelse og ansvar.***

Vedligeholdelse

- For at reducere brandrisikoen skal det med jævne mellemrum kontrolleres, at der ikke er olie og/eller brændstoflækager.
- Vær forsigtig i forbindelse med justering af maskinen for at undgå at klemme fingrene mellem skæreanordningen i bevægelse og maskinens faste dele.

Opmagasinering

- Anbring ikke en maskine med brændstof i tanken i et rum, hvor brændstofdampen kan nå en flamme, en gnist eller en varmekilde.
- For at mindske risikoen for brand må kasser med opskåret materiale ikke efterlades i et lukket rum.

Flytning og Transport

- Når maskinen transporteres i bil skal man:
  1. last maskinen med slukket motor ved at skubbe den; sørg for at der er et passende antal personer til at skubbe den.
  2. luk brændstofhanen (hvis monteret)
  3. anbringe den, så den ikke udgør en risiko for nogen.
  4. fastgøre den omhyggeligt til transportmidlet med reb eller kæder for at undgå at den vælter med risiko for at den bliver beskadiget eller der spildes brændstof

2.5 MILJØBESKYTTELSE

Miljøbeskyttelsen er et relevant aspekt, som bør have høj prioritet under anvendelse af maskinen - dette vil gavne både vores fællesskab med andre mennesker og det miljø, vi lever i.

- Undgå at være til gene for nabolaget. Brug kun maskinen til fornuftige tider (ikke tidligt om morgenen eller sent om aftenen/natten, når der kan være til gene for de nærmeste omgivelser).
- Overhold nøje de lokale bestemmelser hvad angår bortskaffelse af emballage, olie, brændstoffer, batterier, filtre, slidte dele og andre komponenter, som kan påvirke miljøet. Disse typer affald må ikke bortskaffes sammen med det almindelige husholdningsaffald, men skal indleveres særskilt til egnede genbrugsstationer, som vil sørge for genanvendelse af materialerne.
- Overhold nøje de lokale bestemmelser vedrørende bortskaffelse af restmaterialet efter klipningen.
- Efter endt levetid må maskinen ikke efterlades i naturen. Henvend dig til din lokale genbrugsstation for bortskaffelse i henhold til de gældende lokale bestemmelser.

3. KEND DIN MASKINE

3.1 BESKRIVELSE AF MASKINEN OG DENS TILSIGTEDE ANVENDELSE

Denne maskine er en plæneklipper betjent af gående personer
Maskinen består hovedsageligt af en motor, som driver en skæreanordning beskyttet af en skærm. Maskinen er udstyret med hjul og et styrehåndtag.

Brugeren kan styre maskinen og anvende hovedbetjeningerne ved hele tiden at opholde sig bag styrehåndtaget og dermed i sikkerhedsafstand fra den roterende skæreanordning. Hvis brugeren går væk fra maskinen, vil motoren og skæreanordningen standse inden for et par sekunder.

3.1.1 Tilsigtet brug

Denne maskine er designet og fremstillet til at slå (og opsamle) græs i haver og på plænearealer med en passende størrelse i forhold til klippekapaciteten. Maskinen skal betjenes af en gående person.

Generelt kan denne maskine:

1. skære græsset og samle det i opsamlingsposen
2. skære græsset og kaste det ud fra den bagerste del
3. skære græsset og kaste det sidelæns ud (kun visse modeller)
4. skære græsset, snitte det og lægge det på terrænet ("multiclip" - hvis udstyret med denne funktion).

Ved anvendelse af det særlige tilbehør, som fabrikanten leverer sammen med maskinen, eller som kan købes separat, er det muligt at udføre dette arbejde på forskellige måder som beskrevet i maskinens brugsanvisning eller brugsanvisningen for det enkelte tilbehør.

3.1.2 Utilsigtet brug

Enhver anden brug end den ovenfor beskrevne kan være farlig og risikere at medføre kvæstelser og/eller materielle skader. Uegnet brug er for eksempel følgende (men ikke udelukkende):
- Transport på maskinen af andre personer, børn eller dyr, da de risikerer at falde af og pådrage sig alvorlige kvæstelser eller at forhindre sikker kørsel;
- At lade sig transportere af maskinen;
- Anvendelse af maskinen til at trække eller skubbe laster;
- Aktivering af skæreanordningen på områder uden græs;
- Anvendelse af maskinen til at opsamle blade eller rester;
- Anvendelse af maskinen til at udtynde hække eller til at klippe planter, der ikke er græsagtige;
- Når maskinen anvendes af flere brugere;

VIGTIGT *Uegnet brug af maskinen medfører, at garantien bortfalder. Endvidere ophører producentens ansvar, hvilket betyder, at brugeren selv er ansvarlig for eventuelle udgifter som følge af skader eller kvæstelser på sig selv eller andre personer.*

3.1.3 Brugere

Denne maskine er tilsigtet almindelige brugere, dvs. ikke professionelle operatører. Maskinen er beregnet til "hobbybrug".

VIGTIGT *Maskinen skal anvendes af en enkelt bruger.*

3.2 SIKKERHEDSMÆRKNING

Maskinen er mærket med forskellige symboler (fig. 2). Symbolerne skal huske brugeren på de handlinger, som skal udføres for at benytte maskinen på sikker vis. Symbolernes betydning:

Advarsel! Læs anvisningerne, inden maskinen anvendes.

Advarsel! Sørg for at holde hænder og fødder uden for huset, hvor skæreanordningen er anbragt. Fjern tændrørshætten og læs anvisningerne, inden du går i gang med vedligeholdelse eller reparation af maskinen.

Fare! Hold andre personer væk arbejdsområdet under brug af maskinen..

Fare! Sørg for at holde hænder og fødder uden for huset, hvor skæreanordningen er anbragt.

VIGTIGT *Hvis mærkaterne er blevet ødelagt eller er ulæselige, bør de udskiftes. Ret henvendelse til dit autoriserede servicecenter for at få udleveret nye mærkater.*

3.3 TYPESKILT

Typeskiltet indeholder de følgende data (fig. 1):

1. Lydeffektniveau
2. CE- overensstemmelsesmærkning
3. Konstruktionsår
4. Type af plæneklipper
5. Serienummer
6. Fabrikantens navn og adresse
7. Varenummer
8. Motorens nominelle effekt og maksimalhastighed
9. Vægt i kg

Skriv maskinens identifikationsoplysninger i felterne på etiketten på indersiden af forsiden.

VIGTIGT *Anvend identifikationsdataene på typeskiltet hver gang der rettes henvendelse til det autoriserede servicecenter.*

VIGTIGT *Eksemplet på overensstemmelseserklæringen findes på de sidste sider i denne manual.*

3.4 HOVEDKOMPONENTER

Maskinen er konstrueret af følgende hovedkomponenter, som har følgende funktioner (fig. 1):

- **A.** **Chassis**: er skærmen som omslutter den roterende skæreanordning.
- **B.** **Motor**: leverer kraft til bevægelse af både skæreanordningen og hjultrækket.
- **C.** **Skæreanordning**: er den del som skærer græsset.
- **D.** **Beskyttelse på bagudkast**: er en sikkerhedsbeskyttelse for at forhindre udslyngning af eventuelle genstande, der opsamles af skæreanordningen.
- **E.** **Skærm på bagudkast**: udover at den kaster græsset baglæns ud på jorden, fungerer den samtidig som et sikkerhedselement, idet den forhindrer udslyngning af genstande, der opsamles af skæreanordningen .
- **F.** **Beskyttelse på sideudkast (hvis monteret)**: er en sikkerhedsbeskyttelse for at forhindre udslyngning af eventuelle genstande, der opsamles af skæreanordningen.
- **G.** **Sideudkast skærm (hvis monteret)**: udover at den kaster græsset sidelæns ud på jorden, fungerer den samtidig som et sikkerhedselement, idet den forhindrer udslyngning af genstande, der opsamles af skæreanordningen .
- **H.** **Opsamlingspose**: posen opsamler det afskårne græs og fungerer samtidig som et sikkerhedselement, idet den forhindrer udslyngning af genstande, der opsamles af skæreanordningen.

I. **Styrehåndtag**: brugerens arbejdsposition. Dets længde sikrer, at brugeren under arbejdet altid holder en sikker afstand til den roterende skæreanordning.
J. **Håndtag til motorbremse/skæreanordning**: er håndtaget som gør det muligt at standse motoren og samtidig til-/frakoble skæreanordningen.
K. **Håndtag til tilkobling af træk**: er håndtaget som tilkobler trækket på hjulene og gør det muligt for maskinen at køre frem.

4. MONTERING

⚠ ***Sikkerhedsforskrifterne, som skal følges, er beskrevet i kap. 2. Disse forskrifter skal følges nøje for at undgå alvorlige risici eller farer.***

Af hensyn til opbevaring og transport er visse af maskinens komponenter ikke monterede på fabrikken. Disse komponenter skal monteres efter fjernelse af emballagen, som beskrevet i vejledningen.

⚠ ***Udpakningen og den endelige montering skal udføres på en jævn og stabil overflade, hvor der er tilstrækkelig plads til at flytte maskinen og emballagen ved brug af passende redskaber. Tag ikke maskinen i brug før instruktionerne i afsnittet "MONTERING" er fuldførte.***

4.1 KOMPONENTER TIL MONTERINGEN

Alle nødvendige dele til monteringen findes i emballagen.

4.1.1 Udpakning

1. Åbn emballagen forsigtigt for ikke at risikere at tabe enkeltdele
2. Læs dokumentationen i kassen, inklusiv denne vejledning.
3. Tag alle umonterede enkeltdele ud af kassen.
4. Tag maskinen ud af emballagen.
5. Bortskaf kasse og emballage i overensstemmelse med de lokale bestemmelser.

4.2 MONTAGE AF OPSAMLINGSPOSEN

Posen leveres allerede monteret.
Sørg for at delene er korrekt monterede (fig. 3.A).

4.3 MONTAGE AF STYREHÅNDTAG

Åbn forsigtigt håndtaget i arbejdspositionen (fig. 4.A).

Indsæt startkablet i de nederste og øverste spiraler og fastspænd møtrikken (fig. 4.B).

5. BETJENINGS FUNKTIONER

5.1 HÅNDTAG TIL MANUEL START

Gør det muligt at starte motoren manuelt (fig. 5.A).

5.2 ELEKTRISK START MED KNAP

ENGINE START Gør det muligt at starte motoren elektrisk (fig. 5.B).

5.3 MOTOROMDREJNINGSREGULATOR

Regulerer motorens omdrejningstal (fig. 6.A).
Positionerne angivet på skiltet, svarer til:

1. **Fuld kraft.** Skal altid anvendes under maskinens drift.

2. **Minimum.** Anvendes når motoren er tilstrækkelig varm, mens maskinen holder stille.

3. **"Choker" tilkoblet.** Anvendes ved start af kold motor.

5.4 HASTIGHEDSREGULATOR

Hastighedsregulatoren gør det muligt at regulere kørehastigheden (fig. 7.A).
Positionerne angivet på skiltet, svarer til:

1. **Maksimal hastighed.**

2. **Mindste hastighed.**

VIGTIGT *Overgang fra en hastighed til den anden skal foretages med motor tændt og indkoblet træk. Betjen ikke hastighedsregulatoren, når motoren er slukket. Denne operation kan beskadige hastighedsregulatoren.*

BEMÆRK *Hvis maskinen ikke kører med regulatoren i position «», skal betjeningsstangen stilles på «» og umiddelbart efter i position «».*

5.5 HÅNDTAG TIL MOTORBREMSE/ SKÆREANORDNING

Er håndtaget som gør det muligt at starte og standse motoren og til-/frakobler samtidig skæreanordningen (fig. 8.A).

5.6 HÅNDTAG TIL INDKOBLING AF TRÆK

Tilkobler træk på hjulene og gør det muligt for maskinen at køre fremad.

1. **Træk tilkoblet.** Plæneklipperen kører fremad, når håndtaget trykkes mod styrehåndtaget (Fig. 8.B). Så snart håndtaget slippes, vil plæneklipperen standse.

VIGTIGT *Når motoren startes, skal trækket altid være frakoblet.*

VIGTIGT *For at undgå at beskadige transmissionen, undgå at trække maskinen baglæns med indkoblet træk.*

5.7 JUSTERING AF KLIPPEHØJDE

Ved at hæve eller sænke chassiset kan græsset klippes i forskellige højder.

⚠ Indstil klippehøjden mens skæreanordningen står helt stille.

- **Indstilling af type "I".**

Indstilling af klippehøjden foretages ved at trykke på knappen (fig. 9.A) og løfte eller sænke chassiset, ved brug af styrehåndtaget (fig. 9.B) til den ønskede position opnås.

- **Indstilling af type "II".**

Indstillingen af klippehøjden udføres vha. håndtaget (fig. 9.C), som hæver eller sænker chassiset til den ønskede position.

6. BRUG AF MASKINEN

⚠ Sikkerhedsforskrifterne, som skal følges, er beskrevet i kap. 2. Disse forskrifter skal følges nøje for at undgå alvorlige risici eller farer.

VIGTIGT *For vejledning vedrørende motoren og batteriet (hvis monteret) henvises til de respektive instruktionsbøger.*

6.1 KLARGØRING

Før arbejdet startes er det nødvendigt at udføre en række kontroller og handlinger for at sikre, at arbejdet udføres hensigtsmæssigt og under sikre forhold.

Stil plæneklipperen i vandret stilling og solidt støttet på jorden.

6.1.1 Påfyldning af olie og benzin

VIGTIGT *Maskinen leveres uden motorolie og brændstof.*

Før maskinen tages i brug, skal man kontrollere at der er brændstof på og oliestanden (afsnit 7.2, afsnit 7.3). For oplysninger og forholdsregler ved påfyldning af brændstof eller efterfyldning af olie følges anvisningerne i (afsnit 7.2, afsnit 7.3) og i motorens instruktionsbog.

6.1.2 Klargøring af maskinen til arbejde

BEMÆRK *Denne maskine gør det muligt at klippe græsplænen på forskellige måder. Inden man går i gang med arbejdet, er det hensigtsmæssigt at indstille maskinen i overensstemmelse med den måde, klipningen skal udføres på.*

a. Klargøring til klipning og opsamling af græsset i opsamlingsposen:

- **Type "I"**
  1. Indsæt opsamlingsposen som vist på figuren (fig. 10.A). Anbring sidebenene på rillerne i bunden af håndtaget (fig. 10.B) og skub posen frem indtil der høres et "klik" (fig. 10.C).

- **Type "II"**
  1. Løft beskyttelsen på bagudkastet (fig. 10.D) og hægt opsamlingsposen korrekt på maskinen som vist på figuren (fig. 10.E).

b. Indstilling til klipning og udkastning af græsset bagud på jorden:

- **Type "I"**
  1. Fjern opsamlingsposen.
  2. Løft beskyttelsen på bagudkastet (fig. 11.A) og hægt skærmen til bagudkastet (fig. 11.C) på i hullerne; og sørg for at den er stabil.
  3. På modeller med mulighed for sideudkast: kontroller at beskyttelsen på sideudkastet (fig. 11.D) er sænket.

Fjern skærmen til bagudkastet:
  1. Løft beskyttelsen på udkastet bagpå (fig. 11.A);
  2. Løft skærmen til bagudkastet ved at frigøre den fra hullerne (fig. 11.C).

- **Type "II"**
  1. Fjern opsamlingsposen og kontroller, at beskyttelsen på bagudkastet (fig. 11.A) forbliver stabilt sænket.

c. Klargøring til klipning og finsnitning af græsset ("multiclip"):
  1. Løft beskyttelsen på bagudkastet (fig. 12.A) og sæt proppen (fig. 12.B) i udkasteråbningen.
  2. På modeller med mulighed for sideudkast: kontroller at beskyttelsen på sideudkastet (fig. 11.D) er sænket.

For at tage proppen ud:
  1. Løft beskyttelsen på udkastet bagpå (fig. 12.A);
  2. Tag proppen ud (fig. 12.B).

d. Indstilling til klipning og sideudkastning af græsset på jorden:
  1. Løft beskyttelsen på bagudkastet (fig. 12.A) og sæt proppen (fig. 12.B) i udkasteråbningen.
  2. Løft beskyttelsen på sideudkastet (Fig. 13.A)
  3. Indsæt sideudkastskærmen (fig. 13.E).
  4. Luk beskyttelsen på sideudkastet (fig. 13.A) således, at sideudkastskærmen (fig. 13.E) fastspændes.

Fjern sideudkastskærmen:
  1. Løft beskyttelsen på sideudkastet (Fig. 13.A).
  2. Frigør sideudkastskærmen (fig. 13.E).

For at tage proppen ud:
  1. Løft beskyttelsen på udkastet bagpå (fig. 12.A);
  2. Tag proppen ud (fig. 12.B).

6.1.3 Justering af klippehøjde

Indstil klippehøjden som anvist i (afsnit 5.7).

6.1.4 Justering af håndtagets højde

Håndtagets højde kan justeres til 3 forskellige positioner, som er vist med indikatoren nederst på håndtaget (fig. 14.A).
Fra arbejdspositionen er det også muligt at folde håndtaget i lukket position.

⚠ ***Indstil klippehøjden mens skæreanordningen står helt stille.***

For at ændre håndtagets højde skal man bevæge grebene på begge sider af håndtaget (fig. 14.B) og holde dem i position.
Flyt forsigtigt håndtaget til den ønskede højde og slip de to greb.

6.2 SIKKERHEDSKONTROLLER

Udfør de følgende sikkerhedskontroller og kontrollér at resultaterne svarer til dem som er anført i skemaerne.

⚠ ***Udfør altid sikkerhedskontrollerne før maskinen tages i brug.***

6.2.1 Generel sikkerhedskontrol

Emne	Resultat
Skæreanordning	Ikke beskadiget eller slidt
Beskyttelse på bagudkast, opsamlingspose	Hele. Ingen beskadigelse. Monteret korrekt.
Beskyttelse på sideudkast; sideudkastskærm	Hele. Ingen beskadigelse. Monteret korrekt.
Håndtag til motorbremse/ skæreanordning	Håndtagets bevægelse skal være fri og uhindret. Når der gives slip på håndtaget, skal det automatisk og hurtigt vende tilbage til neutralposition.
Greb og startsnor.	Snoren må ikke være i stykker.
Skruer/møtrikker på maskinen og skæreanordningen	Korrekt strammede (ikke løsnede)
Brændstofanlæg og forbindelser.	Ingen lækager.
Oliekredsløb.	Ingen lækager. Ingen beskadigelse.
Tændrørshætte	Tilsluttet til selve tændrøret
Prøvekørsel	Ingen usædvanlige vibrationer. Ingen usædvanlige lyde

6.2.2 Funktionsafprøvning af maskinen

Handling	Resultat
Start maskinen (afsnit 6.3)	Skæreanordningen skal bevæge sig.
Aktiver trækhåndtaget	Hjulene kører maskinen fremad.
Slip trækhåndtaget	Hjulene standser, og maskinen kører ikke længere fremad.
Slip håndtaget til motorbremse/ skæreanordning	Motoren skal slukke og skæreanordningen skal standse inden for nogle få sekunder.

⚠ ***Hvis en af kontrollerne ikke fører til resultatet angivet i tabellerne, må maskinen ikke anvendes! Ret henvendelse til et servicecenter for de relevante kontroller og en eventuel reparation.***

6.3 START

BEMÆRK *Start maskinen på et plant underlag uden forhindringer eller højt græs.*

6.3.1 Modeller med greb til manuel start

1. **Ved koldstart**: sæt motoromdrejningsregulatoren i positionen "choker" tilkoblet (fig. 6.A) (hvis monteret).
2. Træk bremsehåndtaget til motoren/ skæreanordningen mod styrehåndtaget (fig. 15.A).

BEMÆRK *Bremsehåndtaget til motoren/ skæreanordningen skal holdes trukket, for at undgå at motoren slukker.*

3. Tag fat i startgrebet og start motoren ved at trække hårdt i startsnoren (fig. 15.B).
4. Efter at motoren er tændt skal motoromdrejningsregulatoren sættes på maks. hastighed (hvis monteret).

BEMÆRK *Brug af chokeren når motoren allerede er varm kan føre til tilsodning af tændrøret og forårsage uregelmæssig drift af motoren.*

6.3.2 Modeller med elektrisk start med knap

1. Indsæt det medleverede batteri i motorrummet (fig. 16.A). (følg vejledningen i motorens instruktionsbog)
2. Sæt nøglen helt i bund (hvis monteret) (fig. 16.B).
3. Træk bremsehåndtaget til motoren/ skæreanordningen mod styrehåndtaget (fig. 15.A).

BEMÆRK *Bremsehåndtaget til motoren/ skæreanordningen skal holdes trukket, for at undgå at motoren slukker.*

4. Tryk på startknappen og hold den indtrykket indtil motoren tænder. (fig. 16.D).

6.4 KØRSEL

VIGTIGT *Overhold altid sikkerhedsafstanden i forhold til skæreanordningen, som svarer til kørehåndtages længde.*

6.4.1 Plæneklipning

1. Start kørsel og klipning af græsset;
2. Indstil fremdriftshastigheden og klippehøjden (afsnit 5.7) så de passer til plænens tilstand (græssets højde, tæthed og fugtighed) og den mængde græs som bortklippes;

Ved "multiclip" eller bagudkast af græs: undgå altid at afklippe for store mængder græs. Fjern aldrig mere end en tredjedel af græssets samlede højde under en passage (fig. 17).

3. Plænen vil få et bedre udseende, hvis klipningerne altid udføres ved samme højde og skiftevis i de to retninger (fig. 18).

Ved sideudkast: Det anbefales at følge en rute, hvor det undgås, at det afklippede græs kastes ud på den side af græsplænen, der endnu ikke er klippet.

6.4.2 Råd for at bevare en flot græsplæne

De forskellige græstyper har forskellige egenskaber og kan derfor kræve forskellige former for pleje. Læs altid anvisningerne på græsfrøets emballage hvad angår klippehøjde i forhold til vækstbetingelserne på det område, hvor man arbejder.
Vær opmærksom på, at de fleste græstyper består af en stilk og et eller flere blade. Hvis bladene klippes fuldstændigt, vil plænen blive beskadiget, og genvæksten mere vanskelig.
Som tommelfingerregel kan man holde sig til nedenstående anvisninger:

- En alt for lav klipning medfører afrivninger og udtyndinger i græsmåtten, med et "plettet" udseende.
- Om sommeren skal klipningen være højere for at undgå, at jorden tørrer ud.
- Klip ikke græsset, mens det er vådt, da skæreanordningens effektivitet reduceres på grund af vådt græs, der sætter sig fast på klingerne og medfører afrivninger i græsunderlaget.
- I tilfælde af særligt højt græs bør der først klippes ved den største højde, som maskinen tillader, og derefter igen efter 2-3 dage.

6.4.3 Tømning af opsamlingsposen

Når opsamlingsposen (fig. 1.H) er overfyldt, opsamles græsset ikke, og plæneklipperen lyder anderledes.

Ved opsamlingspose med tilstandsignal:

1. løftet (a) = tom
2. sænket (b) = fuld

Under arbejdet, mens skæreanordningen er i bevægelse, forbliver indikatoren i øverste position, så længe posen er i stand til at tage imod det klippede græs. Når indikatoren sænkes, er posen fuld og skal tømmes.

Gør som følger for at fjerne og tømme opsamlingsposen:
– Slip bremsehåndtaget til motoren/skæreanordningen og vent på at skæreanordningen standser (afsnit 6.5).

- **Kun med pose af typen "II"**
  – Løft beskyttelsen på udkastet bagpå (fig. 10.D).

– Tag fat i håndtaget og fjern opsamlingsposen, mens den holdes i oprejst position.

6.5 STANDSNING

Fremgangsmåde ved standsning af maskinen:
1. Slip bremsehåndtaget til motoren / skæreanordningen (fig. 19.A).
2. Vent på at skæreanordningen standser;

⚠ ***Motoren kan være meget varm umiddelbart efter at den er slukket. Rør ikke lyddæmperen eller tilstødende dele. Risiko for forbrændinger.***

Stands altid maskinen:
– under flytning fra det ene arbejdsområde til det andet;
– ved kørsel hen over ikke græsbeklædte overflader;
– hver gang det er nødvendigt at køre hen over en forhindring;
– inden indstilling af klippehøjden;
– hver gang opsamlingsposen fjernes eller genmonteres;
– hver gang skærmen på bagudkastet fjernes eller genmonteres (hvis monteret).
– hver gang sideudkastskærmen fjernes eller genmonteres (hvis monteret).

6.6 EFTER BRUG

1. Stands maskinen (afsnit 6.5).
2. Lad motoren køle af, inden maskinen sættes i et hvilket som helst rum.
3. Rengør (afsnit 7.4).
4. Kontrollér at der ikke findes komponenter, som er løse eller beskadigede. Udskift de beskadigede dele og stram om nødvendigt løsnede skruer og bolte.

VIGTIGT *På modellerne med elektrisk start med knap skal man fjerne nøglen (hvis monteret) eller batteriet hver gang maskinen efterlades ubrugt eller uovervåget.*

7. ALMINDELIG VEDLIGEHOLDELSE

7.1 GENERELLE OPLYSNINGER

⚠ Sikkerhedsforskrifterne, som skal følges, er beskrevet i kap. 2. Disse forskrifter skal følges nøje for at undgå alvorlige risici eller farer.

⚠ Før der udføres nogen form for kontrol, rengøring eller vedligeholdelses-/ indstillingsindgreb på maskinen:
- ***stands motoren;***
- ***kontrollere, at ingen dele er i bevægelse;***
- ***vent, indtil motoren er passende afkølet;***
- ***fjern tændrørshætten;***
- ***læs den tilhørende vejledning;***
- ***Tag passende beklædning på, arbejdshandsker og beskyttelsesbriller.***

- Hyppighed og type handlinger er opsummeret i "Tabel over vedligeholdelse". Formålet med tabellen er at bidrage til at opretholde maskinens effektivitet og sikkerhed. Tabellen angiver de vigtigste indgreb, og hvor ofte det enkelte indgreb skal udføres. Udfør indgrebet, når den første frist udløber.
- Anvendelse af reservedele og tilbehør, som ikke er originale og/eller ikke er korrekt monteret, kan have en negativ virkning på maskinens funktion og sikkerhed. Fabrikanten kan ikke holdes til ansvar i tilfælde af skader, uheld eller læsioner forårsaget af disse produkter.
- Originale reservedele kan fås hos autoriserede servicecentre og forhandlere.

VIGTIGT *Alle handlinger til vedligeholdelse og regulering, som ikke er beskrevet i denne brugsanvisning, skal udføres af forhandleren eller af et specialiseret servicecenter.*

7.2 BRÆNDSTOFPÅFYLDNING

For at påfylde brændstof:
1. Skru låget af brændstoftanken og tag det af.
2. Isæt en tragt.
3. Fyld brændstof på og fjern tragten.
4. Når påfyldningen er færdig, skal låget skrues korrekt på og eventuelt spildt brændstof skal tørres op.

BEMÆRK *Fyld ikke brændstoftanken helt op til kanten.*

VIGTIGT *Undgå at spilde benzin på motorens eller maskinens plastdele, så de ikke beskadiges, og fjern straks alle spor af benzin, som eventuelt måtte være spildt. Garantien dækker ikke skader på plastdelene som følge af benzin.*

BEMÆRK *Brændstoffet nedbrydes og må ikke blive i tanken i længere tid end 30 dage. Før maskinen stilles væk for en længere periode, skal der påfyldes tilstrækkeligt med brændstof i tanken til at afslutte det sidste arbejde (kap. 9).*

7.3 KONTROL / EFTERFYLDNING AF MOTOROLIE

Det anbefales at skifte motorolie i overensstemmelse med intervallerne i motorens brugsanvisning for at sikre problemfri drift og lang driftslevetid for maskinen. Tømningen af olie kan udføres af et specialiseret servicecenter eller ved at udsuge olien gennem påfyldningsstudsen ved hjælp af en egnet sprøjte. Husk, at det kan være nødvendigt at gentage proceduren et par gange for at tømme oliesumpen fuldstændigt. Husk at fylde med olie, inden maskinen tages i brug igen.

7.3.1 Kontrol / efterfyldning

Fremgangsmåde:
- Stil maskinen på en jævn overflade, når kontrollen udføres.
- Rengør rundt om oliemålepinden. Skru den løs og tag den ud. Rengør pinden.
- Sæt pinden helt i bund uden at skrue den fast.
- Tag igen pinden ud. Kontrollér oliestanden.
- Fyld på hvis niveauet er under mærket "MAX".

⚠ Fyld ikke for meget olie på, det kan få motoren til at overophede. Hvis "MAX"-niveauet er overskredet, skal der aftappes olie, indtil niveauet er nået.

7.4 RENGØRING

Hver gang maskinen har været brugt, skal den rengøres iht. følgende vejledning.

7.4.1 Rengøring af maskine

- Efter hver klipning skal skal maskinens chassie vaskes. Fjern græsrester og mudder, der måtte have samlet sig inde i chassiset - ellers vil dette materiale tørre ud og vanskeliggøre den efterfølgende start.

Ved udkast i siden eller bagpå: hvis der er monteret en skærm, skal den afmonteres.

- Det kan forekomme, at malingen på den indre del af chassiset løsnes gennem tiden på grund af den slibende virkning fra det klippede græs. I så fald bør man gribe hurtigt ind ved at opfriske det malede lag med rustbeskyttende maling for at undgå dannelse af rust, som kunne medføre korrosion af metallet.
- Kontrollér altid, at der ikke er rester i luftindtagene.
- Brug ikke kraftige rengøringsmidler til rengøring af chassiset.
- For at mindske brandfaren skal plæneklipperen - og specielt motoren - holdes fri for græsrester, blade eller overskydende smørefedt.
- Hvis det sulle vise sig nødvendigt at få adgang til den nedre del, hæld maskinen udelukkende fra siden, der er angivet i motorens vejledning, og følg de relevante instruktioner. Kontrollér desuden maskinens stabilitet, før udførelse af et hvilket som helst indgreb. På modellerne med sideudkast skal multiclip proppen fjernes (hvis den er monteret - se afsnit 6.1.2.d).

7.4.2 Indvendig vask

Frigør opsamlingsposen.
1. Slut vandslangen til koblingen (fig. 20.A).
2. Bring klippehøjden i fuldstændig sænket position;
3. Stå altid bag plæneklipperens styrehåndtag;
4. Start motoren.

7.4.3 Rengøring af posen

1. Tøm opsamlingsposen;
2. Ryst den for at rense den for græs- og jordrester;
3. Skyl den og anbring den, således at den hurtigt tørrer.

7.5 FASTGØRINGSSKRUER OG -MØTRIKKER

Skruer og møtrikker skal altid holdes spændt, således at udstyret hele tiden kan sikre den nødvendige driftssikkerhed.

7.6 BATTERI

Batteriet medfølger i modeller med elektrisk start med knap. For vejledning vedrørende autonomi, opladning, opmagasinering og vedligeholdelse af batteriet skal instruktionerne i motorens instruktionsbog følges.

8. EKSTRAORDINÆR VEDLIGEHOLDELSE

8.1 SKÆREANORDNING

En sløv skæreanordning hiver græsset op og medfører at græsplænen bliver gullig.

⚠ Rør ikke ved skæreanordningen før maskinen er slukket og skæreanordningen er standset helt.

⚠ Samtlige handlinger, der involverer skæreanordningen (afmontering, slibning, afbalancering, reparation, genmontering og/ eller udskiftning), er kritiske og kræver specifik kompetence og anvendelse af specialværktøj. Af sikkerhedshensyn er det derfor nødvendigt, at de altid udføres på et specialiseret servicecenter.

⚠ Få altid udskiftet beskadigede, skæve eller slidte skæreanordninger sammen med deres skruer for at opretholde afbalanceringen.

VIGTIGT *Anvend altid originale skæreanordninger med den kode som er anført i tabellen "Tekniske data".*

I betragtning af produktets udvikling kan skæreanordningerne anført i tabellen "Tekniske data" med tiden udskiftes med andre typer, som har lignende egenskaber hvad angår ombyttelighed og funktionssikkerhed.

8.2 JUSTERING AF REGULATORENS KABEL

Denne justering er nødvendig når stangen (fig. 21.A) ikke vedbliver i position «».

VIGTIGT *Justeringen skal udføres med slukket motor.*

Med stangen (fig. 21.A) i position «», drej kablets register (fig. 21.B) i retningen vist med pilen, kun i det omfang, der er strengt nødvendigt for at holde stangen i position.

9. OPMAGASINERING

Når maskinen skal opmagasineres:
1. Tøm brændstoftanken uden for og med kold motor.
2. Start motoren, og hold den kørende i tomgangshastighed, indtil den standser, for at forbruge alt det brændstof, der er tilbage i karburatoren.
3. Lad motoren køle af.
4. Fjern tændrørshætten (fig. 22)
5. Rengør omhyggeligt maskinen.
6. Kontrollér at maskinen ikke har skader. Kontakt om nødvendigt et autoriseret servicecenter.
7. Opmagasiner maskinen:
   - et tørt sted
   - beskyttet mod vind og vejr
   - helst overdækket med et dækken
   - utilgængeligt for børn.
   - sørg for at have fjernet nøgler og værktøj anvendt til vedligeholdelse.

Forbered maskinen som angivet i kapitlet "6. Brug af maskinen", når maskinen tages i brug igen.

10. FLYTNING OG TRANSPORT

Hver gang maskinen skal sættes i bevægelse, løftes, transporteres eller skråstilles, skal man:
- stands motoren;
- kontrollere, at ingen dele er i bevægelse;
- Bære kraftige arbejdshandsker.
- Tage fat i maskinen på steder, som garanterer et sikkert greb i forhold til maskinens vægtfordeling.
- Lade dig hjælpe af det antal personer, som er passende i forhold til maskinens vægt og transportmidlets natur eller i forhold til området, hvor maskinen skal placeres eller fjernes fra.
- Kontrollere at flytning af maskinen ikke medfører skader eller kvæstelser.

Under transporten:
- skal maskinen sikres på passende vis ved hjælp af wirer eller kæder
- anbringes den, så den ikke udgør en risiko for nogen.

11. SERVICE OG REPARATIONER

Denne brugsanvisning indeholder alle nødvendige anvisninger til brug af maskinen og en korrekt grundlæggende vedligeholdelse, som kan udføres af brugeren selv. Alt justerings- og vedligeholdelsesarbejde, der ikke er beskrevet i denne brugsanvisning, skal udføres hos din forhandler eller et specialiseret servicecenter, som er i besiddelse af den nødvendige fagkundskab og det

nødvendige værktøj til at udføre arbejdet korrekt, således at maskinens oprindelige sikkerhedsniveau bibeholdes. Indgreb udført af værksteder, som ikke er godkendte, eller af ukvalificerede personer medfører, at alle fabrikantens garantier og forpligtelser eller ansvar bortfalder.

- Kun de officielt autoriserede værksteder kan udføre reparation og vedligeholdelse, som dækkes af garantien.
- De autoriserede servicecentre anvender udelukkende originale reservedele. De originale reservedele og det originale tilbehør er blevet specielt udviklet til disse maskiner.
- Uoriginale reservedele og tilbehør er ikke godkendte. Brug af uoriginale reservedele og tilbehør kompromitterer sikkerheden og fritager producenten fra enhver forpligtelse og ethvert ansvar.
- Det anbefales at få foretaget en årlig kontrol af maskinen på et autoriseret servicecenter til vedligeholdelse, service og kontrol af de monterede sikkerhedsanordninger.

12. GARANTIDÆKNING

Garantien dækker alle materiale- og fabrikationsfejl. Brugeren bør nøje følge alle anvisninger i den vedlagte dokumentation.
Garantien dækker ikke skader som følge af:

- Manglende kendskab til den medfølgende dokumentation.
- Uagtsomhed.
- Utilsigtet eller ukorrekt brug og montage.
- Anvendelse af uoriginale reservedele.
- Anvendelse af tilbehør, som ikke er leveret eller godkendt af fabrikanten.

Garantien dækker heller ikke:

- Normal slitage af forbrugsmaterialer, såsom transmissionsremme, skruer, lygter, hjul, sikkerhedsmøtrikker og ledninger.
- Normal slitage.
- Motorer. Disse er dækket af producentens garanti i henhold til de specificerede betingelser.

Køber er beskyttet af den nationale lovgivning. Købers rettigheder i henhold til den nationale lovgivning er ikke på nogen måde begrænset af denne garanti.

13. TABEL FOR VEDLIGEHOLDELSE

Til højre for hver enkelt indgreb er der opført rubrikker, hvori dato eller antallet af driftstimer mellem hvert enkelt indgreb kan anføres.

Indgreb	Hyppighed (timer)	Udført (dato eller timer)					Note
MASKINE							
Sikkerhedstjek / Kontrol af betjeninger	Før hver brug						afsn. 6.2
Kontrollér beskyttelserne på sideudkastet/ udkastet bagpå. Kontrollér opsamlingsposen og sideudkastskærmen.	Før hver brug						afsn. 6.1.2
Generel rengøring og kontrol	Efter hver brug						afsn. 7.3
Kontrol af eventuelle skader på maskinen. Kontakt om nødvendigt et autoriseret servicecenter.	Efter hver brug						-
Kontrol af alle fastgørelsesanordninger	Efter hver brug						afsn. 7.4
Justering af regulatorens kabel	**						afsn. 8.2
Kontrol af fastgørelse og slid af skæreanordningerne	Før hver brug						afsn. 8.1
Udskiftning af skæreanordningen	-						afsn. 8.1 ***
MOTOR							
Kontrol/genopfyldning af brændstof	Før hver brug						afsn. 7.2 *
Kontrol / efterfyldning af motorolie	Før hver brug						afsn. 7.3 *
Kontrol og rengøring af luftfilter	*						*
Kontrol og rengøring af tændrørenes kontakter	*						*
Udskiftning af tændrør	*						*
Batteriopladning	*						afsn. 7.6 *

Indgreb	Hyppighed (timer)	Udført (dato eller timer)	Note

* Se motorens brugsmanual.
** Indgreb som skal udføres ved de første tegn på funktionsfejl
*** Indgrebet skal udføres af deres forhandler eller et specialiseret center

14. PROBLEMER OG DERES LØSNING

PROBLEM	MULIG ÅRSAG	AFHJÆLPNING
1. Motoren starter ikke eller stopper hele tiden.	Ukorrekt startprocedure.	Følg anvisningerne (se kap. 6.3).
	Der mangler olie eller benzin i motoren.	Kontrollér olie- og benzinniveauet.
	Tændrøret er snavset eller ukorrekt afstand mellem elektroderne.	Kontrollér tændrøret (se motorens instruktionsbog).
	Tilstopning af luftfilter	Rens og/eller udskift filteret (se motorens instruktionsbog).
	Driftsforstyrrelser i karburator.	Kontakt et autoriseret servicecenter.
	Plæneklipperen blev ikke tømt for benzin ved afslutningen på den forrige sæson. Svømmeren kan være blokeret.	Se motorens instruktionsbog og kontakt det autoriserede servicecenter.
2. Motoren virker uregelmæssig, den mangler effektivitet under belastning eller den standser under arbejdet.	Tilstopning af luftfilter	Rens og/eller udskift filteret (se motorens instruktionsbog).
	Tændrøret er snavset eller ukorrekt afstand mellem elektroderne.	Kontrollér tændrøret (se motorens instruktionsbog).
	Driftsforstyrrelser i karburator.	Kontakt et autoriseret servicecenter.
3. Motor er druknet	Der er blevet trukket flere gange i startgrebet med chokeren slået til.	Se motorens brugsmanual.
	Der er blevet trukket flere gange i startgrebet med hætten til tændrøret frakoblet.	Sæt hætten på tændrøret og forsøg at starte motoren. (Se motorens brugsmanual)
4. Det afklippede græs opsamles ikke længere i opsamlingsposen	Skæreanordningen har ramt et fremmedlegeme og har fået et slag	Stands motoren og tag hætten af tændrøret. Kontroller om der er tegn på skader og kontakt et autoriseret servicecenter for at få skæreanordningen udskiftet (afsn. 8.1)
	Chassiset er snavset indvendigt	Rengør chassiset indvendigt for at lette græssets vej mod opsamlingsposen (afsnit 7.3.1)
5. Uregelmæssig klipning af græsset	Skæreanordningen er i dårlig stand.	Kontakt et autoriseret servicecenter for at gå skæreanordningen slebet eller udskiftet
6. Der høres støj og/eller overdrevne vibrationer under arbejdet	Nogle dele er blevet beskadiget eller er løse Stiften på skæreanordninger er røget ud af sit leje.	Sluk maskinen og frakobl tændrørskablet (fig. 22). Kontroller om der er tegn på skader Kontroller om der findes løse dele, og fastspænd dem Få udført en yderligere kontrol, udskiftning eller reparation på et autoriseret servicecenter
	Fastgørelsen af skæreanordningen har løsnet sig, eller skæreanordningen er blevet beskadiget	Stands motoren og tag hætten af tændrøret. Kontakt et autoriseret servicecenter for at få udført kontroller, udskiftninger eller reparationer (afsnit 8.1)

Såfremt de ovennævnte indgreb ikke løser problemet, bør der rettes henvendelse til forhandleren.

15. TILBEHØR

15.1 KIT TIL "MULTICLIP"

Fintsnitter det klippede græs og efterlader det på plænen i stedet for at opsamle det i opsamlingsposen (for maskiner udstyret hermed) (fig. 23).

DE **ACHTUNG!: ACHTUNG: VOR INBETRIEBNAHME DES GERÄTS DIE GEBRAUCHSANLEITUNG AUFMERKSAM LESEN. Für zukünftiges Nachschlagen aufbewahren.**

INHALT

1. ALLGEMEINE HINWEISE 1
2. SICHERHEITSVORSCHRIFTEN 2
   2.1 Schulung 2
   2.2 Vorbereitende Arbeitsschritte 2
   2.3 Während der Verwendung 2
   2.4 Wartung, Instandhaltung und Transport 3
   2.5 Umweltschutz 3
3. DIE MASCHINE KENNENLERNEN 4
   3.1 Maschinenbeschreibung und Verwendungszweck 4
   3.2 Sicherheitskennzeichnung 4
   3.3 Typenschild 4
   3.4 Wesentliche Bauteile 5
4. MONTAGE 5
   4.1 Montage der Bauteile 5
   4.2 Montage der Grasfangeinrichtung 5
   4.3 Montage des Griffs 5
5. STEUERBEFEHLE 6
   5.1 Griff für manuellen Start 6
   5.2 Steuerung für Elektrostart durch Knopfdruck 6
   5.3 Drosselklappensteuerung 6
   5.4 Geschwindigkeitsregler 6
   5.5 Hebel Motorbremse / Schneidwerkzeug 6
   5.6 Kupplungshebel 6
   5.7 Einstellung der Schnitthöhe 6
6. GEBRAUCH DER MASCHINE 6
   6.1 Vorbereitende Arbeitsschritte 6
   6.2 Sicherheitskontrollen 7
   6.3 Inbetriebnahme 8
   6.4 Arbeit 8
   6.5 Stopp 9
   6.6 Nach dem Gebrauch 9
7. ORDENTLICHE WARTUNG 9
   7.1 Allgemeines 9
   7.2 Nachfüllen des Kraftstoffs 10
   7.3 Kontrolle / Nachfüllen Motoröl 10
   7.4 Reinigung 10
   7.5 Befestigungsmutter und -schrauben 11
   7.6 Batterie 11
8. AUSSERORDENTLICHE WARTUNG 11
   8.1 Schneidwerkzeug 11
   8.2 Kabeleinstellung des Reglers 11
9. AUFBEWAHRUNG 11
10. BEWEGUNG UND TRANSPORT 11
11. SERVICE UND REPARATUREN 12
12. DECKUNG DER GARANTIE 12
13. WARTUNGSTABELLE 12
14. STÖRUNGSSUCHE 13
15. SONDERZUBEHÖR 14
   15.1 Mulching-Kit 14

1. ALLGEMEINE HINWEISE

1.1 WIE IST DAS HANDBUCH ZU LESEN

Abschnitte mit besonders wichtigen Informationen zur Sicherheit und zum Betrieb sind im Text des Handbuchs nach folgenden Kriterien unterschiedlich hervorgehoben:

HINWEIS *oder* **WICHTIG** *Liefert erläuternde Hinweise oder andere Angaben zu bereits an früherer Stelle gemachte Aussagen, in der Absicht, die Maschine nicht zu beschädigen oder Schäden zu vermeiden.*

Das Symbol ⚠ weist auf eine Gefahr hin. Die Nichtberücksichtigung der Warnung kann zu persönlichen Verletzungen und Verletzungen an Dritten und/oder Schäden führen.

Die Abschnitte, die mit einem Feld mit einem Rand mit grauem Punkt hervorgehoben sind, zeigen optionale Eigenschaften an, die nicht bei allen Modellen in diesem Handbuch vorhanden sind. Überprüfen, ob die Eigenschaft bei Ihrem Modell vorhanden ist.

Alle Hinweise "vorne", "hinten", "rechts" und "links" beziehen sich auch die Position des fahrenden Maschinenbedieners.

1.2 REFERENZEN

1.2.1 Abbildungen

Die Abbildungen in diesen Gebrauchsanweisungen sind mit 1, 2, 3 usw. nummeriert.
Die in den Abbildungen gezeigten Bauteile sind mit den Buchstaben A, B, C usw. gekennzeichnet.
Eine Bezugnahme auf das Bauteil C in der Abbildung 2 wird wie folgt angegeben: "Siehe Abb. 2 C" oder einfach nur "(Abb. 2 C)".
Die Abbildungen sind unverbindlich. Die tatsächlichen Teile können von den abgebildeten abweichen.

1.2.2 Titel

Das Handbuch ist in Kapitel und Abschnitte unterteilt. Der Titel des Abschnitts "2.1 Schulung" ist der Untertitel von "2. Sicherheitsvorschriften". Die Referenzen mit Titeln oder Abschnitten werden mit der Abkürzung Kap. oder Abs. und der entsprechenden Nummer angezeigt. Beispiel: "Kap. 2" oder "Abs. 2.1".

2. SICHERHEITSVORSCHRIFTEN

2.1 SCHULUNG

⚠ ***Machen Sie sich mit den Bedienungsteilen und dem richtigen Gebrauch der Maschine vertraut. Lernen Sie, den Motor schnell abzustellen. Die Nichtbeachtung der Sicherheitshinweise und der Anweisungen kann zu Unfällen bzw. schweren Verletzungen führen.***

- Erlauben Sie niemals Kindern oder Personen, die nicht über die erforderlichen Kenntnisse dieser Gebrauchsanweisung verfügen, die Maschine zu benutzen. Örtliche Bestimmungen können das Mindestalter des Benutzers festlegen.
- Die Maschine niemals verwenden, wenn der Benutzer müde ist oder sich nicht wohl fühlt, oder wenn er Arzneimittel oder Drogen, Alkohol oder andere Stoffe zu sich genommen hat, die seine Aufmerksamkeit und Reaktionsfähigkeit beeinträchtigen.
- Nicht Kinder oder andere Passagiere transportieren.
- Beachten Sie, dass der Benutzer für Unfälle und Schäden verantwortlich ist, die anderen Personen oder deren Eigentum widerfahren können. Es gehört zum Verantwortungsbereich des Benutzers, potenzielle Risiken des Geländes, auf dem gearbeitet wird, einzuschätzen. Außerdem muss er alle erforderlichen Vorsichtsmaßnahmen für seine eigene Sicherheit und die der andern ergreifen, insbesondere an Hängen, auf unebenem, rutschigem oder nicht festem Gelände.
- Falls die Maschine an andere übergeben oder überlassen wird, muss sichergestellt werden, dass der Benutzer die Gebrauchsanweisungen in diesem Handbuch liest.

2.2 VORBEREITENDE ARBEITSSCHRITTE

Persönlichen Schutzausrüstungen (PSA)

- Angemessene Kleidung tragen: Robuste Arbeitsschuhe mit rutschfester Sohle und lange Hosen. Mähen Sie nicht barfüßig oder mit leichten Sandalen bekleidet. Gehörschutz tragen.
- Keine Schals, Hemden, Halsketten, Armbänder, Kleidungsstücke mit fliegenden Teilen oder mit Bändern oder Krawatten und andere lose hängende Accessoires tragen, die sich in der Maschine oder in eventuell auf dem Arbeitsplatz befindlichen Gegenständen verfangen könnten.
- Langes Haar zusammenbinden.

Arbeitsbereich / Maschine

- Den gesamten Arbeitsbereich sorgfältig prüfen und alles entfernen, was von der Maschine ausgestoßen werden könnte oder die Schnittvorrichtung/ Drehorgane beschädigen könnte (Steine, Äste, Eisendrähte, Knochen, usw.).

Verbrennungsmotor: Kraftstoff

⚠ **GEFAHR**! Der Kraftstoff ist hoch entflammbar.

- Den Kraftstoff ausschließlich in eigens für Kraftstoffe zugelassenen Behältern aufbewahren und zwar an einem sicheren Ort, fern von Wärmequellen oder offenen Flammen.
- Die Behälter frei von Gras- und Blätterresten oder übermäßigem Fett halten.
- Die Behälter niemals in Reichweite von Kindern aufbewahren.
- Nicht während des Nachfüllvorgangs oder Auffüllens von Kraftstoff rauchen. Dies gilt auch immer dann, wenn Kraftstoff gehandhabt wird.
- Den Kraftstoff unter Verwendung eines Trichters nur im Freien nachfüllen.
- Vermeiden, die Dämpfe des Kraftstoffs einzuatmen.
- Während der Motor läuft oder bei heißer Maschine darf der Tankverschluss nicht geöffnet bzw. Kraftstoff nachgefüllt werden.
- Tankverschluss langsam öffnen, um den darin entstandenen Druck langsam abzubauen.
- Keine Flammen an die Tanköffnung annähern, um den Inhalt zu kontrollieren.
- Wenn Kraftstoff austritt, darf kein Versuch unternommen werden, den Motor zu starten. Stattdessen ist die Maschine von der kraftstoffverschmutzten Fläche zu entfernen. Alles vermeiden, was einen Brand verursachen könnte, bis der Kraftstoff verdampft ist und die Dämpfe des Kraftstoffs sich aufgelöst haben.
- Sofort jede Spur von Kraftstoff reinigen, die auf Maschine oder Boden geschüttet wurde.
- Die Deckel von Tank und Behälter des Kraftstoffs immer wieder gut abschließen.
- Maschine nicht am Befüllungsort starten. Der Motor darf erst angelassen werden, wenn er mindestens 3 m vom Kraftstoff-Befüllungsort entfernt ist.
- Den Kontakt von Kraftstoff mit Kleidung vermeiden. Andernfalls die Kleidung wechseln, bevor der Motor gestartet wird.

2.3 WÄHREND DER VERWENDUNG

Arbeitsbereich

- Den Motor nicht in geschlossenen Räumen starten, wo sich gefährlicher Kohlenmonoxid-Rauch anhäufen kann. Das Anlassen muss im Freien oder an einem gut belüfteten Ort erfolgen. Man muss sich immer bewusst sein, dass die Abgase des Motors giftig sind!
- Während des Maschinenstarts Schalldämpfer und folglich auch Abgase nicht gegen entflammbare Materialien richten.
- Die Maschine darf nicht in explosionsgefährdeten Bereichen, wo brennbare Flüssigkeiten, Gas oder Staub vorhanden sind, verwendet werden. Elektrische Kontakte oder mechanische Reibung können Funken erzeugen, die Staub oder Dämpfe entzünden.
- Nur bei Tageslicht oder bei guter künstlicher Beleuchtung und mit guten Sichtverhältnissen arbeiten.
- Personen, Kinder und Tiere vom Arbeitsbereich fern halten. Kinder müssen von einem Erwachsenen beaufsichtigt werden.
- Vermeiden, im feuchten Gras, bei Regen oder Gewittergefahr, insbesondere wenn die Möglichkeit von Blitzen besteht, zu arbeiten.
- Besonders auf die Unebenheiten des Bodens (Erhebungen, Gräben), auf Hänge und versteckte Gefahren und das Vorhandensein eventueller Hindernisse achten, die die Sicht einschränken könnten.
- In der Nähe von abschüssigen Stellen, Gräben oder Dämmen besonders vorsichtig sein. Die Maschine kann umstürzen, wenn ein Rad über einen Rand hinaus geht oder wenn der Rand abrutscht.

- Quer zum Hang und nie in Richtung des Gefälles aufwärts/abwärts arbeiten. Bei Richtungswechsel ist sehr auf den eigenen Abstützpunkt zu achten. Gleichzeitig muss man sicherstellen, dass die Räder nicht auf Hindernisse stoßen (Steine, Zweige, Wurzeln, usw.), die ein seitliches Abrutschen oder den Verlust der Kontrolle über die Maschine verursachen könnten.
- Wenn Sie die Maschine in der Nähe der Straße verwenden, achten Sie auf den Verkehr.

Verhaltensweisen
- Vorsichtig sein, wenn man im Rückwärtsgang oder nach hinten fährt. Schauen Sie hinter sich, bevor Sie in den Rückwärtsgang schalten und während Sie zurücksetzen, um sicherzustellen, dass keine Hindernisse vorhanden sind.
- Führen Sie die Maschine nur im Schritttempo.
- Lassen Sie sich nicht vom Rasenmäher ziehen.
- Halten Sie Hände und Füße immer von den Schneidwerkzeugen fern, sowohl beim Anlassen des Motors als auch während des Gebrauchs der Maschine.
- Achtung: Das Schneideelement dreht sich auch nach dem Auskuppeln noch einige Sekunden nach dem Ausschalten des Motors weiter.
- Halten Sie sich immer entfernt von der Auswurföffnung.
- Schneidevorrichtung abkoppeln.
  – Während des Wechsels der Arbeitsbereiche
  – zum Überqueren von graslosen Flächen
- Die Schneidevorrichtung abkoppeln, den Motor stoppen, den Zündkerzenstecker abnehmen und den Startschlüssel (wenn vorgesehen) abnehmen:
  – Wenn Sie die Maschine unbewacht lassen.
- ⚠ Im Fall von Brüchen oder Unfällen während der Arbeit, sofort den Motor abstellen und die Maschine entfernen, damit sie keine weiteren Schäden anrichtet. Wenn bei einem Unfall man selbst oder Dritte verletzt werden, unverzüglich die der Situation angemessene erste Hilfe leisten und zur notwendigen Behandlung ein Krankenhaus aufsuchen. Entfernen Sie sorgfältig alle eventuellen Rückstände, die – falls sie unbeaufsichtigt bleiben – Schäden oder Verletzungen an Personen oder Tieren verursachen könnten.
- ⚠ Die in dieser Anleitung angegebenen Geräusch- und Vibrationspegel sind Höchstwerte beim Betrieb der Maschine. Der Einsatz eines nicht ausgewuchteten Schneidelements, die zu hohe Fahrgeschwindigkeit und die fehlende Wartung wirken sich signifikant auf die Geräuschemissionen und die Vibrationen aus. Demzufolge müssen vorbeugende Maßnahmen getroffen werden, um mögliche Schäden durch zu hohen Lärm und Belastungen durch Vibrationen zu vermeiden; die Maschine warten, Gehörschutz tragen, während der Arbeit Pausen einlegen.

Verwendungseinschränkungen
- Die Maschine nie mit beschädigten, fehlenden oder nicht korrekt angebrachten Schutzvorrichtungen verwenden (Grasfangeinrichtung, seitlicher oder hinterer Auslasschutz).
- Die Maschine nicht verwenden, wenn Zubehör/Werkzeuge nicht in den vorgesehenen Punkten installiert sind.
- Die vorhandenen Sicherheitssysteme/ Mikroschalter dürfen nicht abgeschaltet, deaktiviert, entfernt oder verändert werden.
- Den Motorregler nicht verstellen und den Motor nicht überdrehen lassen. Wenn der Motor mit zu hoher Drehzahl laufen gelassen wird, erhöht sich das Risiko von Verletzungen.
- Die Maschine darf keinen übermäßigen Kräften ausgesetzt werden, und kleine Maschinen dürfen nicht für schwere Arbeiten verwendet werden. Die Verwendung einer geeigneten Maschine vermindert die Risiken und verbessert die Qualität der Arbeit.

2.4 WARTUNG, INSTANDHALTUNG UND TRANSPORT

Durch regelmäßige Wartung und ordnungsgemäßen Unterstand wird die Sicherheit und Leistung des Fahrzeugs gewahrt.

⚠ ***Das Fahrzeug nicht verwenden, wenn Teile abgenutzt oder beschädigt sind. Schadhafte oder abgenutzte Teile sind zu ersetzen und dürfen nicht repariert werden. Nur Original-Ersatzteile verwenden: Die Verwendung von nicht Original-Ersatzteilen und/oder nicht korrekt montierten Ersatzteilen beeinträchtigt die Sicherheit des Fahrzeugs, kann Unfälle und Verletzungen an Personen verursachen und befreit den Hersteller von jeder Verpflichtung und Haftung.***

Wartung
- Um die Brandgefahr zu verringern, regelmäßig kontrollieren, dass keine Öl- und/ oder Kraftstoffverluste auftreten.
- Während der Arbeiten zur Einstellung der Maschine darauf achten, dass die Finger nicht zwischen dem sich drehenden Schneidwerkzeug und den festen Teilen der Maschine eingeklemmt werden.

Unterstellung
- Die Maschine nicht mit Kraftstoff im Tank an einem Ort aufbewahren, wo die Kraftstoffdämpfe Flammen, Funken oder eine starke Wärmequelle erreichen könnten.
- Um die Brandgefahr zu vermindern, keine Behälter mit Schnittabfällen innerhalb eines Raumes lassen.

Bewegung und Transport
- Wenn man die Maschine mit einem Fahrzeug transportiert, muss man:
  1. Die Maschine mit ausgeschaltetem Motor durch Schieben laden. Hierfür eine geeignete Zahl von Personen einsetzen.
  2. Den Kraftstoffhahn schließen (wenn vorgesehen).
  3. Sie so positionieren, dass sie für niemanden eine Gefahr darstellt.
  4. Sie fest mithilfe von Seilen oder Ketten an das Transportmittel fixieren, um ein Umkippen mit möglicher Beschädigung und Austreten von Kraftstoff zu vermeiden.

2.5 UMWELTSCHUTZ

Der Umweltschutz muss ein wesentlicher und vorrangiger Aspekt bei der Verwendung der Maschine sein, zum Vorteil des zivilen Zusammenlebens und unserer Umgebung.
- Vermeiden Sie es, Ihre Nachbarschaft zu stören. Benutzen Sie die Maschine nur zu vernünftigen

Uhrzeiten (nicht früh am Morgen oder spät am Abend, wenn die Personen gestört werden könnten).
- Halten Sie sich strikt an die örtlichen Vorschriften für die Entsorgung von Verpackungen, Öl, Kraftstoff, Filter, beschädigten Teilen oder sämtlichen weiteren umweltschädlichen Stoffen. Diese Stoffe dürfen nicht zusammen mit dem Hausmüll entsorgt werden, sondern müssen getrennt gesammelt und zum Wertstoffhof gebracht werden, der für die Wiederverwendung des Materials sorgt.
- Halten Sie sich strikt an die örtlichen Vorschriften für die Entsorgung der Abfallmaterialien.
- Bei der Außerbetriebnahme darf die Maschine nicht einfach in der Umwelt abgestellt werden, sondern muss gemäß der örtlichen Vorschriften an einen Wertstoffhof übergeben werden.

3. DIE MASCHINE KENNENLERNEN

3.1 MASCHINENBESCHREIBUNG UND VERWENDUNGSZWECK

Diese Maschine ist ein handgeführter Rasenmäher. Die Maschine besteht im Wesentlichen aus einem Motor, der ein in einem Gehäuse eingeschlossenes Schneidwerkzeug antreibt, und verfügt über Räder und einen Griff.

Der Bediener kann die Maschine führen und die Hauptsteuerungen betätigen, wobei er immer hinter dem Griff steht, also in Sicherheitsabstand zum rotierenden Schneidwerkzeug. Wenn der Bediener sich von der Maschine entfernt, werden der Motor und das Schneidwerkzeug innerhalb weniger Sekunden angehalten.

3.1.1 Sachgemäßer Gebrauch

Diese Maschine wurde für den Schnitt (und die Sammlung) von Gras in Gärten und auf Rasenflächen geplant und gebaut, deren Größe der Schnittleistung entspricht, wobei sie von einem Bediener handgeführt wird.

Im Allgemeine kann diese Maschine:
1. Gras mähen und im Grasfangeinrichtung sammeln;
2. Gras mähen und von der Rückseite auf den Boden auswerfen;
3. Gras mähen und es seitlich auswerfen (wenn vorgesehen).
4. Gras mähen, zerkleinern und wieder am Boden ablegen ("Mulching"-Effekt, wenn vorgesehen).

Die Verwendung von speziellem Zubehör, das vom Hersteller als Original-Ausrüstung vorgesehen ist oder separat gekauft werden kann, ermöglicht es, diese Arbeit in verschiedenen Betriebsarten durchzuführen, die in diesem Handbuch oder in den Anleitungen zu den einzelnen Zubehörteilen beschrieben sind.

3.1.2 Unsachgemäße Verwendung

Jede andere Verwendung, die von der oben genannten abweicht, kann sich als gefährlich erweisen und Personen- und/oder Sachschäden verursachen.

Als nicht bestimmungsgemäße Verwendung gelten (beispielsweise, aber nicht nur):
- Der Transport von anderen Personen, Kindern oder Tieren auf der Maschine, weil sie fallen und sich schwere Verletzungen zuziehen oder ein sicheres Lenken negativ beeinträchtigen könnten;
- Sich von der Maschine transportieren zu lassen;
- Verwendung der Maschine zum Ziehen oder Schieben von Lasten;
- Betätigen der Schneidvorrichtung in graslosen Bereichen;
- Verwendung der Maschine für das Sammeln von Blättern oder Geröll;
- Verwendung der Maschine zum Schneiden von Hecken oder anderen Pflanzen außer Rasen;
- Verwendung der Maschine durch mehr als eine Person.

WICHTIG *Die unsachgemäße Verwendung der Maschine hat den Verfall der Garantie und die Ablehnung jeder Haftung seitens des Herstellers zur Folge. Dem Benutzer selbst dadurch entstandene oder Dritten zugefügte Schäden oder Verletzungen gehen zu Lasten des Benutzers.*

3.1.3 Benutzer

Diese Maschine ist für die Benutzung durch Verbraucher, also Laien bestimmt. Sie ist für den "Hobbygebrauch" bestimmt.

WICHTIG *Die Maschine darf nur von einem einzigen Maschinenbediener verwendet werden.*

3.2 SICHERHEITSKENNZEICHNUNG

Auf der Maschine erscheinen verschiedene Symbole (Abb. 2). Ihre Funktion besteht darin, dem Bediener an die Verhaltensweisen zu erinnern, um die Maschine mit der notwendigen Achtsamkeit und Vorsicht zu verwenden. Bedeutung der Symbole:

Achtung! Vor dem Gebrauch der Maschine die Gebrauchsanweisungen lesen.

Hinweis! Nicht Hände oder Füße in den Sitz des Schneidwerkzeugs einführen. Nehmen Sie den Zündkerzenstecker ab und lesen Sie die Anleitungen, bevor Sie Wartungs- oder Reparaturarbeiten beginnen.

Gefahr! T Während des Gebrauchs, halten Sie Dritte von der Arbeitszone entfernt..

Gefahr! Nicht Hände oder Füße in den Sitz des Schneidwerkzeugs einführen.

WICHTIG *Beschädigte oder unleserlich gewordene Etiketten müssen ausgetauscht werden. Die neuen Etiketten beim eigenen autorisierten Kundendienstzentrum anfordern.*

3.3 TYPENSCHILD

Das Typenschild gibt die folgenden Daten wieder (Abb. 1):

1. Schallleistungspegel

2. Konformitätszeichen CE
3. Herstellungsjahr
4. Typ von Rasenmäher
5. Seriennummer
6. Name und Anschrift des Herstellers
7. Artikelnummer
8. Nennleistung und maximale Drehzahl des Motors
9. Gewicht in kg

Die Daten zur Identifizierung der Maschine in die entsprechenden Räume auf der Etikette schreiben, die auf der Rückseite des Deckblatts wiedergegeben ist.

WICHTIG *Die auf dem Schild wiedergegebenen Kennungsdaten zur Identifizierung des Produkts immer dann verwenden, wenn man die autorisierte Werkstatt kontaktiert.*

WICHTIG *Das Beispiel der Konformitätserklärung finden Sie auf den letzten Seiten des Handbuchs.*

3.4 WESENTLICHE BAUTEILE

Die Maschine besteht aus den folgenden Hauptbestandteilen, denen die folgenden Funktionen zukommen (Abb.1):

A. **Chassis**: Ist das Gehäuse, das die rotierende Schneidvorrichtung umschließt.
B. **Motor**: Er bewegt sowohl das Schneidwerkzeug als auch den Antrieb der Räder.
C. **Schneidvorrichtung**: Ist das Element, das das Gras mäht.
D. **Hinterer Auswurfschutz**: Ist eine Schutzvorrichtung und verhindert, dass eventuelle von der Schneidevorrichtung gesammelte Gegenstände weit von der Maschine weggeschleudert werden.
E. **Hinterer Auswurfdeflektor**: Außer der Funktion, das Gras hinten auf dem Boden zu entladen, kommt der Grasfangeinrichtung eine Sicherheitsfunktion zu. Sie verhindert, dass eventuell durch die Schneidvorrichtung aufgenommene Gegenstände weit von der Maschine weggeschleudert werden.
F. **Seitlicher Auswurfschutz (falls vorgesehen)**: Ist ein Sicherheitsschutz, der verhindert, dass eventuell durch die Schneidvorrichtung aufgenommene Gegenstände weit von der Maschine weggeschleudert werden.
G. **Seitlicher Auswurfdeflektor (falls vorgesehen)**: Außer der Funktion, das Gras seitlich auf dem Boden zu entladen, kommt der Grasfangeinrichtung eine Sicherheitsfunktion zu. Sie verhindert, dass eventuell durch die Schneidvorrichtung aufgenommene Gegenstände weit von der Maschine weggeschleudert werden.
H. **Grasfangeinrichtung**: Außer der Funktion, das gemähte Gras einzusammeln, kommt der Grasfangeinrichtung eine Sicherheitsfunktion zu. Sie verhindert, dass eventuell durch das Schneidwerkzeug aufgenommene Gegenstände weit von der Maschine weggeschleudert werden.
I. **Griff**: Ist die Arbeitsposition des Maschinenbedieners. Seine Länge sorgt dafür, dass der Maschinenbediener während der Arbeit immer einen Sicherheitsabstand zur drehenden Schneidvorrichtung beibehält.
J. **Hebel Motorbremse / Schneidevorrichtung**: Ist der Hebel, der Start und Stopp des Motors erlaubt und gleichzeitig die Schneidevorrichtung ein-/auskuppelt.
K. **Kupplungshebel**: Ist der Hebel, der den Antrieb auf die Räder bringt und die Vorwärtsbewegung der Maschine erlaubt.

4. MONTAGE

⚠ ***Die zu befolgenden Sicherheitsnormen werden in Kap. 2 beschrieben. Diese Angaben müssen sehr genau berücksichtigt werden, um schwere Gefahren und Risiken zu vermeiden.***

Aus Gründen der Lagerung und des Transports können einige Bauteile der Maschine nicht in der Fabrik eingebaut werden, sondern müssen nach Entfernung der Verpackung nach den folgenden Anweisungen montiert werden.

⚠ ***Auspacken und Montage müssen auf einer flachen und festen Oberfläche vorgenommen werden. Dabei ist genügend Platz für die Bewegung der Maschine und Verpackungen notwendig. Es müssen immer geeignete Werkzeuge verwendet werden. Die Maschine nicht verwenden, bevor die Anweisungen des Abschnitts "MONTAGE" ausgeführt wurden.***

4.1 MONTAGE DER BAUTEILE

In der Verpackung sind die Montagebauteile enthalten.

4.1.1 Auspackvorgang

1. Die Verpackung vorsichtig öffnen. Dabei darauf achten, keine Bauteile zu verlieren.
2. Die im Karton enthaltenen Unterlagen einschließlich dieser Gebrauchsanweisung durchlesen.
3. Alle losen Komponenten aus dem Karton nehmen.
4. Die Maschine aus dem Karton entnehmen.
5. Den Karton und die Verpackungen unter Beachtung der örtlichen Vorschriften entsorgen.

4.2 MONTAGE DER GRASFANGEINRICHTUNG

Die Grasfangeinrichtung wird bereits zusammengebaut geliefert.
Sicherstellen, dass die Bauteile korrekt zusammengebaut sind (Abb. 3.A).

4.3 MONTAGE DES GRIFFS

Den Griff vorsichtig in der Arbeitsposition öffnen (Abb. 4.A).

Das Anlasserseil in die untere und obere Spirale einführen und die Mutter (Abb. 4.B) festziehen.

5. STEUERBEFEHLE

5.1 GRIFF FÜR MANUELLEN START

Erlaubt den manuellen Start des Motors (Abb. 5.A).

5.2 STEUERUNG FÜR ELEKTROSTART DURCH KNOPFDRUCK

ENGINE START Erlaubt den Elektrostart des Motors (Abb. 5.B).

5.3 DROSSELKLAPPENSTEUERUNG

Regelt die Drehzahlen des Motors (Abb. 6.A).
Die auf dem Schild angezeigten Positionen entsprechen:

1. **Vollgas.** Immer während des Maschinenbetriebs verwenden.

2. **Minimum.** Wird verwendet, wenn der Motor während der Haltephasen warm genug ist.

3. **"Choke" eingelegt.** Wird beim Starten eines kalten Motors benutzt.

5.4 GESCHWINDIGKEITSREGLER

Der Geschwindigkeitsregler erlaubt die Vorschubgeschwindigkeit einzustellen (Abb. 7.A).
Die auf dem Schild angezeigten Positionen entsprechen:

1. **Höchstgeschwindigkeit.**

2. **Mindestgeschwindigkeit.**

WICHTIG *Der Übergang von einer Geschwindigkeit zur anderen muss bei laufendem Motor und eingeschaltetem Antrieb erfolgen. Den Geschwindigkeitsregler nicht berühren, solange der Motor ausgeschaltet ist. Der Regler könnte dadurch beschädigt werden.*

HINWEIS *Sollte sich die Maschine mit dem Hebel in Position «» nicht bewegen, den Bedienungshebel einfach in Position «» verstellen, und dann sofort wieder zurück in Position «».*

5.5 HEBEL MOTORBREMSE / SCHNEIDWERKZEUG

Ist der Hebel, der den Start und Stopp des Motors erlaubt und gleichzeitig die Schneidevorrichtung an-/auskuppelt (Abb. 8.A).

5.6 KUPPLUNGSHEBEL

Überträgt den Antrieb an die Räder und erlaubt die Vorwärtsbewegung der Maschine.

1. **Antrieb eingeschaltet.** Der Vorschub des Rasenmähers erfolgt, wenn der Hebel gegen den Griff gedrückt wird (Abb. 8.B). Beim Loslassen des Hebels hält der Rasenmäher an.

WICHTIG *Der Start des Motors muss stets mit ausgekuppeltem Antrieb erfolgen.*

WICHTIG *Um das Getriebe nicht zu beschädigen, die Maschine mit eingekuppeltem Getriebe möglichst nicht rückwärts ziehen.*

5.7 EINSTELLUNG DER SCHNITTHÖHE

Durch Absenken oder Anheben des Chassis kann das Gras in verschiedenen Schnitthöhen gemäht werden.

⚠ ***Den Arbeitsschritt bei stillstehender Schneidvorrichtung ausführen.***

- **Einstellung des Typs "I".**

Die Schnitthöhe kann durch Druck der Taste (Abb. 9.A) und Anheben oder Absenken des Chassis über den Griff (Abb. 9.B) bis zur gewünschten Position eingestellt werden.

- **Einstellung des Typs "II".**

Die Einstellung der Schnitthöhe erfolgt durch den entsprechenden Hebel (Abb. 9.C), der das Chassis bis zur gewünschten Position anhebt oder absenkt.

6. GEBRAUCH DER MASCHINE

⚠ ***Die zu befolgenden Sicherheitsnormen werden in Kap. 2 beschrieben. Diese Angaben müssen sehr genau berücksichtigt werden, um schwere Gefahren und Risiken zu vermeiden.***

WICHTIG *Für die Hinweise bezüglich des Motors und der Batterie (falls vorgesehen), die entsprechenden Handbücher zu Rate ziehen.*

6.1 VORBEREITENDE ARBEITSSCHRITTE

Vor dem Beginn der Arbeit muss man eine Reihe von Kontrollen und Arbeiten durchführen, um sicherzustellen, dass die besten Ergebnisse erzielt und maximale Sicherheit erreicht wird.

Den Rasenmäher in Horizontalposition bringen und gut auf dem Boden abstützen.

6.1.1 Tanken und Öl einfüllen

WICHTIG *Die Maschine wird ohne Motoröl und Kraftstoff geliefert.*

Vor der Verwendung der Maschine das Vorhandensein von Kraftstoff und den Ölstand kontrollieren (Abs. 7.2, Abs. 7.3). Für die Nachfüllmodalitäten und Vorsichtsmaßnahmen von Kraftstoff und das Nachfüllen von Öl befolgen Sie die Gebrauchsanweisungen auf (Abs. 7.2, Abs. 7.3) auf dem Motorhandbuch.

6.1.2 Vorbereitung der Maschine für die Arbeit

HINWEIS *Diese Maschine ermöglicht das Mähen des Rasens mit verschiedenen Modi; vor Arbeitsbeginn sollte die Maschine entsprechend der gewünschten Schnittart eingestellt werden.*

a. Vorbereitung für das Mähen und Sammeln des Grases in der Grasfangeinrichtung:

- **Typ "I"**
  1. Die Grasfangeinrichtung einfügen, wie in der Abbildung angegeben (Abb. 10.A). Die seitlichen Stifte in den an der Griffbasis vorhandenen Führungen positionieren, (Abb. 10.B) und die Auffangvorrichtung nach vorne drücken, bis ein deutlicher "Klick" hörbar ist (Abb. 10.C).

- **Typ "II"**
  1. Den hinteren Auswurfschutz (Abb. 10.D) anheben und die Grasfangeinrichtung wie abgebildet einhängen (Abb. 10.E).

b. Vorbereitung für das Mähen und den hinteren Auswurf des Grases auf den Boden:

- **Typ "I"**
  1. Die Grasfangeinrichtung entfernen.
  2. Den hinteren Auswurfschutz anheben (Abb. 11.A) und den hinteren Auswurfdeflektor (Abb. 11.C) in den vorgesehenen Löchern anbringen und dabei dessen Stabilität sicherstellen.
  3. Bei den Modellen mit möglichem seitlichem Auswurf: Sicherstellen, dass der seitliche Auswurfschutz (Abb. 11.D) abgesenkt ist.

  Zur Entfernung des hinteren Auswurfdeflektors:
  1. Den hinteren Auswurfschutz anheben (Abb. 11.A);
  2. Den hinteren Auswurfdeflektor anheben und ihn dabei aus den Löchern aushaken (Abb. 11.C).

- **Typ "II"**
  1. Die Grasfangeinrichtung abnehmen und sicherstellen, dass der hintere Auswurfschutz (Abb. 11.A) stabil abgesenkt bleibt.

c. Vorbereitung für das Mähen und Feinschnitt des Grases ("Mulching" Funktion):

1. Den hinteren Auswurfschutz (Abb. 12.A) anheben und den Deflektordeckel (Abb. 12.B) in die Auslassöffnung einführen.
2. Bei den Modellen mit möglichem seitlichem Auswurf: Sicherstellen, dass der seitliche Auswurfschutz (Abb. 11.D) abgesenkt ist.

Zum Entfernen des Deflektordeckels:
1. Den hinteren Auswurfschutz anheben (Abb. 12.A);
2. Den Deflektordeckel herausziehen (Abb. 12.B).

d. Vorbereitung für das Mähen und den seitlichen Auswurf des Grases auf den Boden:

1. Den hinteren Auswurfschutz (Abb. 12.A) anheben und den Deflektordeckel (Abb. 12.B) in die Auslassöffnung einführen.
2. Den seitlichen Auswurfschutz anheben (Abb. 13.A)
3. Den seitlichen Auswurfdeflektor einführen (Abb. 13.E).
4. Den seitlichen Auswurfschutz (Abb. 13.A) wieder schließen, um den seitlichen Auswurfdeflektor (Abb. 13.E) zu blockieren.

Zur Entfernung des seitlichen Auswurfdeflektors:
1. Den seitlichen Auswurfschutz anheben (Abb. 13.A);
2. Den seitlichen Auswurfdeflektor aushaken (Abb. 13.E).

Zum Entfernen des Deflektordeckels:
1. Den hinteren Auswurfschutz anheben (Abb. 12.A);
2. Den Deflektordeckel herausziehen (Abb. 12.B).

6.1.3 Einstellung der Schnitthöhe

Die Schnitthöhe einstellen, wie im (Abs. 5.7).

6.1.4 Höheneinstellung des Griffs

Die Höhe des Griffs kann in 3 verschiedene Positionen eingestellt werden. Sie werden vom Indikator angegeben, der sich auf der Basis des Griffs befindet (Abb. 14.A). Von der Arbeitsposition kann man auch den Griff in die geschlossene Position klappen.

⚠ ***Den Arbeitsschritt bei stillstehender Schneidvorrichtung ausführen.***

Um die Griffhöhe zu verändern, beide Hebel auf den Griffseiten auslösen (Abb. 14.B) und sie in Position halten. Den Griff vorsichtig auf die gewünschte Höhe bringen und die zwei Hebel loslassen.

6.2 SICHERHEITSKONTROLLEN

Außerdem folgende Sicherheitskontrollen ausführen und überprüfen, dass die Ergebnisse mit denen der Tabellen übereinstimmen.

⚠ ***Immer die Sicherheitskontrollen vor der Verwendung ausführen.***

6.2.1 Allgemeine Sicherheitskontrolle

Gegenstand	Ergebnis
Schneidwerkzeug	Nicht beschädigt oder verschlissen.
Hinterer Auswurfschutz; Grasfangeinrichtung	Vollständig. Kein Schaden. Korrekt montiert.
Seitlicher Auswurfschutz; seitlicher Auswurfdeflektor	Vollständig. Kein Schaden. Korrekt montiert.
Hebel Motorbremse / Schneidwerkzeug	Der Hebel muss sich leicht bewegen lassen, darf nicht klemmen und muss wenn losgelassen, automatisch und schnell wieder seine Ausgangsposition einnehmen.
Griff und Anlasserseil	Das Seil muss vollständig sein.
Schrauben/Muttern auf der Maschine und Schneidvorrichtung	Gut befestigt (nicht gelockert)
Kraftstoffanlage und Verbindungen.	Kein Verlust.
Ölkreislauf	Kein Verlust. Kein Schaden.
Zündkerzenstecker	An der Zündkerze selbst angeschlossen
Test-Erprobung	Keine anormale Vibration. Kein anormales Geräusch

6.2.2 Betriebstests der Maschine

Tätigkeit	Ergebnis
Die Maschine starten (Abs. 6.3)	Das Schneidwerkzeug muss sich bewegen.
Den Kupplungshebel auslösen	Die Räder schieben die Maschine an.
Den Kupplungshebel loslassen	Die Räder stoppen und die Maschine bewegt sich nicht weiter vorwärts.
Hebel Motorbremse / Schneidevorrichtung loslassen	Der Motor muss sich ausschalten und das Schneidwerkzeug muss einige Sekunden später anhalten.

⚠ ***Wenn irgendeines der Ergebnisse von den Angaben der folgenden Tabellen abweicht, darf die Maschine nicht verwendet werden! Sich für die erforderlichen Kontrollen und die Reparatur an ein Kundendienstzentrum wenden.***

6.3 INBETRIEBNAHME

HINWEIS *Starten Sie den Motor auf einer ebenen Fläche ohne Hindernisse oder hohes Gras.*

6.3.1 Modelle mit Griff für manuellen Start

1. **Bei einem Kaltstart**: Den Gashebel auf die eingelegte "Choke"-Position (Abb. 6.A) bringen (falls vorhanden).
2. Den Hebel Motorbremse / Schneidevorrichtung in Richtung Griff ziehen (Abb. 15.A).

HINWEIS *Der Hebel Motorbremse / Schneidevorrichtung muss gezogen gehalten werden, um das Stoppen des Motors zu vermeiden.*

3. Den Startgriff festhalten und den Motor starten, indem entschlossen am Startseil gezogen wird (Abb. 15.B).
4. Nach dem Start den Gashebel auf volle Drehzahl bringen (falls vorhanden).

HINWEIS *Die Verwendung der "Choke"-Steuerung bei bereits warmem Motor kann die Zündkerze verschmutzen und den unregelmäßigen Lauf des Motors zur Folge haben.*

6.3.2 Modelle mit Steuerung für Elektrostart durch Knopfdruck

1. Die gelieferte Batterie in das entsprechende Fach einführen, das sich auf dem Motor befindet (Abb. 16.A). (Die Anweisungen in der Betriebsanleitung des Motors befolgen)
2. Den Sicherheitsschlüssel ganz einführen (falls vorhanden) (Abb. 16.B).
3. Den Hebel Motorbremse / Schneidevorrichtung in Richtung Griff ziehen (Abb. 15.A).

HINWEIS *Der Hebel Motorbremse / Schneidevorrichtung muss gezogen gehalten werden, um das Stoppen des Motors zu vermeiden.*

4. Den Startgriff drücken und gedrückt halten, bis der Motor startet. (Abb. 16.D).

6.4 ARBEIT

WICHTIG *Während der Arbeit immer den Sicherheitsabstand von der Schneidvorrichtung halten. Dieser Abstand entspricht der Länge des Handgriffs.*

6.4.1 Mähen des Grases

1. Mit Vorwärtsbewegung und Schnitt im Rasenbereich beginnen;
2. Vorschubgeschwindigkeit und Schnitthöhe (Abs. 5.7) an die Rasenbedingungen (Höhe, Dichte und Feuchtigkeit des Rasens) und die Menge des entfernten Grases anpassen;

Beim "Mulching" oder hinterem Grasauswurf: Stets vermeiden, eine übermäßige Menge Gras zu schneiden. Es darf nie mehr als ein Drittel der Gesamthöhe des Grases auf einmal geschnitten werden (Abb. 17).

3. Der Rasen sieht besser aus, wenn man immer mit gleicher Schnitthöhe und abwechselnd in beide Richtungen mäht (Abb. 18).

Bei seitlichem Auswurf: Der Mähverlauf sollte so gewählt werden, dass das gemähte Gras nicht auf den noch zu mähenden Rasen geworfen wird.

6.4.2 Tipps für einen schönen Rasen

Jede Grasart hat unterschiedliche Eigenschaften und kann daher eine andere Rasenpflege erfordern; beachten Sie immer die Hinweise auf der Verpackung der Rasensamen hinsichtlich der Schnitthöhe und übertragen Sie diese auf die Wachstumsbedingungen im jeweiligen Gartenbereich. Es muss beachtet werden, dass der Großteil der Grasarten aus einem Stängel und einem oder mehreren Blättern besteht. Wenn man die Blätter ganz abschneidet, wird der Rasen beschädigt und das Nachwachsen wird erschwert. Im Allgemeinen gelten die folgenden Hinweise:

- ein zu tiefer Schnitt verursacht Ausrisse, Entwurzelungen des Rasens und ein "fleckiges" Aussehen;
- im Sommer muss der Schnitt höher sein, um ein Austrocknen der Erde zu vermeiden;
- nasser Rasen darf nicht geschnitten werden; die Schnittwirkung des sich drehenden Schneidwerkzeugs wird durch das anhaftende Gras vermindert und verursacht Ausrisse im Rasen;
- bei besonders hohem Gras sollte ein Mähvorgang mit der höchsten Schnitthöhe der Maschine und ein zweiter Mähvorgang nach zwei oder drei Tagen ausgeführt werden.

6.4.3 Leeren der Grasfangeinrichtung

Wenn die Grasfangeinrichtung (Abb. 1.H) zu voll ist, wird das Gras nicht mehr effizient eingesammelt und das Geräusch des Rasenmähers ändert sich.

Bei einer Grasfangeinrichtung mit Anzeigevorrichtung des Inhalts:

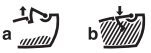

1. angehoben (a) = leer
2. abgesenkt (b) = voll

Während der Arbeit, bei sich drehendem Schneidwerkzeug bleibt der Anzeiger angehoben, damit die Grasfangeinrichtung das gemähte Gras aufnehmen kann; wenn er sich absenkt bedeutet dies, dass die Grasfangeinrichtung sich gefüllt hat und geleert werden muss.

Zum Entfernen und Entleeren der Grasfangeinrichtung:
– Den Motorbremshebel / die Schneidevorrichtung loslassen und den Stopp des Schneidevorrichtung abwarten (Abs. 6.5);

- **Nur mit Sammelvorrichtung des Typs "II"**
  – Den hinteren Auswurfschutz anheben (Abb. 10.D).

– den Handgriff greifen und die Grasfangeinrichtung abnehmen, sie dabei aufrecht halten.

6.5 STOPP

Zum Anhalten der Maschine:

1. Den Hebel Motorbremse / Schneidevorrichtung loslassen (Abb. 19.A);
2. auf den Stillstand der Schneidvorrichtung warten;

⚠ ***der Motor könnte nach dem Ausschalten sehr heiß sein. Weder Auspuff noch die angrenzenden Teile berühren. Es besteht Verbrennungsgefahr.***

Die Maschine immer stoppen:
– Während des Wechsels der Arbeitsbereiche;
– bei der Überquerung von Nicht-Rasenflächen;
– immer wenn man ein Hindernis überwinden muss;
– vor Einstellung der Schnitthöhe.
– Jedes Mal, wenn die Grasfangeinrichtung abgenommen oder wieder montiert wird;
– jedes Mal, wenn der hintere Auswurfdeflektor abgenommen oder wieder montiert wird (falls vorgesehen).
– jedes Mal, wenn der seitliche Auswurfdeflektor abgenommen oder wieder montiert wird (falls vorgesehen).

6.6 NACH DEM GEBRAUCH

1. Die Maschine anhalten (Abs. 6.5).
2. Lassen Sie den Motor abkühlen, bevor Sie die Maschine in einem Raum abstellen.
3. Die Reinigung durchführen (Abs. 7.4).
4. Den Schneeräumer auf lose oder beschädigte Teile kontrollieren. Wenn notwendig, die beschädigten Bauteile austauschen und eventuell gelockerte Schrauben und Bolzen festziehen.

WICHTIG *Bei den Modellen mit Elektrostart mit Schalter den Schlüssel (wenn vorhanden) oder die Batterie immer dann entfernen, wenn man die Maschine unbenutzt oder unbewacht stehen lässt.*

7. ORDENTLICHE WARTUNG

7.1 ALLGEMEINES

⚠ ***Die zu befolgenden Sicherheitsnormen werden in Kap. 2 beschrieben. Diese Angaben müssen sehr genau berücksichtigt werden, um schwere Gefahren und Risiken zu vermeiden.***

⚠ ***Vor der Ausführung jeder Kontrolle, Reinigung oder jedes Wartungs-/ Einstellungseingriffs auf der Maschine:***

- ***Motor abstellen;***
- ***Vergewissern Sie sich, dass alle beweglichen Teile vollständig stillstehen;***
- ***Abwarten bis der Motor ausreichend abgekühlt ist;***
- ***Zündkerzenstecker abtrennen;***
- ***Die entsprechenden Anweisungen lesen;***
- ***Tragen Sie angemessene Kleidung, Arbeitshandschuhe und eine Schutzbrille.***

- In der "Wartungstabelle" sind Häufigkeit und Art des Eingriffs zusammengefasst. Die Tabelle soll Ihnen zu helfen, Ihre Maschine leistungsfähig und sicher zu erhalten. In ihr sind die wichtigsten Eingriffe und die jeweils vorgesehenen Intervalle

angegeben. Die entsprechende Arbeit zur ersten Fälligkeit ausführen, die sich ergibt.
- Die Verwendung von Nicht-Original-Ersatz- und Zubehörteilen, die eventuell auch nicht korrekt montiert sind, könnte sich negativ auf Funktionsweise und Sicherheit der Maschine auswirken. Der Hersteller lehnt jegliche Haftung im Fall von Schäden, Unfälle oder Verletzungen ab, die von diesen Produkten verursacht werden.
- Originalersatzteile werden von Kundendienstwerkstätten und autorisierten Händlern geliefert.

WICHTIG *Alle nicht in diesem Handbuch beschriebenen Wartungs- und Einstellungsarbeitsschritte müssen von Ihrem Händler oder von einem Fachzentrum ausgeführt werden.*

7.2 NACHFÜLLEN DES KRAFTSTOFFS

Zum Nachfüllen des Kraftstoffs:
1. Tankverschlussdeckel abschrauben und entfernen.
2. Einen Trichter einführen.
3. Kraftstoff nachtanken und den Trichter herausnehmen.
4. Nach dem Auftanken den Tankdeckel fest aufschrauben und eventuell vergossenes Kraftstoff aufwischen.

HINWEIS *Den Kraftstofftank nicht bis zum Rand füllen.*

WICHTIG *Vermeiden, Benzin über die Kunststoffteile zu verschütten, um diese nicht zu beschädigen und sofort jegliches ausgelaufene Benzin aufwischen. Die Garantie deckt keine an den Kunststoffteilen durch Benzin verursachten Schäden.*

HINWEIS *Der Kraftstoff ist verderblich und darf nicht länger als 30 Tage im Tank verbleiben. Vor einer längeren Unterstellung den Tank mit einer Menge Kraftstoff auffüllen, der für die Beendung der letzten Verwendung ausreicht (Kap. 9).*

7.3 KONTROLLE / NACHFÜLLEN MOTORÖL

Um den einwandfreien Betrieb und eine lange Lebensdauer der Maschine zu gewährleisten, sollte das Motoröl regelmäßig gewechselt werden, in den Zeitabständen, die in der Betriebsanleitung des Motors angegeben sind.
Das Öl kann in einem Fachbetrieb abgelassen werden oder indem man es von Einfüllstutzen aus mit einer Spritze absaugt. Dabei ist zu berücksichtigen, dass dieser Vorgang eventuell einige Male zu wiederholen ist, um sicher zu sein, dass das Gehäuse ganz geleert wurde.
Sich vergewissern, dass der Ölstand wieder korrekt hergestellt wurde, bevor man die Maschine erneut benutzt.

7.3.1 Kontrolle / Nachfüllen

Verfahren:
- Die Maschine für die Kontrolle eben abstellen.
- Um den Stab herum reinigen. Ihn abschrauben und herausziehen. Den Stab reinigen.
- Den Stab vollständig hineinstecken ohne ihn in seiner Position festzuschrauben.
- Den Stab erneut herausziehen. Den Ölstand prüfen.
- Nachfüllen, wenn der Ölstand unter dem Zeichen "MAX" liegt .

⚠ ***Nicht zu viel einfüllen. Dies könnte zum Überhitzen des Motors führen. Wenn der Ölstand höher als "MAX" ist, Öl ablassen, bis der korrekte Stand erreicht ist.***

7.4 REINIGUNG

Nach jeder Verwendung die Reinigung ausführen und dabei folgende Hinweise berücksichtigen.

7.4.1 Reinigung der Maschine

- Nach jedem Mähvorgang muss die Maschine sorgfältig gewaschen werden; entfernen Sie Grasreste und Erde, die sich im Chassis angesammelt haben, da diese nach dem Eintrocknen das Anlassen erschweren könnten.

Beim seitlichen oder hinteren Auswurf:
Der Auswurfdeflektor muss entfernt werden, wenn er montiert ist.

- Die Lackierung im Innenteil des Chassis kann sich im Laufe der Zeit durch den Abrieb des geschnittenen Grases lösen; in diesem Fall muss die Lackierung rechtzeitig mit einer Rostschutzfarbe ausgebessert werden, um eine Rostbildung zu vermeiden, die zur Korrosion des Metalls führen könnten.
- Vergewissern Sie sich immer, dass die Lufteinlässe frei von Schmutz sind.
- Für die Reinigung des Chassis keine ätzenden Flüssigkeiten verwenden.
- Um das Brandrisiko zu vermindern, die Maschine und insbesondere den Motor von Grasresten, Blättern oder übermäßigem Fett freihalten.
- Falls ein Zugriff auf die Unterseite der Maschine erforderlich ist, darf diese nur in die Richtung gekippt werden, die im Motorhandbuch angegeben ist. Dabei sind die entsprechenden Anweisungen zu beachten und man muss sicherstellen, dass die Maschine stabil ist, bevor man jeglichen Eingriff durchführt. Bei Modellen mit seitlichem Auswurf muss der Auswurfdeflektor abmontiert werden (falls montiert - siehe 6.1.2.d).

7.4.2 Innenreinigung

Die Grasfangeinrichtung entfernen;
1. den Wasserschlauch an den speziellen Anschluss (Abb. 20.A) anschließen;
2. die Schnitthöhe in die niedrigste Stellung stellen;
3. sich immer hinter den Handgriff des Rasenmähers stellen;
4. Den Motor starten.

7.4.3 Reinigung der Grasfangeinrichtung

1. Die Grasfangeinrichtung entleeren:
2. Sie ausleeren, um die Gras- und Bodenreste zu entfernen;
3. ihn waschen, auswaschen und ihn so aufbewahren, dass er schnell trocknen kann.

7.5 BEFESTIGUNGSMUTTER UND -SCHRAUBEN

Muttern und Schrauben festgezogen belassen, um sicher zu sein, dass die Maschine immer in sicheren Betriebsbedingungen ist.

7.6 BATTERIE

Die Batterie wird bei den Modellen mit Elektrostart mit Taste geliefert. Für die Hinweise bezüglich Autonomie, Aufladen, Aufbewahrung und Wartung der Batterie den Anweisungen folgen, die im Motorhinweishandbuch enthalten sind.

8. AUSSERORDENTLICHE WARTUNG

8.1 SCHNEIDWERKZEUG

Ein schlecht geschärftes Schneidwerkzeug reißt das Gras aus und verursacht ein Vergilben des Rasens.

⚠ Das Schneidwerkzeug nicht berühren, bis die Maschine ausgeschaltet ist und die Schneidevorrichtung nicht vollständig stillsteht.

⚠ Alle Arbeiten, die Schneidwerkzeuge betreffen (Ausbau, Schärfen, Auswuchten, Reparatur, Einbau und/oder Auswechseln), sind aufwändige Arbeiten, die außer der Verwendung spezieller Werkzeuge auch ein bestimmtes Fachkönnen erfordern. Aus Sicherheitsgründen müssen diese Arbeiten daher immer in einem Fachbetrieb ausgeführt werden.

⚠ Immer die beschädigte, verbogene oder verschlissene Schneidvorrichtung zusammen mit ihren Schrauben austauschen, um die Auswuchtung zu erhalten.

WICHTIG *Immer die Originalschneidvorrichtungen verwenden, die den Code tragen, der in der Tabelle "Technische Daten" wiedergegeben ist..*

Aufgrund der Weiterentwicklung des Produkts könnten die in der "Technische Daten"-Tabelle genannten Schneidwerkzeuge im Laufe der Zeit durch andere ersetzt werden, die gleiche Eigenschaften der Austauschbarkeit und Betriebssicherheit aufweisen.

8.2 KABELEINSTELLUNG DES REGLERS

Diese Einstellung ist erforderlich, wenn der Hebel (Abb. 21.A) dazu neigt, nicht in der Position « » zu bleiben.

WICHTIG *Die Einstellung muss bei ausgeschaltetem Motor erfolgen.*

Mit dem Hebel (Abb. 21.A) in Position « » die Einstellvorrichtung (Abb. 21.B) des Kabels in die vom Pfeil angezeigte Richtung drehen, allerdings nur so weit, wie es unbedingt notwendig ist, damit der Hebel in Position bleibt.

9. AUFBEWAHRUNG

Wenn die Maschine untergestellt werden muss:

1. Den Benzintank im Freien leeren, wenn der Motor kalt ist.
2. Den Motor starten und im Leerlauf laufen lassen bis er sich ausschaltet, so dass der restliche Kraftstoff vollständig aufgebraucht wird.
3. Den Motor abkühlen lassen.
4. Zündkerzenstecker abtrennen (Abb. 22);
5. Die Maschine sehr genau reinigen.
6. Sicherstellen, dass die Maschine keine Schäden aufweist. Wenn notwendig, das autorisierte Kundendienstzentrum kontaktieren.
7. Die Maschine einlagern:
   - In einem trockenen Raum
   - vor Wettereinflüssen geschützt
   - möglicherweise von einem Tuch abgedeckt;
   - an einem für Kinder nicht zugänglichen Ort.
   - Hierbei sicherstellen, dass für die Wartung verwendete Schlüssel oder Werkzeuge entfernt werden.

Wenn die Maschine wieder in Betrieb genommen wird, sie so vorbereiten, wie im Kapitel "6 angegeben. Gebrauch der Maschine" angegeben vorgehen.

10. BEWEGUNG UND TRANSPORT

Folgende Hinweise müssen bei jedem Bewegen, Heben, Transportieren oder Kippen der Maschine beachtet werden:

- Motor abstellen;
- Vergewissern Sie sich, dass alle beweglichen Teile vollständig stillstehen;
- Feste Arbeitshandschuhe benutzen.
- Die Maschine unter Berücksichtigung des Gewichtes und seiner Aufteilung an festen Haltepunkten befestigen, die eine sichere Aufnahme garantieren.
- Eine dem Gewicht der Maschine und den Eigenschaften des Transportmittels bzw. der Unterbringungs- oder Entnahmeposition entsprechende Anzahl von Personen einsetzen.
- Sicherstellen, dass die Bewegung der Maschine keine Schäden oder Verletzungen verursacht.

Während des Transports:

- Sichern Sie die Maschine während des Transports auf geeignete Weise mit Seilen oder Ketten.
- Sie so positionieren, dass sie für niemanden eine Gefahr darstellt.

11. SERVICE UND REPARATUREN

Dieses Handbuch liefert alle notwendigen Anweisungen für die Maschinenführung und für eine korrekte Basiswartung, die vom Benutzer ausgeführt werden kann. Alle Einstell- und Wartungsarbeiten, die nicht in diesem Handbuch beschrieben sind, müssen von Ihrem Händler oder einem Fachbetrieb ausgeführt werden, die über das Wissen und die erforderlichen Werkzeuge für eine korrekte Arbeitsausführung verfügen, um die ursprünglichen Sicherheitsbedingungen der Maschine beizubehalten. Eingriffe, die nicht von einer Fachstelle oder von unqualifiziertem Personal ausgeführt werden, haben grundsätzlich den Verfall der Garantie und jeglicher Haftung oder Verantwortung des Herstellers zur Folge.

- Nur autorisierte Servicewerkstätten können Reparaturen und Wartung in Garantie ausführen.
- Die autorisierten Kundendienstwerkstätten verwenden ausschließlich Originalersatzteile. Original-Ersatzteile und -Zubehör wurden speziell für die Maschinen entwickelt.
- Nicht-Original-Ersatzteile und -Zubehör werden nicht gebilligt; der Einsatz von Nicht-Original-Ersatzteilen und -Zubehör beeinträchtigt die Sicherheit der Maschine und entbindet den Hersteller von jeder Verpflichtung oder Verantwortung.
- Es wird empfohlen, die Maschine einmal jährlich einer autorisierten Kundendienstwerkstatt zu Wartung, Kundendienst und Kontrolle der Sicherheitsvorrichtungen anzuvertrauen.

12. DECKUNG DER GARANTIE

Die Garantie deckt alle Material- und Fabrikationsfehler. Der Benutzer muss alle in den beigefügten Unterlagen enthaltenen Anleitungen genau beachten.
Die Garantie deckt keine Schäden bei:
- Nichtbeachtung der mitgelieferten Unterlagen.
- Unachtsamkeit.
- Unsachgemäße oder unzulässiger Nutzung oder Montage.
- Verwendung von nicht originalen Ersatzteilen.
- Verwendung von Zubehör, das nicht vom Hersteller geliefert oder genehmigt ist.

Folgende Schäden sind nicht von der Garantie gedeckt:
- Der normale Verschleiß von Verbrauchsmaterialien wie Antriebsriemen, Schneeschrauben, Scheinwerfer, Reifen, Sicherheitsbolzen und Seilzüge.
- Normaler Verschleiß.
- Motoren. Für diese gelten die Garantiebedingungen der jeweiligen Hersteller.

Es gelten die im Land des Käufers gültigen gesetzlichen Vorschriften. Die darin geregelten Rechte des Käufers werden durch diese Garantie nicht eingeschränkt.

13. WARTUNGSTABELLE

In den seitlichen Feldern können Sie das Datum oder die Zahl der Betriebsstunden eintragen, zu denen der Eingriff vorgenommen wurde.

Maßnahme	Regelmäßigkeit (Std.)	Ausgeführt (Datum / Std.)					Note
MASCHINE							
Sicherheitskontrollen / Überprüfung der Befehle	Vor jedem Gebrauch						Abs. 6.2
Kontrolle des hinteren Auswurfschutzes / seitlichen Auswurfs. Überprüfung von Grasfangeinrichtung und seitlichem Auswurfdeflektor.	Vor jedem Gebrauch						Abs. 6.1.2.
Allgemeine Reinigung und Kontrolle	Bei jedem Verwendungsende						Abs. 7.3
Überprüfung eventueller, an der Maschine vorhandener Schäden. Wenn notwendig, das autorisierte Kundendienstzentrum kontaktieren.	Bei jedem Verwendungsende						-
Kontrolle aller Befestigungen	Bei jedem Verwendungsende						Abs. 7.4
Kabeleinstellung des Reglers	**						Abs. 8.2
Kontrolle Befestigung und Verschleiß Schneidwerkzeuge	Vor jedem Gebrauch						Abs. 8.1
Austausch Schneidvorrichtung	-						Abs. 8.1 ***
MOTOR							
Kontrolle/Nachfüllen des Kraftstoffniveaus	Vor jedem Gebrauch						Abs. 7.2 *
Kontrolle / Nachfüllen Motoröl	Vor jedem Gebrauch						Abs. 7.3 *

Maßnahme	Regelmäßigkeit (Std.)	Ausgeführt (Datum / Std.)					Note
Kontrolle und Reinigung des Luftfilters	*						*
Kontrolle und Reinigung der Kontakte der Zündkerze	*						*
Auswechseln Zündkerze	*						*
Batterieladung	*						Abs. 7.6 *

* Das Motorhandbuch zu Rate ziehen.
** Arbeitsschritt muss bei den ersten Anzeichen einer Fehlfunktion ausgeführt werden.
*** Dieser Arbeitsschritt muss von Ihrem Händler oder einem Fachbetrieb ausgeführt werden.

14. STÖRUNGSSUCHE

STÖRUNG	MÖGLICHE URSACHE	ABHILFE
1. Der Motor startet nicht oder bleibt nicht an.	Falscher Anlassvorgang	Die Anweisungen befolgen (siehe Kap. 6.3)
	Es fehlt Öl oder Benzin im Motor	Kontrollieren Sie den Ölstand und den Benzinstand
	Zündkerze schmutzig oder nicht korrekter Elektrodenabstand	Die Zündkerze überprüfen (Das Motorhandbuch zu Rate ziehen).
	Luftfilter verstopft	Den Filter reinigen und/oder austauschen (Das Motorhandbuch zu Rate ziehen).
	Probleme der Gemischaufbereitung	Das autorisierte Kundendienstzentrum kontaktieren.
	Das Benzin wurde zum Ende der letzten Saison nicht aus dem Rasenmäher geleert. Der Schwimmer kann blockiert sein.	Das Motorhandbuch zu Rate ziehen und das autorisierte Kundendienstzentrum kontaktieren.
2. Der Motor läuft unregelmäßig, erbringt unter Belastung keine Leistung oder bleibt während der Arbeit stehen	Luftfilter verstopft	Den Filter reinigen und/oder austauschen (Das Motorhandbuch zu Rate ziehen).
	Zündkerze schmutzig oder nicht korrekter Elektrodenabstand	Die Zündkerze überprüfen (Das Motorhandbuch zu Rate ziehen).
	Probleme der Gemischaufbereitung	Das autorisierte Kundendienstzentrum kontaktieren.
3. Absaufen des Motors	Der manuelle Startgriff wurde wiederholt mit eingelegtem Starter ausgelöst.	Das Motorhandbuch zu Rate ziehen.
	Der manuelle Startgriff wurde wiederholt ausgelöst, als der Zündkerzenstecker nicht angesteckt war.	Den Zündkerzenstecker einstecken und versuchen, den Motor zu starten. (Das Motorhandbuch zu Rate ziehen)
4. Das geschnittene Gras wird nicht mehr in der Grasfangeinrichtung aufgefangen	Die Schneidvorrichtung hat einen Fremdkörper getroffen und einen Schlag davongetragen.	Den Motor abschalten und den Zündkerzenstecker abnehmen. Prüfen, ob eventuell Beschädigungen vorhanden sind und ein Kundendienstzentrum zum Schleifen oder eventuellen Austausch der Schneidevorrichtung kontaktieren. (Abs. 8.1)
	Das Chassis innen ist verschmutzt	Reinigen Sie das Innere des Chassis um den Auswurf des Grases in die Grasfangeinrichtung zu erleichtern (Abs. 7.3.1)
5. Unregelmäßiger Grasschnitt	Das Schneidwerkzeug ist nicht in gutem Zustand.	Ein Kundendienstzentrum zum Schleifen oder Austausch der Schneidevorrichtung kontaktieren.

STÖRUNG	MÖGLICHE URSACHE	ABHILFE
6. Man nimmt übermäßige Geräusche und/oder Vibrationen während der Arbeit wahr	Beschädigung oder lockere Teile Der Stift auf der Schneidevorrichtung ist aus seinem Sitz ausgetreten.	Halten Sie die Maschine an und ziehen Sie das Zündkerzenkabel (Abb. 22) ab. Prüfen, ob eventuell Beschädigungen vorhanden sind Kontrollieren, ob Teile sich gelöst haben und diese festziehen Die Kontrollen, Auswechsel- und Reparaturarbeiten bei einem zugelassenen Kundendienstzentrum durchführen lassen.
	Befestigung des Schneidwerkzeugs gelockert oder Schneidwerkzeug beschädigt	Den Motor abschalten und den Zündkerzenstecker abnehmen. Ein Kundendienstzentrum für Kontrolle, Austausch oder Reparaturen kontaktieren (Abs. 8.1)

Wenn die Störungen nach den beschriebenen Eingriffen anhalten, Ihren Händler kontaktieren.

15. SONDERZUBEHÖR

15.1 MULCHING-KIT

Zerhackt das geschnittene Gras fein und lässt es auf dem Rasen, als Alternative zum Sammeln in der Grasfangeinrichtung (für derartig vorbereitete Maschinen) (Abb. 23).

EL

ΠΡΟΣΟΧΗ!: ΠΡΙΝ ΧΡΗΣΙΜΟΠΟΙΗΣΕΤΕ ΤΟ ΜΗΧΑΝΗΜΑ, ΔΙΑΒΑΣΤΕ ΠΡΟΣΕΚΤΙΚΑ ΤΟ ΠΑΡΟΝ ΕΓΧΕΙΡΙΔΙΟ. Φυλάξτε το για κάθε μελλοντική χρήση.

ΠΕΡΙΕΧΟΜΕΝΑ

1. ΓΕΝΙΚΑ 1
2. ΚΑΝΟΝΕΣ ΑΣΦΑΛΕΙΑΣ 2
   - 2.1 Εκπαίδευση 2
   - 2.2 Προκαταρκτικές ενέργειες 2
   - 2.3 Κατά τη χρήση 2
   - 2.4 Συντήρηση, αποθήκευση και μεταφορά 3
   - 2.5 Προστασία του περιβάλλοντος 3
3. ΓΝΩΡΙΜΙΑ ΜΕ ΤΟ ΜΗΧΑΝΗΜΑ 4
   - 3.1 Περιγραφή μηχανήματος και προβλεπόμενη χρήση 4
   - 3.2 Σήμανση ασφαλείας 4
   - 3.3 Ετικέτα αναγνώρισης 4
   - 3.4 Βασικά εξαρτήματα 5
4. ΣΥΝΑΡΜΟΛΟΓΗΣΗ 5
   - 4.1 Εξαρτήματα για συναρμολόγηση 5
   - 4.2 Συναρμολόγηση του κάδου 5
   - 4.3 Τοποθέτηση της χειρολαβής 5
5. ΧΕΙΡΙΣΤΗΡΙΑ ΕΛΕΓΧΟΥ 6
   - 5.1 Λαβή χειροκίνητης εκκίνησης 6
   - 5.2 Χειριστήριο ηλεκτρικής ανάφλεξης με μπουτόν 6
   - 5.3 Χειρόγκαζο 6
   - 5.4 Ρυθμιστής ταχύτητας 6
   - 5.5 Μοχλός φρένου κινητήρα / συστήματος κοπής 6
   - 5.6 Μοχλός συμπλέκτη 6
   - 5.7 Ρύθμιση του ύψους κοπής 6
6. ΧΡΗΣΗ ΤΟΥ ΜΗΧΑΝΗΜΑΤΟΣ 6
   - 6.1 Προκαταρκτικές ενέργειες 6
   - 6.2 Έλεγχοι ασφαλείας 8
   - 6.3 Εκκίνηση 8
   - 6.4 Εργασία 8
   - 6.5 Σβήσιμο 9
   - 6.6 Μετά τη χρήση 9
7. ΤΑΚΤΙΚΗ ΣΥΝΤΗΡΗΣΗ 9
   - 7.1 Γενικά 9
   - 7.2 Ανεφοδιασμός καυσίμου 10
   - 7.3 Έλεγχος / συμπλήρωση λαδιού κινητήρα 10
   - 7.4 Καθαρισμός 10
   - 7.5 Παξιμάδια και βίδες στερέωσης 11
   - 7.6 Μπαταρία 11
8. ΕΚΤΑΚΤΗ ΣΥΝΤΗΡΗΣΗ 11
   - 8.1 Σύστημα κοπής 11
   - 8.2 Ρύθμιση της ντίζας του ρυθμιστή ταχύτητας .. 11
9. ΑΠΟΘΗΚΕΥΣΗ 11
10. ΜΕΤΑΚΙΝΗΣΗ ΚΑΙ ΜΕΤΑΦΟΡΑ 12
11. ΣΕΡΒΙΣ ΚΑΙ ΕΠΙΣΚΕΥΕΣ 12
12. ΕΓΓΥΗΣΗ 12
13. ΠΙΝΑΚΑΣ ΣΥΝΤΗΡΗΣΗΣ 12
14. ΑΝΕΥΡΕΣΗ ΒΛΑΒΩΝ 13
15. ΠΡΟΑΙΡΕΤΙΚΑ ΑΞΕΣΟΥΑΡ 14
   - 15.1 Κιτ για ψιλοτεμαχισμό 14

1. ΓΕΝΙΚΑ

1.1 ΠΩΣ ΝΑ ΣΥΜΒΟΥΛΕΥΘΕΙΤΕ ΤΟ ΕΓΧΕΙΡΙΔΙΟ

Στο κείμενο του εγχειριδίου, μερικές παράγραφοι που περιέχουν σημαντικές πληροφορίες για την ασφάλεια και τη λειτουργία του μηχανήματος, υποδεικνύονται με διαφορετικό τρόπο, η σημασία των οποίων είναι η εξής:

ΣΗΜΕΙΩΣΗ *ή* **ΣΗΜΑΝΤΙΚΟ** *περιέχει επεξηγήσεις ή άλλα στοιχεία σχετικά με προηγούμενες οδηγίες, για την αποφυγή βλαβών στο μηχάνημα ή για να μην προκληθούν ζημιές.*

Το σύμβολο ⚠ υποδηλώνει κίνδυνο. Η μη τήρηση της προειδοποίησης μπορεί να προκαλέσει τραυματισμούς ή/και βλάβες.

Οι παράγραφοι σε πλαίσιο με γκρίζες τελείες αναφέρονται σε προαιρετικά χαρακτηριστικά που δεν υπάρχουν σε όλα τα μοντέλα στα οποία αναφέρεται το παρόν εγχειρίδιο. Βεβαιωθείτε εάν το χαρακτηριστικό αφορά το μοντέλο σας.

Όλες οι αναφορές "εμπρός", "πίσω", "δεξιά" και "αριστερά", αναφέρονται στη θέση με το χειριστή στη θέση οδήγησης.

1.2 ΑΝΑΦΟΡΕΣ

1.2.1 Εικόνες

Οι εικόνες στο παρόν εγχειρίδιο οδηγιών είναι αριθμημένες 1, 2, 3, κ.ο.κ.
Τα εξαρτήματα επισημαίνονται στις εικόνες με τα γράμματα A, B, C κ.ο.κ.
Μια παραπομπή στο εξάρτημα C της εικόνας 2 εμφανίζεται στο κείμενο ως: "Βλ. εικ. 2.C" ή απλώς "(εικ. 2.C)".
Οι εικόνες είναι ενδεικτικές. Στην πραγματικότητα τα εξαρτήματα μπορεί να διαφέρουν από τα εικονιζόμενα.

1.2.2 Τίτλοι

Το εγχειρίδιο διαιρείται σε κεφάλαια και παραγράφους. Ο τίτλος της παραγράφου "2.1 Εκπαίδευση" είναι υπότιτλος του "2. Κανόνες ασφαλείας". Οι αναφορές σε τίτλους ή παραγράφους εμφανίζονται με τη συντόμευση κεφ. ή παρ. και τον αντίστοιχο αριθμό. Παράδειγμα: "κεφ. 2" ή "παρ. 2.1".

2. ΚΑΝΟΝΕΣ ΑΣΦΑΛΕΙΑΣ

2.1 ΕΚΠΑΙΔΕΥΣΗ

⚠ ***Εξοικειωθείτε με τους μοχλούς και τη χρήση του μηχανήματος. Μάθετε να σταματάτε γρήγορα τον κινητήρα. Η μη τήρηση των προειδοποιήσεων και των οδηγιών μπορεί να προκαλέσει πυρκαγιά ή/και σοβαρούς τραυματισμούς.***

- Μην επιτρέπετε να χειρίζονται το μηχάνημα παιδιά ή άτομα που δεν γνωρίζουν το χειρισμό του μηχανήματος. Η τοπική νομοθεσία μπορεί να ορίζει την ελάχιστη ηλικία του χειριστή.
- Μη χρησιμοποιείται ποτέ το μηχάνημα σε περίπτωση που ο χειριστής βρίσκεται σε κατάσταση κόπωσης ή αδιαθεσίας ή εάν έχει πάρει φάρμακα, ναρκωτικά ή ουσίες που μειώνουν τα αντανακλαστικά και την προσοχή του.
- Μη μεταφέρετε παιδιά ή άλλους επιβάτες.
- Να θυμάστε ότι ο χειριστής ή ο χρήστης είναι υπεύθυνος για τα ατυχήματα και τα απρόοπτα που μπορεί να συμβούν σε άλλα άτομα ή στην ιδιοκτησία τους. Είναι ευθύνη του χειριστή η εκτίμηση των πιθανών κινδύνων του εδάφους, καθώς και η λήψη όλων των αναγκαίων μέτρων για την ασφάλεια, ιδιαίτερα σε επικλινή, ανώμαλα, ολισθηρά ή ασταθή εδάφη.
- Σε περίπτωση μεταπώλησης ή δανεισμού του μηχανήματος, βεβαιωθείτε ότι ο χρήστης έχει διαβάσει τις παρούσες οδηγίες χρήσης.

2.2 ΠΡΟΚΑΤΑΡΚΤΙΚΕΣ ΕΝΕΡΓΕΙΕΣ

Μέσα ατομικής προστασίας (ΜΑΠ)

- Φοράτε κατάλληλο ρουχισμό, ανθεκτικά υποδήματα εργασίας με αντιολισθητικές σόλες και μακριά παντελόνια. Μη χρησιμοποιείτε το μηχάνημα ξυπόλυτοι ή με ανοιχτά πέδιλα. Φοράτε ωτοασπίδες.
- Μη χρησιμοποιείτε κασκόλ, ποδιές, μενταγιόν, βραχιόλια, ιματισμό με αιωρούμενα μέρη, ή με κορδόνια και γραβάτες που κρέμονται ή είναι φαρδιά και μπορούν να μπλεχτούν στο μηχάνημα ή σε αντικείμενα και υλικά στο χώρο εργασίας.
- Δέστε κατάλληλα τα μακριά μαλλιά.

Ζώνη εργασίας / Μηχάνημα

- Ελέγξτε καλά όλο το χώρο εργασίας και αφαιρέστε οτιδήποτε θα μπορούσε να εκτοξευτεί από το μηχάνημα ή να καταστρέψει το σύστημα κοπής/περιστρεφόμενα όργανα (πέτρες, κλαδιά, σύρματα, κόκαλα, κλπ.).

Κινητήρες εσωτερικής καύσης: καύσιμο

⚠ **ΚΙΝΔΥΝΟΣ**! Το καύσιμο είναι εξαιρετικά εύφλεκτο.

- Το καύσιμο πρέπει να φυλάσσεται σε εγκεκριμένα μπιτόνια για τέτοια χρήση, σε ασφαλή χώρο, μακριά από εστίες θερμότητας ή ελεύθερες φλόγες.
- Καθαρίζετε τα μπιτόνια από υπολείμματα χλόης, φύλλων ή υπερβολικού γράσου.
- Τα μπιτόνια πρέπει να φυλάσσονται μακριά από παιδιά.
- Μην καπνίζετε κατά τον ανεφοδιασμό ή τη συμπλήρωση καυσίμου καθώς και κάθε φορά που χειρίζεστε τα καύσιμα.
- Συμπληρώνετε καύσιμο μόνο σε ανοιχτούς χώρους χρησιμοποιώντας χωνί.
- Αποφεύγετε την εισπνοή αναθυμιάσεων του καυσίμου.
- Μην προσθέτετε καύσιμο ή αφαιρείτε την τάπα του ρεζερβουάρ όταν ο κινητήρας βρίσκεται σε λειτουργία ή είναι ζεστός.
- Ανοίξτε αργά την τάπα του δοχείου αφήνοντας να εκτονωθεί σταδιακά η εσωτερική πίεση.
- Μην πλησιάζετε φλόγες στο στόμιο του ρεζερβουάρ για να ελέγξτε το περιεχόμενο.
- Αν το καύσιμο ξεχειλίσει, μην βάλετε τον κινητήρα σε λειτουργία, αλλά απομακρύνετε το μηχάνημα από την περιοχή όπου χύθηκε το καύσιμο και αποφύγετε να δημιουργήσετε συνθήκες πυρκαγιάς, μέχρις ότου το καύσιμο εξατμιστεί τελείως και οι ατμοί του καυσίμου διασκορπιστούν.
- Καθαρίστε αμέσως κάθε ίχνος καυσίμου που χύθηκε στο μηχάνημα ή στο έδαφος.
- Τοποθετήστε και σφίξτε καλά τις τάπες του ρεζερβουάρ και του μπιτονιού καυσίμου.
- Μη βάζετε εμπρός το μηχάνημα στο χώρο όπου έγινε ο ανεφοδιασμός. Η εκκίνηση του κινητήρα πρέπει να γίνει σε απόσταση τουλάχιστον 3 μέτρων από το σημείο του ανεφοδιασμού καυσίμων.
- Αποφύγετε την επαφή του καυσίμου με ρούχα και, σε αυτήν την περίπτωση, αλλάξτε ρούχα πριν βάλετε εμπρός τον κινητήρα.

2.3 ΚΑΤΑ ΤΗ ΧΡΗΣΗ

Ζώνη εργασίας

- Μη βάζετε σε λειτουργία τον κινητήρα σε κλειστούς χώρους, όπου μπορούν να συγκεντρωθούν επικίνδυνα καυσαέρια μονοξειδίου του άνθρακα. Η εκκίνηση του κινητήρα πρέπει να γίνεται σε ανοιχτό ή καλά αεριζόμενο χώρο. Να θυμάστε πάντα ότι τα καυσαέρια είναι δηλητηριώδη.
- Κατά την εκκίνηση του μηχανήματος μην κατευθύνετε την εξάτμιση και τα καυσαέρια προς εύφλεκτα υλικά.
- Μη χρησιμοποιείτε το μηχάνημα σε χώρους με κίνδυνο έκρηξης, με εύφλεκτα υγρά, αέρια ή σκόνη. Από τις ηλεκτρικές επαφές ή τις μηχανικές τριβές μπορούν να σχηματιστούν σπινθήρες που μπορεί να προκαλέσουν ανάφλεξη της σκόνης ή των αναθυμιάσεων.
- Εργάζεστε μόνο στο φως της ημέρας ή με καλό τεχνητό φωτισμό και σε κατάσταση άρτιας ορατότητας.
- Απομακρύνετε άτομα, παιδιά και ζώα από την περιοχή εργασίας. Τα παιδιά πρέπει να επιβλέπονται από ενήλικο άτομο.
- Αποφύγετε την εργασία πάνω σε βρεγμένη χλόη, υπό βροχή και υπό τον κίνδυνο καταιγίδας, ειδικά αν υπάρχει πιθανότητα να πέσουν κεραυνοί.
- Αποφεύγετε τις ανωμαλίες του εδάφους (προεξοχές, βαθουλώματα), προσέχετε ιδιαίτερα τα επικλινή εδάφη, τους κρυφούς κινδύνους και ενδεχόμενα εμπόδια που θα μπορούσαν να μειώσουν την ορατότητα.
- Δώστε πολύ προσοχή κοντά σε κρημνούς, ορύγματα ή τάφρους. Το μηχάνημα μπορεί να ανατραπεί εάν ένας τροχός βρεθεί έξω από το άκρο του ορύγματος ή εάν τα άκρα υποχωρήσουν.
- Σε επικλινή εδάφη η εργασία πρέπει να γίνεται εγκάρσια και ποτέ προς τη φορά ανόδου/καθόδου, δίνοντας ιδιαίτερη προσοχή στις αλλαγές κατεύθυνσης, προσέχοντας να μη χάσετε την ισορροπία σας και δίνοντας προσοχή στην αποφυγή

εμποδίων από τους τροχούς (πέτρες, κλαδιά, ρίζες κλπ.) που θα μπορούσαν να προκαλέσουν πλαγιολίσθηση ή απώλεια ελέγχου του μηχανήματος.
- Προσοχή στην κίνηση των οχημάτων όταν χρησιμοποιείτε το μηχάνημα κοντά στο δρόμο.

Συμπεριφορές
- Προσέξτε όταν κινήστε με την όπισθεν ή προς τα πίσω. Κοιτάζετε πίσω σας πριν ξεκινήσετε και κατά τη διάρκεια της όπισθεν για να βεβαιωθείτε ότι δεν υπάρχουν εμπόδια.
- Κατά τη χρήση δεν πρέπει να τρέχετε, αλλά να βαδίζετε.
- Αποφεύγετε να σας τραβά το χλοοκοπτικό.
- Διατηρείτε πάντα χέρια και πόδια μακριά από το σύστημα κοπής, τόσο κατά την εκκίνηση του κινητήρα όσο και κατά τη χρήση του μηχανήματος.
- Προσοχή: το εργαλείο κοπής συνεχίζει να περιστρέφεται για λίγα δευτερόλεπτα ακόμα και μετά την αποσύμπλεξη ή μετά το σβήσιμο του κινητήρα.
- Να στέκεστε πάντα μακριά από το άνοιγμα αποβολής.
- Ξεκομπλάρετε το σύστημα κοπής:
  – Όταν μετακινήστε από μία ζώνη εργασίας σε άλλη
  – Όταν διασχίζετε περιοχές χωρίς χλόη
- Ξεκομπλάρετε το σύστημα κοπής, σταματήστε τον κινητήρα, αποσυνδέστε την πίπα του μπουζί και αφαιρέστε το κλειδί εκκίνησης (αν προβλέπεται):
  – Κάθε φορά που αφήνετε αφύλακτο το μηχάνημα
- ⚠ Σε περίπτωση θραύσης ή ατυχημάτων κατά τη διάρκεια της εργασίας, απενεργοποιήστε άμεσα τον κινητήρα και απομακρύνετε το μηχάνημα με τρόπο που να μην προκαλέσει άλλα ατυχήματα. Σε περίπτωση ατυχημάτων με τραυματισμούς, εφαρμόστε άμεσα τις καταλληλότερες διαδικασίες πρώτων βοηθειών για την περίσταση και επικοινωνήστε με ένα νοσοκομείο για την κατάλληλη θεραπεία. Αφαιρέστε σχολαστικά ενδεχόμενα θραύσματα που μπορεί να προκαλέσουν ζημιές ή τραυματισμούς σε ανθρώπους ή ζώα, εάν μείνουν χωρίς επιτήρηση.
- ⚠ Το επίπεδο θορύβου και κραδασμών που αναγράφεται στις παρούσες οδηγίες, είναι οι μέγιστες τιμές χρήσης του μηχανήματος. Η χρήση μη ισορροπημένου εργαλείου κοπής, η υπερβολική ταχύτητα κίνησης και η απουσία συντήρησης συμβάλλουν σημαντικά στις εκπομπές θορύβου και στη δημιουργία κραδασμών. Κατά συνέπεια, είναι αναγκαίο να ληφθούν προληπτικά μέτρα για την εξάλειψη των πιθανών ζημιών λόγω της υψηλής στάθμης θορύβου και των κραδασμών. Φροντίστε για τη συντήρηση του μηχανήματος και φοράτε ωτοασπίδες, κάνοντας διαλείμματα κατά τη διάρκεια της εργασίας.

Περιορισμοί χρήσης
- Μη χρησιμοποιείτε ποτέ το μηχάνημα με φθαρμένες, ελαττωματικές ή λάθος τοποθετημένες προστασίες (κάδος περισυλλογής, προστασία πλευρικής ή οπίσθιας αποβολής).
- Μη χρησιμοποιείτε το μηχάνημα εάν τα εξαρτήματα/εργαλεία δεν έχουν τοποθετηθεί στα προβλεπόμενα σημεία.
- Μην απενεργοποιείτε, αφαιρείτε ή τροποποιείτε τα υπάρχοντα συστήματα ασφαλείας/μικροδιακόπτες.
- Μην αλλάζετε τις ρυθμίσεις του κινητήρα και μην ανεβάζετε πολύ υψηλές στροφές. Η λειτουργία του κινητήρα με πολύ υψηλό αριθμό στροφών, αυξάνει τον κίνδυνο τραυματισμού.
- Μην υποβάλετε το μηχάνημα σε υπερβολική καταπόνηση και μη χρησιμοποιείτε μικρά μηχανήματα για βαριές εργασίες. Η χρήση κατάλληλου μηχανήματος μειώνει τους κινδύνους και βελτιώνει την ποιότητα της εργασίας.

2.4 ΣΥΝΤΗΡΗΣΗ, ΑΠΟΘΗΚΕΥΣΗ ΚΑΙ ΜΕΤΑΦΟΡΑ

Η τακτική συντήρηση και η σωστή αποθήκευση προστατεύουν την ασφάλεια του μηχανήματος και τις επιδόσεις του.

⚠ ***Μη χρησιμοποιείτε το μηχάνημα με φθαρμένα ή ελαττωματικά εξαρτήματα. Τα ελαττωματικά εξαρτήματα πρέπει να αντικαθίστανται και όχι να επισκευάζονται. Χρησιμοποιείτε μόνο γνήσια ανταλλακτικά: η χρήση μη γνήσιων ανταλλακτικών ή/και η λανθασμένη τοποθέτησή τους μπορεί να επηρεάσει την ασφάλεια του μηχανήματος, να προκαλέσει πυρκαγιές ή τραυματισμούς και απαλλάσσει τον κατασκευαστή από κάθε υποχρέωση ή ευθύνη.***

Συντήρηση
- Για να μειώσετε τον κίνδυνο πυρκαγιάς, ελέγχετε τακτικά για διαρροές λαδιού ή/και καυσίμου.
- Κατά τις διαδικασίες ρύθμισης του μηχανήματος, δώστε προσοχή για την αποφυγή παγίδευσης των δακτύλων ανάμεσα στο κινούμενο σύστημα κοπής και τα σταθερά μέρη του μηχανήματος.

Αποθήκευση
- Μη φυλάσσετε το μηχάνημα με καύσιμο στο ρεζερβουάρ σε κλειστούς χώρους όπου οι αναθυμιάσεις του καυσίμου μπορεί να εκτεθούν σε φλόγες, σπινθήρες ή σε πηγή θερμότητας.
- Για τη μείωση του κινδύνου πυρκαγιάς, μην αφήνετε τα γεμάτα με υλικά δοχεία σε εσωτερικούς χώρους.

Μετακίνηση και Μεταφορά
- Όταν μεταφέρετε το μηχάνημα με ένα όχημα:
  1. φορτώστε το μηχάνημα με τον κινητήρα σβηστό, σπρώχνοντας, με τη βοήθεια επαρκούς αριθμού ατόμων
  2. κλείστε το ρουμπινέτο καυσίμου (αν προβλέπεται)
  3. τοποθετήστε το ώστε να μην αποτελεί κίνδυνο
  4. ασφαλίστε το γερά στο όχημα μεταφοράς με σχοινιά ή αλυσίδες για να αποφύγετε την ανατροπή με ενδεχόμενη βλάβη και διαρροή καυσίμου

2.5 ΠΡΟΣΤΑΣΙΑ ΤΟΥ ΠΕΡΙΒΑΛΛΟΝΤΟΣ

Η προστασία του περιβάλλοντος πρέπει να αποτελεί μια σημαντική και πρωταρχική πλευρά στη χρήση του μηχανήματος, προς όφελος της πολιτισμένης συμβίωσης και του περιβάλλοντος στο οποίο ζούμε.
- Αποφύγετε την πρόκληση ενοχλήσεων στους γείτονες. Χρησιμοποιείτε το μηχάνημα μόνο σε λογικά ωράρια (όχι νωρίς το πρωί ή αργά το βράδυ όπου μπορεί να ενοχλήσετε).
- Τηρείτε αυστηρά την τοπική νομοθεσία για τη διάθεση υλικών συσκευασίας, λαδιών, καυσίμου, φίλτρων, ελαττωματικών εξαρτημάτων και

οποιουδήποτε στοιχείου μπορεί να μολύνει το περιβάλλον. Αυτά τα απορρίμματα δεν πρέπει να διατίθενται με τα οικιακά απορρίμματα, αλλά πρέπει να συγκεντρώνονται χωριστά και να παραδίδονται στα ειδικά κέντρα συλλογής, που θα φροντίσουν για την ανακύκλωση των υλικών.

- Τηρείτε αυστηρά την τοπική νομοθεσία για τη διάθεση των υλικών προς απόρριψη.
- Εάν αποφασίσετε να μην ξαναχρησιμοποιήσετε το μηχάνημα, μην το εγκαταλείπετε στο περιβάλλον, αλλά απευθυνθείτε σε εξουσιοδοτημένο κέντρο περισυλλογής σύμφωνα με την ισχύουσα νομοθεσία.

3. ΓΝΩΡΙΜΙΑ ΜΕ ΤΟ ΜΗΧΑΝΗΜΑ

3.1 ΠΕΡΙΓΡΑΦΗ ΜΗΧΑΝΗΜΑΤΟΣ ΚΑΙ ΠΡΟΒΛΕΠΟΜΕΝΗ ΧΡΗΣΗ

Αυτό το μηχάνημα είναι μια χλοοκοπτική μηχανή με όρθιο χειριστή.
Το μηχάνημα αποτελείται ατά κύριο λόγο από έναν κινητήρα που ενεργοποιεί το σύστημα κοπής, το οποίο περιβάλλεται από ένα κάρτερ, με τροχούς και χειρολαβή.

Ο χειριστής είναι σε θέση να κατευθύνει το μηχάνημα και να χρησιμοποιήσει τα κύρια χειριστήρια παραμένοντας πάντα πίσω από τη χειρολαβή και, συνεπώς, σε απόσταση ασφαλείας από το περιστρεφόμενο σύστημα κοπής. Η απομάκρυνση του χειριστή από το μηχάνημα προκαλεί την ακινητοποίηση του κινητήρα και του συστήματος κοπής μέσα σε λίγα δευτερόλεπτα.

3.1.1 Προβλεπόμενη χρήση

Αυτό το μηχάνημα έχει σχεδιαστεί και κατασκευαστεί για την κοπή (και περισυλλογή) της χλόης σε κήπους και περιοχές με χόρτα, με έκταση ανάλογη της ικανότητας κοπής υπό την παρουσία όρθιου χειριστή.

Σε γενικές γραμμές με αυτό το μηχάνημα μπορείτε να:
1. κόψετε τη χλόη και να τη συλλέξετε στον κάδο περισυλλογής,
2. κουρέψετε τη χλόη και να την αδειάζετε στο έδαφος από το πίσω μέρος,
3. κόψετε τη χλόη και να την αδειάσετε στο πλάι (αν προβλέπεται)
4. κόψετε τη χλόη, να την ψιλοκόψετε και να την αποθέτετε στο έδαφος (λειτουργία "mulching" - αν προβλέπεται).

Η χρήση ειδικών εξαρτημάτων, που παρέχονται από τον κατασκευαστή ως γνήσιος εξοπλισμός ή πωλούνται ξεχωριστά, επιτρέπει την εκτέλεση αυτής της εργασίας σε διάφορες καταστάσεις λειτουργίας, που αναφέρονται στο παρόν εγχειρίδιο ή στις οδηγίες που συνοδεύουν τα επιμέρους εξαρτήματα.

3.1.2 Ακατάλληλη χρήση

Οποιαδήποτε άλλη χρήση από τις αναφερόμενες μπορεί να είναι επικίνδυνη και να προξενήσει βλάβες ή/και τραυματισμούς. Ως ακατάλληλη χρήση (ενδεικτικά και όχι περιοριστικά) εννοείται:
- Να μεταφέρετε με το μηχάνημα άλλα άτομα, παιδιά ή ζώα, καθώς υπάρχει κίνδυνος πτώσης και σοβαρού τραυματισμού ή δημιουργία συνθηκών μη ασφαλούς οδήγησης,
- Η άνοδος πάνω στο μηχάνημα,
- Η χρήση του μηχανήματος για τη ρυμούλκηση ή το σπρώξιμο φορτίων,
- Η χρήση του συστήματος κοπής σε περιοχές χωρίς χλόη,
- Η χρήση του μηχανήματος για το μάζεμα φύλλων ή υπολειμμάτων,
- Η χρήση του μηχανήματος για το κλάδεμα θάμνων ή για την κοπή άλλων φυτών,
- Η χρήση του μηχανήματος από περισσότερα άτομα ταυτοχρόνως,

ΣΗΜΑΝΤΙΚΟ *Η ακατάλληλη χρήση του μηχανήματος έχει ως αποτέλεσμα την ακύρωση της εγγύησης και της ευθύνης του κατασκευαστή, καθιστώντας υπεύθυνο το χρήστη για τις υποχρεώσεις που προκύπτουν από ζημιές ή τραυματισμό του χρήστη ή τρίτων.*

3.1.3 Είδος χρήστη

Το μηχάνημα αυτό προορίζεται για χρήση από τους καταναλωτές, ήτοι από μη επαγγελματίες χειριστές. Προορίζεται για ερασιτεχνική χρήση.

ΣΗΜΑΝΤΙΚΟ *Το μηχάνημα πρέπει να χρησιμοποιείται από ένα μόνο χειριστή.*

3.2 ΣΗΜΑΝΣΗ ΑΣΦΑΛΕΙΑΣ

Στο μηχάνημα εμφανίζονται διάφορα σύμβολα (εικ. 2). Σκοπός τους είναι να υπενθυμίζουν στο χειριστή τη συμπεριφορά που πρέπει να τηρεί για την προσεκτική και ασφαλή χρήση του.
Σημασία των συμβόλων:

Προσοχή! Διαβάστε τις οδηγίες πριν χρησιμοποιήσετε το μηχάνημα.

Προειδοποίηση! Μη βάζετε χέρια ή πόδια εντός του χώρου όπου βρίσκεται το σύστημα κοπής. Αποσυνδέστε την πίπα του μπουζί και διαβάστε τις οδηγίες πριν εκτελέσετε οποιαδήποτε συντήρηση ή επισκευή.

Κίνδυνος! Κατά τη χρήση, κρατάτε τα άτομα μακριά από την περιοχή εργασίας.

Κίνδυνος! Μη βάζετε χέρια ή πόδια εντός του χώρου όπου βρίσκεται το σύστημα κοπής.

ΣΗΜΑΝΤΙΚΟ *Οι κατεστραμμένες ή δυσανάγνωστες αυτοκόλλητες ετικέτες πρέπει να αντικαθίστανται. Ζητήστε τις νέες ετικέτες από το εξουσιοδοτημένο Σέρβις.*

3.3 ΕΤΙΚΕΤΑ ΑΝΑΓΝΩΡΙΣΗΣ

Η ετικέτα αναγνώρισης φέρει τα ακόλουθα στοιχεία (εικ. 1):

1. Στάθμη ηχητικής ισχύος
2. Σήμα συμμόρφωσης CE
3. Έτος κατασκευής

4. Τύπος χλοοκοπτικού
5. Αριθμός σειράς
6. Όνομα και διεύθυνση του Κατασκευαστή
7. Κωδικός προϊόντος
8. Ονομαστική ισχύς και μέγ. ταχύτητα λειτουργίας του κινητήρα
9. Βάρος σε κιλά

Αντιγράψτε τα στοιχεία αναγνώρισης του μηχανήματος στον ειδικό χώρο της ετικέτας, στο πίσω μέρος του εξωφύλλου.

ΣΗΜΑΝΤΙΚΟ *Χρησιμοποιείτε τα στοιχεία αναγνώρισης που αναγράφονται στην ετικέτα αναγνώρισης προϊόντος κάθε φορά που απευθύνεστε στο εξουσιοδοτημένο Σέρβις.*

ΣΗΜΑΝΤΙΚΟ *Το παράδειγμα της δήλωσης συμμόρφωσης βρίσκεται στις τελευταίες σελίδες του εγχειριδίου.*

3.4 ΒΑΣΙΚΑ ΕΞΑΡΤΗΜΑΤΑ

Το μηχάνημα αποτελείται από τα ακόλουθα βασικά εξαρτήματα, στα οποία αντιστοιχούν οι παρακάτω λειτουργίες (εικ.1):

A. **Σασί**: είναι η προστασία που περικλείει το περιστρεφόμενο σύστημα κοπής.
B. **Κινητήρας**: δίνει κίνηση τόσο στο σύστημα κοπής όσο και στους τροχούς.
C. **Σύστημα κοπής**: είναι το εξάρτημα για την κοπή της χλόης.
D. **Προστασία οπίσθιας αποβολής**: είναι μια προστασία ασφαλείας και εμποδίζει τυχόν αντικείμενα που έχει περισυλλέξει το σύστημα κοπής να εκτοξευθούν μακριά από το μηχάνημα.
E. **Πίσω εκτροπέας αποβολής**: εκτός από το να αδειάζει στο πίσω μέρος τη χλόη πάνω στο έδαφος, αποτελεί στοιχείο ασφαλείας, εμποδίζοντας τυχόν αντικείμενα που έχει περισυλλέξει το σύστημα κοπής να εκτοξευθούν μακριά από το μηχάνημα
F. **Προστασία πλευρικής αποβολής (αν προβλέπεται)**: είναι μια προστασία ασφαλείας και εμποδίζει τυχόν αντικείμενα που έχει περισυλλέξει το σύστημα κοπής να εκτοξευθούν μακριά από το μηχάνημα.
G. **Πλευρικός εκτροπέας αποβολής (αν προβλέπεται)**: εκτός από το να αδειάζει στο πλάι τη χλόη πάνω στο έδαφος, αποτελεί στοιχείο ασφαλείας, εμποδίζοντας τυχόν αντικείμενα που έχει περισυλλέξει το σύστημα κοπής να εκτοξευθούν μακριά από το μηχάνημα.
H. **Κάδος περισυλλογής**: συγκεντρώνει την κομμένη χλόη και ταυτόχρονα αποτελεί στοιχείο ασφαλείας, εμποδίζοντας τυχόν αντικείμενα που έχει περισυλλέξει το σύστημα κοπής να εκτοξευθούν μακριά από το μηχάνημα.
I. **Τιμόνι**: είναι η θέση εργασίας του χειριστή. Το μήκος του επιτρέπει στο χειριστή, κατά την εργασία, να διατηρεί πάντα την απόσταση ασφαλείας από το περιστρεφόμενο σύστημα κοπής.
J. **Μοχλός φρένου κινητήρα / συστήματος κοπής**: είναι ο μοχλός που βάζει εμπρός και ακινητοποιεί τον κινητήρα και ταυτόχρονα κομπλάρει/ξεκομπλάρει το σύστημα κοπής.
K. **Μοχλός συμπλέκτη**: είναι ο μοχλός που κομπλάρει το σύστημα μετάδοσης και επιτρέπει την κίνηση του μηχανήματος.

4. ΣΥΝΑΡΜΟΛΟΓΗΣΗ

⚠ ***Οι κανόνες ασφαλείας που πρέπει να τηρούνται περιγράφονται στο κεφ. 2. Τηρείτε αυστηρά τις οδηγίες αυτές για να αποφύγετε σοβαρούς κινδύνους.***

Για λόγους αποθήκευσης και μεταφοράς, μερικά εξαρτήματα του μηχανήματος μπορεί να μην συναρμολογούνται απευθείας στο εργοστάσιο, αλλά πρέπει να τοποθετηθούν μετά την αφαίρεση της συσκευασίας, ακολουθώντας τις παρακάτω οδηγίες.

⚠ ***Η αποσυσκευασία και η ολοκλήρωση της συναρμολόγησης πρέπει να γίνονται πάνω σε επίπεδη και σταθερή επιφάνεια με επαρκή χώρο για τη μετακίνηση του μηχανήματος και των υλικών συσκευασίας, χρησιμοποιώντας πάντα τα κατάλληλα εργαλεία. Μη χρησιμοποιείτε το μηχάνημα πριν ολοκληρώσετε τις διαδικασίες που προβλέπει το κεφάλαιο "ΣΥΝΑΡΜΟΛΟΓΗΣΗ".***

4.1 ΕΞΑΡΤΗΜΑΤΑ ΓΙΑ ΣΥΝΑΡΜΟΛΟΓΗΣΗ

Η συσκευασία περιέχει τα εξαρτήματα για τη συναρμολόγηση.

4.1.1 Αποσυσκευασία

1. Ανοίξτε τη συσκευασία προσεκτικά για να μη χαθούν εξαρτήματα.
2. Συμβουλευθείτε το φυλλάδιο στο εσωτερικό της συσκευασίας και τις παρούσες οδηγίες χρήσης.
3. Βγάλτε από το κιβώτιο όλα τα μη συναρμολογημένα εξαρτήματα.
4. Βγάλτε το μηχάνημα από το κιβώτιο.
5. Διαθέστε το κιβώτιο και τα υλικά συσκευασίας σύμφωνα με την ισχύουσα νομοθεσία.

4.2 ΣΥΝΑΡΜΟΛΟΓΗΣΗ ΤΟΥ ΚΑΔΟΥ

Ο κάδος παραδίδεται ήδη συναρμολογημένος. Βεβαιωθείτε ότι όλα τα εξαρτήματα είναι σωστά συναρμολογημένα (εικ. 3.A).

4.3 ΤΟΠΟΘΕΤΗΣΗ ΤΗΣ ΧΕΙΡΟΛΑΒΗΣ

Ανοίξτε με προσοχή το τιμόνι σε θέση εργασίας (εικ. 4.A).

Εισάγετε το σχοινί εκκίνησης στον κάτω και πάνω οδηγό και σφίξτε το παξιμάδι (εικ. 4.B).

5. ΧΕΙΡΙΣΤΗΡΙΑ ΕΛΕΓΧΟΥ

5.1 ΛΑΒΗ ΧΕΙΡΟΚΙΝΗΤΗΣ ΕΚΚΙΝΗΣΗΣ

Επιτρέπει τη χειροκίνητη εκκίνηση του κινητήρα (εικ. 5.Α).

5.2 ΧΕΙΡΙΣΤΗΡΙΟ ΗΛΕΚΤΡΙΚΗΣ ΑΝΑΦΛΕΞΗΣ ΜΕ ΜΠΟΥΤΟΝ

ENGINE START Επιτρέπει την ηλεκτρική εκκίνηση του κινητήρα (εικ. 5.Β).

5.3 ΧΕΙΡΟΓΚΑΖΟ

Ρυθμίζει τον αριθμό στροφών του κινητήρα (εικ. 6.Α). Οι θέσεις υποδεικνύονται από μία πινακίδα με τα ακόλουθα σύμβολα:

1. **Μέγιστες στροφές.** Χρησιμοποιείται πάντα και κατά τη διάρκεια της λειτουργίας του μηχανήματος.
2. **Ελάχιστο.** Χρησιμοποιείται με τον κινητήρα επαρκώς ζεστό κατά τις στάσεις.
3. **"Τσοκ" κομπλαρισμένο.** Χρησιμοποιείται για την εκκίνηση με κρύο κινητήρα.

5.4 ΡΥΘΜΙΣΤΗΣ ΤΑΧΥΤΗΤΑΣ

Ο ρυθμιστής ταχύτητας επιτρέπει τη ρύθμιση της ταχύτητας κίνησης (εικ. 7.Α). Οι θέσεις υποδεικνύονται από μία πινακίδα με τα ακόλουθα σύμβολα:

1. **Μέγιστη ταχύτητα.**
2. **Ελάχιστη ταχύτητα.**

ΣΗΜΑΝΤΙΚΟ *Η μετάβαση από τη μία ταχύτητα στην άλλη πρέπει να γίνεται με τον κινητήρα σε λειτουργία και το συμπλέκτη κομπλαρισμένο. Μην αγγίζετε το ρυθμιστή όταν ο κινητήρας είναι σβηστός. Η ενέργεια αυτή μπορεί να προκαλέσει βλάβη στο ρυθμιστή.*

ΣΗΜΕΙΩΣΗ *Εάν το μηχάνημα δεν κινείται με το χειριστήριο στη θέση «», αρκεί να μετακινήσετε το μοχλό στη θέση «» και αμέσως πάλι στη θέση «».*

5.5 ΜΟΧΛΟΣ ΦΡΕΝΟΥ ΚΙΝΗΤΗΡΑ / ΣΥΣΤΗΜΑΤΟΣ ΚΟΠΗΣ

Είναι ο μοχλός που βάζει εμπρός και ακινητοποιεί τον κινητήρα και ταυτόχρονα κομπλάρει/ξεκομπλάρει το σύστημα κοπής (εικ. 8.Α).

5.6 ΜΟΧΛΟΣ ΣΥΜΠΛΕΚΤΗ

Κομπλάρει το σύστημα μετάδοσης και επιτρέπει την κίνηση του μηχανήματος.

1. **Σύστημα μετάδοσης κομπλαρισμένο.** Η κίνηση του χλοοκοπτικού γίνεται με το μοχλό σπρωγμένο προς το τιμόνι (εικ. 8.Β). Το χλοοκοπτικό ακινητοποιείται ελευθερώνοντας το μοχλό.

ΣΗΜΑΝΤΙΚΟ *Η εκκίνηση του κινητήρα πρέπει να γίνεται πάντα με το σύστημα μετάδοσης ξεκομπλαρισμένο.*

ΣΗΜΑΝΤΙΚΟ *Για να μην προξενήσετε ζημιά στη μετάδοση κίνησης, αποφεύγετε να τραβάτε προς τα πίσω το μηχάνημα με τη μετάδοση κομπλαρισμένη.*

5.7 ΡΥΘΜΙΣΗ ΤΟΥ ΥΨΟΥΣ ΚΟΠΗΣ

Με την κάθοδο ή την άνοδο του σασί, μπορείτε να κόψετε τη χλόη σε διαφορετικά ύψη.

⚠ ***Εκτελέστε αυτήν την ενέργεια με το σύστημα κοπής ακινητοποιημένο.***

- **Ρύθμιση τύπου "I".**

Η ρύθμιση του ύψους κοπής επιτυγχάνεται πιέζοντας το μπουτόν (εικ. 9.Α) και ανασηκώνοντας ή κατεβάζοντας το σασί, με τη χειρολαβή (εικ. 9.Β), μέχρι την επιθυμητή θέση.

- **Ρύθμιση τύπου "II".**

Η ρύθμιση του ύψους κοπής γίνεται με τον ειδικό μοχλό (εικ. 9.C) που σηκώνει ή κατεβάζει το σασί έως την επιθυμητή θέση.

6. ΧΡΗΣΗ ΤΟΥ ΜΗΧΑΝΗΜΑΤΟΣ

⚠ ***Οι κανόνες ασφαλείας που πρέπει να τηρούνται περιγράφονται στο κεφ. 2. Τηρείτε αυστηρά τις οδηγίες αυτές για να αποφύγετε σοβαρούς κινδύνους.***

ΣΗΜΑΝΤΙΚΟ *Για τις οδηγίες που αφορούν τον κινητήρα και την μπαταρία (αν προβλέπεται) συμβουλευθείτε τα αντίστοιχα εγχειρίδια οδηγιών.*

6.1 ΠΡΟΚΑΤΑΡΚΤΙΚΕΣ ΕΝΕΡΓΕΙΕΣ

Πριν ξεκινήσετε την εργασία, απαιτούνται μια σειρά ελέγχων και ενεργειών που εξασφαλίζουν την αποδοτική και ασφαλή εκτέλεση της εργασίας.

Τοποθετήστε το χλοοκοπτικό σε οριζόντια θέση έτσι ώστε να στηρίζεται καλά στο έδαφος.

6.1.1 Ανεφοδιασμός λαδιού και βενζίνης

ΣΗΜΑΝΤΙΚΟ *Το μηχάνημα παραδίδεται χωρίς λάδι κινητήρα και καύσιμο.*

Πριν χρησιμοποιήσετε το μηχάνημα, ελέγχετε πάντα τη στάθμη του καυσίμου και του λαδιού (παρ. 7.2, παρ. 7.3). Για τις οδηγίες και τα μέτρα ασφαλείας κατά τον ανεφοδιασμό καυσίμου και τη συμπλήρωση λαδιού ακολουθήστε τις οδηγίες στην (παρ. 7.2, παρ. 7.3) και στο εγχειρίδιο του κινητήρα.

6.1.2 Προετοιμασία του μηχανήματος για εργασία

ΣΗΜΕΙΩΣΗ *Το μηχάνημα επιτρέπει την κοπή της χλόης με ποικίλους τρόπους. Πριν ξεκινήσετε την εργασία είναι σκόπιμο να προετοιμάσετε το μηχάνημα αναλόγως με τον επιθυμητό τρόπο κοπής.*

a. Προετοιμασία για κοπή και περισυλλογή της χλόης στον κάδο περισυλλογής:

- **Τύπος "I"**
  1. Τοποθετήστε τον κάδο περισυλλογής όπως δείχνει η εικόνα (εικ. 10.A). Τοποθετήστε τους πλαϊνούς πείρους στους οδηγούς που υπάρχουν στη βάση του τιμονιού, (εικ. 10.B) και σπρώξτε τον κάδο προς τα εμπρός μέχρι να ακούσετε ένα δυνατό "κλικ" (εικ. 10.C).

- **Τύπος "II"**
  1. Σηκώστε την προστασία οπίσθιας αποβολής (εικ. 10.D) και στερεώστε σωστά τον κάδο περισυλλογής όπως στην εικόνα (εικ. 10.E).

b. Προετοιμασία για την κοπή και την οπίσθια αποβολή της χλόης στο έδαφος:

- **Τύπος "I"**
  1. Αφαιρέστε τον κάδο περισυλλογής χλόης.
  2. Σηκώστε την προστασία οπίσθιας αποβολής (εικ. 11.A) και στερεώστε τον πίσω εκτροπέα αποβολής (εικ. 11.C) στις προβλεπόμενες οπές, ελέγχοντας τη σταθερότητά του.
  3. Στα μοντέλα με δυνατότητα πλευρικής αποβολής: βεβαιωθείτε ότι η προστασία πλευρικής αποβολής (εικ. 11.D) είναι κατεβασμένη.

  Για να αφαιρέσετε τον πίσω εκτροπέα αποβολής:
  1. Ανασηκώστε την προστασία οπίσθιας αποβολής (εικ. 11.A),
  2. Ανασηκώστε τον πίσω εκτροπέα αποβολής αποσυνδέοντάς τον από τις οπές (εικ. 11.C).

- **Τύπος "II"**
  1. Αφαιρέστε τον κάδο περισυλλογής και βεβαιωθείτε ότι η προστασία οπίσθιας αποβολής (εικ. 11.A) παραμένει σταθερά χαμηλωμένη.

c. Προετοιμασία για κοπή και ψιλοτεμαχισμό της χλόης (λειτουργία "mulching"):
  1. Ανασηκώστε την προστασία οπίσθιας αποβολής (εικ. 12.A) και τοποθετήστε την τάπα εκτροπής (εικ. 12.B) στο άνοιγμα αποβολής.
  2. Στα μοντέλα με δυνατότητα πλευρικής αποβολής: βεβαιωθείτε ότι η προστασία πλευρικής αποβολής (εικ. 11.D) είναι κατεβασμένη.

Για την αφαίρεση της τάπας εκτροπής:
  1. Ανασηκώστε την προστασία οπίσθιας αποβολής (εικ. 12.A),
  2. Αφαιρέστε την τάπα εκτροπής (εικ. 12.B).

d. Προετοιμασία για την κοπή και την πλευρική αποβολή της χλόης στο έδαφος:
  1. Ανασηκώστε την προστασία οπίσθιας αποβολής (εικ. 12.A) και τοποθετήστε την τάπα εκτροπής (εικ. 12.B) στο άνοιγμα αποβολής.
  2. Ανασηκώστε την προστασία οπίσθιας αποβολής (εικ. 13.A)
  3. Εισάγετε τον πλευρικό εκτροπέα αποβολής (εικ. 13.E).
  4. Κλείστε την προστασία πλευρικής αποβολής (εικ. 13.A) έτσι ώστε να μπλοκάρει ο εκτροπέας πλευρικής αποβολής (εικ. 13.E).

Για να αφαιρέσετε τον πλευρικό εκτροπέα αποβολής:
  1. Ανασηκώστε την προστασία οπίσθιας αποβολής (εικ. 13.A),
  2. Αποσυνδέστε τον πλευρικό εκτροπέα αποβολής (εικ. 13.E).

Για την αφαίρεση της τάπας εκτροπής:
  1. Ανασηκώστε την προστασία οπίσθιας αποβολής (εικ. 12.A),
  2. Αφαιρέστε την τάπα εκτροπής (εικ. 12.B).

6.1.3 Ρύθμιση του ύψους κοπής

Ρυθμίστε το ύψος κοπής όπως υποδεικνύεται στην (παρ. 5.7).

6.1.4 Ρύθμιση του ύψους τιμονιού

Το ύψος της χειρολαβής ρυθμίζεται σε 3 διαφορετικές θέσεις, που επισημαίνονται από την ένδειξη που υπάρχει στη βάση του τιμονιού (εικ. 14.A). Από τη θέση εργασίας μπορείτε επίσης να διπλώσετε το τιμόνι σε κλειστή θέση.

⚠ ***Εκτελέστε αυτήν την ενέργεια με το σύστημα κοπής ακινητοποιημένο.***

Για να αλλάξετε το ύψος του τιμονιού, περιστρέψτε και τους δύο μοχλούς που υπάρχουν στις πλευρές του τιμονιού (εικ. 14.B) και κρατήστε τους στη θέση αυτή. Μετακινήστε με προσοχή το τιμόνι στο επιθυμητό ύψος και αφήστε τους δύο μοχλούς.

6.2 ΕΛΕΓΧΟΙ ΑΣΦΑΛΕΙΑΣ

Εκτελέστε τους ακόλουθους ελέγχους και βεβαιωθείτε ότι τα αποτελέσματα αντιστοιχούν στις υποδείξεις των πινάκων.

⚠ ***Εκτελείτε πάντα τους ελέγχους ασφαλείας πριν τη χρήση.***

6.2.1 Έλεγχος γενικής ασφαλείας

Αντικείμενο	Αποτέλεσμα
Σύστημα κοπής	Χωρίς βλάβες ή φθορές.
Προστασία οπίσθιας αποβολής, κάδος περισυλλογής	Σε καλή κατάσταση. Καμία βλάβη. Σωστά τοποθετημένα.
Πλευρική προστασία αποβολής, πλευρικός εκτροπέας αποβολής	Σε καλή κατάσταση. Καμία βλάβη. Σωστά τοποθετημένα.
Μοχλός φρένου κινητήρα / συστήματος κοπής	Ο μοχλός πρέπει να κινείται ελεύθερα, χωρίς εμπόδια και όταν απελευθερωθεί πρέπει να επανέρχεται αυτόματα και γρήγορα στη θέση του νεκρού.
Λαβή και σχοινί εκκίνησης.	Το σχοινί πρέπει να είναι σε καλή κατάσταση.
Βίδες/παξιμάδια στο μηχάνημα και στο σύστημα κοπής	Καλά βιδωμένες (όχι λασκαρισμένες)
Σύστημα καυσίμου και συνδέσεις.	Καμία διαρροή.
Σύστημα λαδιού	Καμία διαρροή. Καμία βλάβη.
Πίπα του μπουζί	Συνδεδεμένη στο μπουζί
Δοκιμαστική οδήγηση	Κανένας ανώμαλος κραδασμός. Κανένας ανώμαλος θόρυβος

6.2.2 Δοκιμή λειτουργίας του μηχανήματος

Ενέργεια	Αποτέλεσμα
Βάλτε εμπρός το μηχάνημα (παρ. 6.3)	Το σύστημα κοπής πρέπει να κινηθεί.
Τραβήξτε το μοχλό συμπλέκτη	Οι τροχοί περιστρέφονται κινώντας το μηχάνημα.
Αφήστε το μοχλό συμπλέκτη	Οι τροχοί ακινητοποιούνται και το μηχάνημα σταματά την κίνηση.
Αφήστε το μοχλό φρένου κινητήρα / συστήματος κοπής	Ο κινητήρας πρέπει να σβήσει και το σύστημα κοπής πρέπει να ακινητοποιηθεί εντός λίγων δευτερολέπτων.

⚠ ***Εάν κάποιο αποτελέσματα διαφέρει σε σχέση με τους πίνακες, μην χρησιμοποιήσετε το μηχάνημα! Απευθυνθείτε στο Σέρβις για τον αναγκαίο έλεγχο και την επισκευή.***

6.3 ΕΚΚΙΝΗΣΗ

ΣΗΜΕΙΩΣΗ *Η επιφάνεια εκκίνησης πρέπει να είναι επίπεδη και χωρίς εμπόδια ή υψηλή χλόη.*

6.3.1 Μοντέλα με λαβή χειροκίνητης ανάφλεξης

1. **Σε περίπτωση εκκίνησης με κρύο κινητήρα**: μετακινήστε το γκάζι στη θέση "Τσοκ" κομπλαρισμένο (εικ. 6.A) (εάν υπάρχει).
2. Τραβήξτε το μοχλό φρένου κινητήρα / συστήματος κοπής προς το τιμόνι (εικ. 15.A).

ΣΗΜΕΙΩΣΗ *Ο μοχλός φρένου κινητήρα / συστήματος κοπής πρέπει να διατηρείται τραβηγμένος για να αποφύγετε το σβήσιμο του κινητήρα.*

3. Πιάστε τη λαβή εκκίνησης και βάλτε εμπρός τον κινητήρα τραβώντας δυνατά το σχοινί εκκίνησης (εικ. 15.B).
4. Μετά την έναυση, βάλτε το γκάζι στο μέγιστο αριθμό στροφών (εάν υπάρχει).

ΣΗΜΕΙΩΣΗ *Η χρήση του "Τσοκ" με τον κινητήρα ζεστό μπορεί να φθείρει το μπουζί και να προκαλέσει την ανώμαλη λειτουργία του κινητήρα.*

6.3.2 Μοντέλα με χειριστήριο ηλεκτρικής ανάφλεξης με μπουτόν

1. Τοποθετήστε την παρεχόμενη μπαταρία στον ειδικό χώρο που υπάρχει στον κινητήρα (εικ. 16.A). (ακολουθήστε τις οδηγίες που αναγράφονται στο Εγχειρίδιο οδηγιών του κινητήρα)
2. Εισάγετε μέχρι τέρμα το κλειδί (εάν υπάρχει) (εικ. 16.B).
3. Τραβήξτε το μοχλό φρένου κινητήρα / συστήματος κοπής προς το τιμόνι (εικ. 15.A).

ΣΗΜΕΙΩΣΗ *Ο μοχλός φρένου κινητήρα / συστήματος κοπής πρέπει να διατηρείται τραβηγμένος για να αποφύγετε το σβήσιμο του κινητήρα.*

4. Πιέστε το μπουτόν εκκίνησης και κρατήστε το πατημένο μέχρι να ανάψει ο κινητήρας. (εικ. 16.D).

6.4 ΕΡΓΑΣΙΑ

ΣΗΜΑΝΤΙΚΟ *Κατά την εργασία, διατηρείτε πάντα την απόσταση ασφαλείας από το σύστημα κοπής, η οποία παρέχεται από τη χειρολαβή.*

6.4.1 Κοπή της χλόης

1. Θέστε το μηχάνημα σε κίνηση και αρχίστε την κοπή της χλόης,
2. Προσαρμόστε την ταχύτητα και το ύψος κοπής (παρ. 5.7) ανάλογα με την κατάσταση του γκαζόν (ύψος, πυκνότητα και υγρασία της χλόης) και την ποσότητα της κομμένης χλόης,

Σε περίπτωση ψιλοτεμαχισμού ή οπίσθιας αποβολής της χλόης: αποφεύγετε πάντα την κοπή μεγάλης ποσότητα χλόης. Μην κόβετε ποτέ πάνω από το ένα τρίτο του συνολικού ύψους της χλόης σε ένα μόνο πέρασμα (εικ. 17).

3. Ο χορτοτάπητας θα είναι καλύτερος αν κάνετε πάντα το κόψιμο στο ίδιο ύψος και εναλλακτικά προς τις δύο κατευθύνσεις (Εικ. 18).

Σε περίπτωση πλευρικής αποβολής: συνιστάται να ακολουθείτε διαδρομή ώστε να αποφεύγεται η αποβολή της κομμένης χλόης από την πλευρά που δεν έχει ακόμη κοπεί.

6.4.2 Συμβουλές για τη σωστή διατήρηση του γκαζόν

Κάθε τύπος χλόης έχει διαφορετικά χαρακτηριστικά και μπορεί να χρειάζεται συνεπώς διαφορετική φροντίδα. Διαβάζετε πάντα τις οδηγίες στις συσκευασίες των σπόρων όσον αφορά το ύψος κοπής σε σχέση με τις συνθήκες ανάπτυξης της περιοχής. Θα πρέπει να έχετε υπόψη ότι το μεγαλύτερο τμήμα της χλόης αποτελείται από μίσχο και από ένα ή περισσότερα φύλλα. Εάν τα φύλλα κοπούν εντελώς, το γκαζόν καταστρέφεται και η ανάπτυξη θα είναι πιο δύσκολη. Σε γενικές γραμμές ισχύουν οι ακόλουθες οδηγίες:

- η πολύ χαμηλή κοπή προκαλεί ξερίζωμα και αραιώσεις στο γκαζόν που αποκτά όψη με "κηλίδες",
- το καλοκαίρι η κοπή πρέπει να είναι πιο ψηλή για να αποφεύγεται η αποξήρανση του εδάφους,
- μην κόβετε τη χλόη όταν είναι βρεγμένη, καθώς μειώνεται η αποτελεσματικότητα του συστήματος κοπής για τη χλόη, η οποία προσκολλάται και προκαλεί ξερίζωμα στο γκαζόν,
- σε περίπτωση πολύ ψηλής χλόης, είναι σκόπιμο να εκτελείτε μια πρώτη κοπή με το μέγιστο επιτρεπτό ύψος από το μηχάνημα και στη συνέχεια ένα δεύτερο πέρασμα μετά από δύο ή τρεις ημέρες.

6.4.3 Εκκένωση κάδου περισυλλογής

Όταν ο κάδος περισυλλογής (εικ. 1.H) γεμίσει υπερβολικά, η περισυλλογή της χλόης δεν είναι πλέον δυνατή και ο θόρυβος του χλοοκοπτικού αλλάζει.

Σε περίπτωση κάδου περισυλλογής με σύστημα σήμανσης πλήρωσης:

1. πάνω (a) = κενός
2. κάτω (b) = πλήρης

Κατά τη διάρκεια της εργασίας, με το σύστημα κοπής σε κίνηση, ο δείκτης παραμένει ανυψωμένος αν ο κάδος περισυλλογής είναι σε θέση να λάβει επιπλέον κομμένο γρασίδι. Όταν χαμηλώνει, σημαίνει ότι ο κάδος περισυλλογής έχει γεμίσει και θα πρέπει να εκκενωθεί.

Για την αφαίρεση και εκκένωση του κάδου περισυλλογής:

– Αφήστε το μοχλό φρένου κινητήρα / συστήματος κοπής και περιμένετε να ακινητοποιηθεί το σύστημα κοπής (παρ. 6.5);

- **Μόνο με κάδο Τύπου "II"**
  – Ανασηκώστε την προστασία οπίσθιας αποβολής (εικ. 10.D).

– Πιάστε τη λαβή και αφαιρέστε τον κάδο περισυλλογής διατηρώντας τον σε κατακόρυφη θέση.

6.5 ΣΒΗΣΙΜΟ

Για να ακινητοποιήσετε το μηχάνημα:

1. Αφήστε το μοχλό φρένου κινητήρα / συστήματος κοπής (εικ. 19.A),
2. Περιμένετε έως ότου ακινητοποιηθεί το σύστημα κοπής,

⚠ ***Μετά το σβήσιμο ο κινητήρας μπορεί να έχει πολύ υψηλή θερμοκρασία. Μην αγγίζετε την εξάτμιση και τις θερμές επιφάνειες. Κίνδυνος εγκαυμάτων.***

Ακινητοποιείτε πάντα το μηχάνημα:

– όταν μετακινήστε από μία ζώνη εργασίας σε άλλη,
– όταν διασχίζετε περιοχές χωρίς χλόη,
– κάθε φορά που πρέπει να περάσετε ένα εμπόδιο,
– πριν ρυθμίσετε το ύψος κοπής.
– κάθε φορά που αφαιρείτε ή τοποθετείτε τον κάδο περισυλλογής,
– κάθε φορά που αφαιρείτε ή τοποθετείτε τον πίσω εκτροπέα αποβολής (αν προβλέπεται).
– κάθε φορά που αφαιρείτε ή τοποθετείτε τον πλευρικό εκτροπέα αποβολής (αν προβλέπεται).

6.6 ΜΕΤΑ ΤΗ ΧΡΗΣΗ

1. Ακινητοποιήστε το μηχάνημα (παρ. 6.5).
2. Αφήστε τον κινητήρα να κρυώσει πριν τοποθετήσετε το μηχάνημα σε οποιοδήποτε περιβάλλον.
3. Εκτελέστε τον καθαρισμό (παρ. 7.4).
4. Βεβαιωθείτε ότι δεν υπάρχουν λασκαρισμένα ή ελαττωματικά εξαρτήματα. Εάν χρειάζεται, αντικαταστήστε τα ελαττωματικά εξαρτήματα και σφίξτε τις βίδες και τα μπουλόνια που ενδεχομένως έχουν λασκάρει.

ΣΗΜΑΝΤΙΚΟ *Στα μοντέλα με χειριστήριο ηλεκτρικής ανάφλεξης με μπουτόν αφαιρείτε το κλειδί (εάν υπάρχει) ή την μπαταρία κάθε φορά που αφήνετε αφύλακτο το μηχάνημα ή δεν το χρησιμοποιείτε.*

7. ΤΑΚΤΙΚΗ ΣΥΝΤΗΡΗΣΗ

7.1 ΓΕΝΙΚΑ

⚠ ***Οι κανόνες ασφαλείας που πρέπει να τηρούνται περιγράφονται στο κεφ. 2. Τηρείτε αυστηρά τις οδηγίες αυτές για να αποφύγετε σοβαρούς κινδύνους.***

⚠ ***Πριν ξεκινήσετε οποιονδήποτε έλεγχο, καθαρισμό ή επέμβαση συντήρησης/ρύθμιση στο μηχάνημα:***

- ***σταματήστε τον κινητήρα,***
- ***βεβαιωθείτε ότι όλα τα κινούμενα μέρη έχουν σταματήσει πλήρως,***
- ***περιμένετε έως ότου κρυώσει ο κινητήρας,***
- ***αποσυνδέστε την πίπα του μπουζί,***
- ***διαβάστε τις αντίστοιχες οδηγίες,***
- ***Φοράτε κατάλληλη ενδυμασία, γάντια εργασίας και γυαλιά προστασίας.***

- Η συχνότητα και η διαδικασία επέμβασης περιγράφονται στον "Πίνακα συντήρησης". Σκοπός του πίνακα είναι να σας βοηθήσει να διατηρείτε σε καλή και ασφαλή κατάσταση το μηχάνημά σας. Στον πίνακα αναφέρονται οι κύριες επεμβάσεις και οι προβλεπόμενοι χρόνοι για κάθε μία από αυτές. Η επέμβαση πρέπει να γίνεται όταν επέλθει η πρώτη προθεσμία.
- Η χρήση μη γνήσιων ανταλλακτικών και εξαρτημάτων ή/και που έχουν τοποθετηθεί λανθασμένα μπορεί να έχει αρνητικές συνέπειες για τη λειτουργία και την ασφάλεια του μηχανήματος. Ο κατασκευαστής δεν φέρει καμία ευθύνη σε περίπτωση βλάβης, ατυχήματος ή τραυματισμού εξαιτίας της χρήσης αυτών των προϊόντων.
- Τα γνήσια ανταλλακτικά διατίθενται από τα εξουσιοδοτημένα συνεργεία και καταστήματα.

ΣΗΜΑΝΤΙΚΟ *Όλες οι επεμβάσεις συντήρησης και ρύθμισης που δεν περιγράφονται στο εγχειρίδιο πρέπει να εκτελούνται από το εξουσιοδοτημένο Σέρβις ή εξειδικευμένο συνεργείο.*

7.2 ΑΝΕΦΟΔΙΑΣΜΟΣ ΚΑΥΣΙΜΟΥ

Για τον ανεφοδιασμό με καύσιμο:
1. Ξεβιδώστε την τάπα του ρεζερβουάρ και αφαιρέστε την.
2. Τοποθετήστε ένα χωνί.
3. Συμπληρώστε καύσιμο και αφαιρέστε το χωνί.
4. Στο τέλος του ανεφοδιασμού, βιδώστε καλά την τάπα του καυσίμου και καθαρίστε τυχόν διαρροές.

ΣΗΜΕΙΩΣΗ *Μη γεμίζετε το ρεζερβουάρ ως το χείλος.*

ΣΗΜΑΝΤΙΚΟ *Αποφύγετε τη διαρροή βενζίνης στις πλαστικές επιφάνειες του κινητήρα ή του μηχανήματος για να αποφύγετε τις φθορές και καθαρίστε αμέσως κάθε ίχνος βενζίνης που έχει ενδεχομένως χυθεί. Η εγγύηση δεν καλύπτει φθορές από βενζίνη στις πλαστικές επιφάνειες.*

ΣΗΜΕΙΩΣΗ *Το καύσιμο αλλοιώνεται και δεν πρέπει να παραμένει στο ρεζερβουάρ περισσότερο από 30 ημέρες. Πριν την αποθήκευση για μεγάλο χρονικό διάστημα, γεμίστε το ρεζερβουάρ με αρκετή ποσότητα βενζίνης για να ολοκληρώσετε την τελευταία εργασία σας (κεφ. 9).*

7.3 ΕΛΕΓΧΟΣ / ΣΥΜΠΛΗΡΩΣΗ ΛΑΔΙΟΥ ΚΙΝΗΤΗΡΑ

Για να εξασφαλίσετε την καλή λειτουργία και τη διάρκεια ζωής του μηχανήματος, συνιστάται να αντικαθιστάτε περιοδικά το λάδι του κινητήρα, σύμφωνα με την περιοδικότητα που αναγράφεται στο Εγχειρίδιο οδηγιών του κινητήρα.
Η εκκένωση του λαδιού μπορεί να γίνεται σε ένα εξειδικευμένο συνεργείο, ή αναρροφώντας το από το στόμιο πλήρωσης μέσω μιας σύριγγας, λαμβάνοντας υπόψη ότι ενδεχομένως θα πρέπει να επαναλάβετε τη διαδικασία αρκετές φορές ώστε να είσαστε βέβαιοι ότι το κάρτερ έχει αδειάσει εντελώς. Βεβαιωθείτε ότι έχετε αποκαταστήσει τη στάθμη του λαδιού, πριν χρησιμοποιήσετε εκ νέου το μηχάνημα.

7.3.1 Έλεγχος / συμπλήρωση

Διαδικασία:
- Για τον έλεγχο, τοποθετήστε το μηχάνημα σε οριζόντια επιφάνεια.
- Καθαρίστε την περιοχή γύρω από το δείκτη. Ξεβιδώστε και βγάλτε το δείκτη. Καθαρίστε το δείκτη.
- Τοποθετήστε το δείκτη στη θέση του μέχρι τέρμα, χωρίς να τον βιδώσετε.
- Βγάλτε πάλι το δείκτη. Ελέγξτε τη στάθμη του λαδιού.
- Συμπληρώστε, αν η στάθμη είναι χαμηλότερη από την ένδειξη "MAX".

⚠ ***Μη συμπληρώνετε υπερβολική ποσότητα για να αποφύγετε υπερθέρμανση του κινητήρα. Εάν η στάθμη υπερβαίνει την ένδειξη "MAX", αδειάστε λάδι έως ότου επιτευχθεί η σωστή στάθμη.***

7.4 ΚΑΘΑΡΙΣΜΟΣ

Μετά από κάθε χρήση, αρχίστε τον καθαρισμό ακολουθώντας τις παρακάτω οδηγίες.

7.4.1 Καθαρισμός του μηχανήματος

- Πλένετε επιμελώς το μηχάνημα με νερό μετά από κάθε κοπή. Καθαρίστε τα υπολείμματα χλόης και λάσπης που συγκεντρώνονται στο εσωτερικό του πλαισίου ούτως ώστε να μην ξεραθούν καθιστώντας δύσκολη την επόμενη εκκίνηση.

Σε περίπτωση πλευρικής ή οπίσθιας αποβολής: εάν έχει τοποθετηθεί, πρέπει να αφαιρέσετε τον εκτροπέα αποβολής.

- Το χρώμα στο εσωτερικό του σασί μπορεί να αποκολληθεί με την πάροδο του χρόνου από την τριβή της κομμένης χλόης. Στην περίπτωση αυτή διορθώστε εγκαίρως τη βαφή με αντισκωριακό βερνίκι ούτως ώστε να αποφύγετε το σχηματισμό σκουριάς και τη διάβρωση του μετάλλου.
- Βεβαιωθείτε ότι οι είσοδοι αέρα είναι πάντοτε ελεύθερες από υπολείμματα.
- Μη χρησιμοποιείτε διαβρωτικά υγρά για τον καθαρισμό του σασί.
- Για να μειωθεί ο κίνδυνος πυρκαγιάς, διατηρείτε το μηχάνημα και, ιδίως, τον κινητήρα καθαρό από χορτάρια, φύλλα ή υπερβολικό γράσο.
- Σε περίπτωση που είναι αναγκαία η πρόσβαση στο κάτω μέρος, γείρτε το μηχάνημα μόνο προς την πλευρά που υποδεικνύεται στο εγχειρίδιο του κινητήρα, εφαρμόζοντας τις σχετικές οδηγίες, και βεβαιωθείτε για τη σταθερότητα του μηχανήματος πριν από οποιαδήποτε επέμβαση. Στα μοντέλα που διαθέτουν πλευρική αποβολή πρέπει να αφαιρέσετε τον εκτροπέα αποβολής (εάν έχει τοποθετηθεί - βλ. 6.1.2.d).

7.4.2 Εσωτερικό πλύσιμο

Αφαιρέστε τον κάδο περισυλλογής χλόης,
1. Συνδέστε το σωλήνα νερού στο ειδικό ρακόρ (εικ. 20.A),
2. Ρυθμίστε το ύψος κοπής στη χαμηλότερη θέση,
3. Να στέκεστε πάντα πίσω από το τιμόνι του χλοοκοπτικού,
4. Βάλτε εμπρός τον κινητήρα.

7.4.3 Καθαρισμός του κάδου

1. Αδειάστε τον κάδο περισυλλογής χλόης,
2. Καθαρίστε τον από τα υπολείμματα χλόης και χώματος,
3. Πλύνετέ τον, αδειάστε τον και τοποθετήστε τον έτσι ώστε να στεγνώσει γρήγορα.

7.5 ΠΑΞΙΜΑΔΙΑ ΚΑΙ ΒΙΔΕΣ ΣΤΕΡΕΩΣΗΣ

Τα παξιμάδια και οι βίδες πρέπει να είναι καλά σφιγμένα, ώστε να είστε σίγουροι ότι το μηχάνημα λειτουργεί με ασφάλεια.

7.6 ΜΠΑΤΑΡΙΑ

Η μπαταρία διατίθεται στα μοντέλα με χειριστήριο ηλεκτρικής ανάφλεξης με μπουτόν. Για τις οδηγίες που αφορούν την αυτονομία, τη φόρτιση, την αποθήκευση και τη συντήρηση της μπαταρίας, ακολουθήστε τις οδηγίες που αναγράφονται στο Εγχειρίδιο οδηγιών του κινητήρα.

8. ΕΚΤΑΚΤΗ ΣΥΝΤΗΡΗΣΗ

8.1 ΣΥΣΤΗΜΑ ΚΟΠΗΣ

Όταν το σύστημα κοπής δεν είναι καλά τροχισμένο, ξεριζώνει τη χλόη και προκαλεί κιτρίνισμα του γκαζόν.

⚠ Μην αγγίζετε το σύστημα κοπής μέχρι να σβήσετε το μηχάνημα και μέχρι την πλήρη ακινητοποίησή του.

⚠ Όλες οι ενέργειες που αφορούν τα συστήματα κοπής (αφαίρεση, τρόχισμα, ζυγοστάθμιση, επισκευή, τοποθέτηση ή/και αντικατάσταση) είναι εργασίες που απαιτούν ειδικές γνώσεις καθώς και τη χρήση ειδικού εξοπλισμού. Για λόγους ασφαλείας θα πρέπει συνεπώς να εκτελούνται από εξειδικευμένο συνεργείο.

⚠ Αντικαθιστάτε πάντα το σύστημα κοπής, μαζί με τις βίδες του, που έχει υποστεί ζημιά, στραβώσει ή φθαρεί, ώστε να διατηρήσετε την ισορροπία.

ΣΗΜΑΝΤΙΚΟ *Χρησιμοποιείτε πάντα γνήσια συστήματα κοπής με τον κωδικό που αναφέρεται στον πίνακα "Τεχνικά Χαρακτηριστικά".*
Λόγω της εξέλιξης του προϊόντος, τα συστήματα κοπής που αναφέρονται στον πίνακα "Τεχνικά Χαρακτηριστικά" μπορεί με την πάροδο του χρόνου να αντικατασταθούν από διαφορετικά συστήματα με ανάλογα χαρακτηριστικά ανταλλαξιμότητας και ασφάλειας στη λειτουργία.

8.2 ΡΥΘΜΙΣΗ ΤΗΣ ΝΤΙΖΑΣ ΤΟΥ ΡΥΘΜΙΣΤΗ ΤΑΧΥΤΗΤΑΣ

Αυτή η ρύθμιση είναι απαραίτητη όταν ο μοχλός (εικ. 21.A) αρχίσει να παραμένει στη θέση «».

ΣΗΜΑΝΤΙΚΟ *Η ρύθμιση πρέπει να γίνει με τον κινητήρα σβηστό.*

Με το μοχλό (εικ. 21.A) στη θέση «», περιστρέψτε το ρυθμιστή (εικ. 21.B) της ντίζας προς την κατεύθυνση που δείχνει το βέλος όσο χρειάζεται ώστε ο μοχλός να παραμείνει στη θέση του.

9. ΑΠΟΘΗΚΕΥΣΗ

Όταν πρέπει να αποθηκεύσετε το μηχάνημα:
1. Αδειάστε το ρεζερβουάρ καυσίμου σε ανοικτούς χώρους και με κρύο κινητήρα.
2. Βάλτε εμπρός τον κινητήρα και αφήστε τον να λειτουργήσει στο ρελαντί έως ότου σβήσει, έτσι ώστε να καταναλώσει όλο το καύσιμο που έχει απομείνει στο καρμπυρατέρ.
3. Αφήστε τον κινητήρα να κρυώσει.
4. Αποσυνδέστε την πίπα από το μπουζί (εικ. 22)
5. Καθαρίστε καλά το μηχάνημα.
6. Βεβαιωθείτε ότι το μηχάνημα δεν παρουσιάζει βλάβες. Αν απαιτείται, απευθυνθείτε στο εξουσιοδοτημένο Σέρβις.
7. Αποθήκευση του μηχανήματος:
   – σε στεγνό περιβάλλον
   – προφυλαγμένο από τις καιρικές συνθήκες
   – σκεπασμένο με ένα κάλυμμα,
   – σε σημείο στο οποίο δεν έχουν πρόσβαση τα παιδιά.
   – βεβαιωθείτε ότι έχετε αφαιρέσει κλειδιά ή εργαλεία που χρησιμοποιήσατε για τη συντήρηση.

Πριν θέσετε σε λειτουργία το μηχάνημα, προετοιμάστε το σύμφωνα με τις οδηγίες του κεφαλαίου "6. Χρήση του μηχανήματος".

10. ΜΕΤΑΚΙΝΗΣΗ ΚΑΙ ΜΕΤΑΦΟΡΑ

Κάθε φορά που είναι αναγκαίο να μετακινήσετε, να ανυψώσετε, να μεταφέρετε ή να γείρετε το μηχάνημα:
- σταματήστε τον κινητήρα,
- βεβαιωθείτε ότι όλα τα κινούμενα μέρη έχουν σταματήσει πλήρως,
- φορέστε ανθεκτικά γάντια εργασίας,
- πιάστε το μηχάνημα σε σημεία που προσφέρουν ασφαλές κράτημα λαμβάνοντας υπόψη το βάρος και την κατανομή του,
- χρησιμοποιήστε κατάλληλο αριθμό ατόμων για το βάρος του μηχανήματος, τα χαρακτηριστικά του μεταφορικού μέσου ή του σημείου φόρτωσης και εκφόρτωσης,
- βεβαιωθείτε ότι η μετακίνηση του μηχανήματος δεν προκαλεί ζημιές ή τραυματισμούς.

Κατά τη μεταφορά:
- στερεώστε κατάλληλα το μηχάνημα με σχοινιά ή αλυσίδες.
- τοποθετήστε το ώστε να μην αποτελεί κίνδυνο.

11. ΣΕΡΒΙΣ ΚΑΙ ΕΠΙΣΚΕΥΕΣ

Το παρόν εγχειρίδιο παρέχει όλες τις αναγκαίες οδηγίες για το χειρισμό του μηχανήματος και για μια σωστή βασική συντήρηση που εκτελείται από το χρήστη. Όλες οι επεμβάσεις ρύθμισης και συντήρησης που δεν περιγράφονται στο παρόν εγχειρίδιο πρέπει να εκτελούνται από την Αντιπροσωπεία ή από εξειδικευμένο συνεργείο που διαθέτει τις αναγκαίες γνώσεις και τον εξοπλισμό για τη σωστή εκτέλεση των εργασιών, διατηρώντας τον αρχικό βαθμό ασφαλείας του μηχανήματος. Οι επεμβάσεις σε μη εξειδικευμένα συνεργεία και χωρίς τον κατάλληλο εξοπλισμό έχουν ως αποτέλεσμα την ακύρωση κάθε είδους Εγγύησης και κάθε υποχρέωσης ή ευθύνης του Κατασκευαστή.

- Τα εξουσιοδοτημένα συνεργεία αναλαμβάνουν τις επισκευές και τη συντήρηση υπό εγγύηση.
- Τα εξουσιοδοτημένα συνεργεία παρέχουν πάντοτε γνήσια ανταλλακτικά. Τα γνήσια ανταλλακτικά και εξαρτήματα έχουν μελετηθεί ειδικά για τα μηχανήματα.
- Τα μη γνήσια ανταλλακτικά και εξαρτήματα δεν είναι εγκεκριμένα. Η χρήση μη γνήσιων ανταλλακτικών και εξαρτημάτων μπορεί να επηρεάσει την ασφάλεια του μηχανήματος και απαλλάσσει τον κατασκευαστή από κάθε υποχρέωση ή ευθύνη.
- Συνιστάται να απευθύνεστε στο εξουσιοδοτημένο συνεργείο μια φορά το χρόνο για τη συντήρηση και τον έλεγχο των διατάξεων ασφαλείας.

12. ΕΓΓΥΗΣΗ

Η εγγύηση καλύπτει όλες τις αστοχίες υλικού και κατασκευής. Ο χρήστης οφείλει να τηρεί σχολαστικά όλες τις οδηγίες του παρόντος εγχειριδίου.
Η εγγύηση δεν καλύπτει βλάβες που οφείλονται σε:
- Μη τήρηση των οδηγιών του εγχειριδίου.
- Αμέλεια.
- Λανθασμένη ή μη επιτρεπόμενη χρήση και συναρμολόγηση.
- Χρήση μη γνήσιων ανταλλακτικών.
- Χρήση μη παρεχόμενων ή μη εγκεκριμένων από τον κατασκευαστή εξαρτημάτων.

Η εγγύηση επίσης δεν καλύπτει:
- Τη φυσιολογική φθορά αναλώσιμων, όπως ιμάντων μετάδοσης, τρυπανιών, προβολέων, τροχών, μπουλονιών ασφαλείας και ντιζών.
- Φυσιολογική φθορά.
- Κινητήρες. Καλύπτονται από την εγγύηση του κατασκευαστή για την αναφερόμενη περίοδο και υπό τους προβλεπόμενους όρους.

Ο αγοραστής προστατεύεται από την ισχύουσα νομοθεσία της χώρας του. Τα δικαιώματα του αγοραστή που προβλέπει η εθνική νομοθεσία δεν περιορίζονται σε καμία περίπτωση από την παρούσα εγγύηση.

13. ΠΙΝΑΚΑΣ ΣΥΝΤΗΡΗΣΗΣ

Τα πλαίσια δίπλα τους, σας επιτρέπουν να σημειώσετε την ημερομηνία και τον αριθμό των ωρών λειτουργίας κάθε επέμβασης.

Επέμβαση	Συχνότητα (ώρες)	ΟΚ (Ημερομηνία ή Ώρες)					Σημειώσεις
ΜΗΧΑΝΗΜΑ							
Έλεγχοι ασφαλείας / Έλεγχος χειριστηρίων	Πριν από κάθε χρήση						παρ. 6.2
Έλεγχος των προστασιών οπίσθιας / πλευρικής αποβολής. Έλεγχος του κάδου περισυλλογής, πλευρικού εκτροπέα αποβολής.	Πριν από κάθε χρήση						παρ. 6.1.2
Γενικός καθαρισμός και έλεγχος	Μετά από κάθε χρήση						παρ. 7.3
Έλεγχος για ενδεχόμενες ζημιές στο μηχάνημα. Αν απαιτείται, απευθυνθείτε στο εξουσιοδοτημένο Σέρβις.	Μετά από κάθε χρήση						-
Έλεγχος όλων των συνδέσεων	Μετά από κάθε χρήση						παρ. 7.4
Ρύθμιση της ντίζας του ρυθμιστή ταχύτητας	**						παρ. 8.2
Έλεγχος στερέωσης και φθοράς των συστημάτων κοπής	Πριν από κάθε χρήση						παρ. 8.1
Αντικατάσταση συστήματος κοπής	-						παρ. 8.1 ***
ΚΙΝΗΤΗΡΑΣ							
Έλεγχος/συμπλήρωση καυσίμου	Πριν από κάθε χρήση						παρ. 7.2 *

Επέμβαση	Συχνότητα (ώρες)	ΟΚ (Ημερομηνία ή Ώρες)					Σημειώσεις
Έλεγχος / συμπλήρωση λαδιού κινητήρα	Πριν από κάθε χρήση						παρ. 7.3 *
Έλεγχος και καθαρισμός του φίλτρου αέρα	*						*
Έλεγχος και καθαρισμός επαφών μπουζί	*						*
Αλλαγή μπουζί	*						*
Φόρτιση μπαταρίας	*						παρ. 7.6 *

* Συμβουλευθείτε το εγχειρίδιο του κινητήρα.
** Εργασία που πρέπει να κάνετε όταν εμφανίζονται τα πρώτα σημάδια δυσλειτουργίας
*** Επέμβαση που πρέπει να γίνει από την Αντιπροσωπεία ή από ένα εξειδικευμένο συνεργείο

14. ΑΝΕΥΡΕΣΗ ΒΛΑΒΩΝ

ΒΛΑΒΗ	ΠΙΘΑΝΗ ΑΙΤΙΑ	ΔΙΟΡΘΩΣΗ
1. Ο κινητήρας δεν παίρνει εμπρός και δεν κρατάει το ρελαντί	Λανθασμένη διαδικασία εκκίνησης.	Εφαρμόστε τις οδηγίες (βλ. κεφ. 6.3)
	Λείπει λάδι ή βενζίνη από τον κινητήρα	Ελέγξτε τη στάθμη του λαδιού και της βενζίνης
	Βρώμικο μπουζί ή λανθασμένη απόσταση μεταξύ των ηλεκτροδίων	Ελέγξτε το μπουζί (Συμβουλευθείτε το εγχειρίδιο του κινητήρα).
	Βουλωμένο φίλτρο αέρα	Καθαρίστε ή/και αντικαταστήστε το φίλτρο (Συμβουλευθείτε το εγχειρίδιο του κινητήρα).
	Προβλήματα ανάμειξης	Απευθυνθείτε στο εξουσιοδοτημένο Σέρβις.
	Δεν αδειάσατε τη βενζίνη από το χλοοκοπτικό στο τέλος της προηγούμενης σεζόν. Το φλοτέρ μπορεί να έχει μπλοκάρει.	Συμβουλευθείτε το εγχειρίδιο του κινητήρα και απευθυνθείτε στο εξουσιοδοτημένο Σέρβις.
2. Ο κινητήρας δεν λειτουργεί ομαλά, δεν αποδίδει ισχύ με φορτίο ή σβήνει κατά την εργασία	Βουλωμένο φίλτρο αέρα	Καθαρίστε ή/και αντικαταστήστε το φίλτρο (Συμβουλευθείτε το εγχειρίδιο του κινητήρα).
	Βρώμικο μπουζί ή λανθασμένη απόσταση μεταξύ των ηλεκτροδίων	Ελέγξτε το μπουζί (Συμβουλευθείτε το εγχειρίδιο του κινητήρα).
	Προβλήματα ανάμειξης	Απευθυνθείτε στο εξουσιοδοτημένο Σέρβις.
3. Μπούκωμα του κινητήρα	Τραβήξατε τη λαβή χειροκίνητης εκκίνησης αρκετές φορές με το τσοκ ανοιχτό.	Συμβουλευθείτε το εγχειρίδιο του κινητήρα.
	Τραβήξατε τη λαβή χειροκίνητης εκκίνησης αρκετές φορές με την πίπα του μπουζί αποσυνδεδεμένη.	Βάλτε την πίπα του μπουζί και προσπαθήστε να ανάψετε τον κινητήρα. (Συμβουλευθείτε το εγχειρίδιο του κινητήρα)
4. Η κομμένη χλόη δεν συλλέγεται στον κάδο περισυλλογής	Το σύστημα κοπής έχει χτυπήσει ένα ξένο σώμα	Σβήστε τον κινητήρα και αποσυνδέστε την πίπα του μπουζί. Ελέγξτε ενδεχόμενες ζημιές και Απευθυνθείτε στο Σέρβις για την ενδεχόμενη αντικατάσταση του συστήματος κοπής. (παρ. 8.1)
	Το εσωτερικό του σασί είναι βρώμικο	Καθαρίστε το εσωτερικό του σασί για να διευκολύνετε την αποβολή της χλόης προς τον κάδο περισυλλογής (παρ. 7.3.1)
5. Ανώμαλο κόψιμο της χλόης	Το σύστημα κοπής δεν είναι σε καλή κατάσταση.	Απευθυνθείτε στο Σέρβις για το τρόχισμα ή την αντικατάσταση του συστήματος κοπής.

ΒΛΑΒΗ	ΠΙΘΑΝΗ ΑΙΤΙΑ	ΔΙΟΡΘΩΣΗ
6. Υπερβολικός θόρυβος ή/και κραδασμοί κατά την εργασία	Φθαρμένα ή λασκαρισμένα εξαρτήματα. Ο πείρος στο σύστημα κοπής έχει βγει από τη θέση του.	Σταματήστε το μηχάνημα και αποσυνδέστε το καλώδιο του μπουζί (εικ. 22). Ελέγξτε ενδεχόμενες ζημιές. Ελέγξτε αν υπάρχουν λασκαρισμένα εξαρτήματα και σφίξτε τα. Απευθυνθείτε σε εξουσιοδοτημένο Σέρβις για τους ελέγχους, τις αντικαταστάσεις ή τις επισκευές.
	Λασκαρισμένο ή ελαττωματικό σύστημα κοπής	Σβήστε τον κινητήρα και αποσυνδέστε την πίπα του μπουζί. Απευθυνθείτε στο Σέρβις για έλεγχο, αντικατάσταση ή επισκευή (παρ. 8.1)

Αν τα προβλήματα συνεχίσουν ακόμα και μετά τις παραπάνω ενέργειες, απευθυνθείτε στην Αντιπροσωπεία.

15. ΠΡΟΑΙΡΕΤΙΚΑ ΑΞΕΣΟΥΑΡ

15.1 ΚΙΤ ΓΙΑ ΨΙΛΟΤΕΜΑΧΙΣΜΟ

Ψιλοκόβει την κομμένη χλόη και την αφήνει στο έδαφος, αντί να την συλλέγει στον κάδο (στα μηχανήματα που διαθέτουν) (εικ. 23).

EN **WARNING!: READ THOROUGHLY THE INSTRUCTION BOOKLET BEFORE USING THE MACHINE. Keep for future reference**

INDEX

1. GENERAL INFORMATION 1
2. SAFETY REGULATIONS 1
   - 2.1 Training 1
   - 2.2 Preparation 2
   - 2.3 During operation 2
   - 2.4 Maintenance, storage and transport 3
   - 2.5 Environmental protection 3
3. GETTING TO KNOW THE MACHINE 3
   - 3.1 Description of the machine and planned use 3
   - 3.2 Safety signs 4
   - 3.3 Identification label 4
   - 3.4 Main components 4
4. ASSEMBLY 4
   - 4.1 Assembly components 5
   - 4.2 Grass-catcher assembly 5
   - 4.3 Handle assembly 5
5. CONTROLS 5
   - 5.1 Handle for manual start 5
   - 5.2 Electric push-button ignition control 5
   - 5.3 Throttle control 5
   - 5.4 Speed control lever 5
   - 5.5 Engine brake lever / cutting means 5
   - 5.6 Drive engagement lever 5
   - 5.7 Cutting height adjustment 6
6. USING THE MACHINE 6
   - 6.1 Preparation 6
   - 6.2 Safety checks 7
   - 6.3 Startup 7
   - 6.4 Operation 8
   - 6.5 Stop 8
   - 6.6 After operation 8
7. ROUTINE MAINTENANCE 9
   - 7.1 General information 9
   - 7.2 Refuelling 9
   - 7.3 Check/top-up engine oil 9
   - 7.4 Cleaning 9
   - 7.5 Nuts and bolts 10
   - 7.6 Battery 10
8. EXTRAORDINARY MAINTENANCE 10
   - 8.1 Cutting means 10
   - 8.2 Adjusting the converter cable 10
9. STORING THE MACHINE 10
10. HANDLING AND TRANSPORTATION 10
11. ASSISTANCE AND REPAIRS 10
12. WARRANTY COVERAGE 11
13. MAINTENANCE TABLE 11
14. PROBLEM IDENTIFICATION 12
15. ATTACHMENTS ON REQUEST 13
    - 15.1 "Mulching" kit 13

1. GENERAL INFORMATION

1.1 HOW TO READ THE MANUAL

Some paragraphs in the manual contain important information regarding safety and operation and are emphasized in this manner:

NOTE *or* **IMPORTANT** *these give details or further information on what has already been said, and aim to prevent damage to the machine.*

The ⚠ symbol highlights danger. Non-compliance with the warning could lead to personal and/or third party injury and or damage.

The paragraphs highlighted in a square with grey spots indicate the optional characteristics not on all models documented in this manual. Check if the characteristic is on this model.

Whenever reference is made to a position on the machine "front", "back", "left" or "right" hand side, this is determined from where the operator is driving.

1.2 REFERENCES

1.2.1 Figures

The figures in these instructions for use are numbered 1, 2, 3, etc.
Components shown in the figures are marked A, B, C, etc.
A reference to component C in figure 2 is written: "See fig. 2.C" or simply "(fig. 2.C)".
The figures are given as a guide only. The actual parts may vary from those shown.

1.2.2 Titles

The manual is divided into chapters and paragraphs. The title of paragraph "2.1 Training" is a sub-title of "2. Safety regulations". References to titles or paragraphs are marked with the abbreviation chap. or par. and the relevant number. Example: "chap. 2" o "par. 2.1".

2. SAFETY REGULATIONS

2.1 TRAINING

⚠ ***Become acquainted with the controls and the proper use of the machine. Learn how to stop the engine quickly. Failure to follow the warnings and instructions may result in fire and/or serious injury.***

- Never allow children or persons unfamiliar with these instructions to use the machine. Local regulations may restrict the age of the operator.
- Never use the machine if the user is tired or unwell, or has taken medicine, drugs, alcohol or any substances which may slow his reflexes and compromise his judgement.
- Do not allow children or other passengers to ride on the machine.
- Bear in mind that the operator or user is responsible for accidents or unexpected events occurring to other people or their properties. It is the user's responsibility to assess the potential risk of the area where work is to be carried out, and to take all the necessary precautions to ensure his own safety and that of others, particularly on slopes or rough, slippery and unstable ground.
- If the machine is sold or lent to others, make sure that the operator looks over the user instructions contained in this manual.

2.2 PREPARATION

Personal Protective Equipment (PPE)

- Always wear suitable work attire, hard-wearing safety footwear with non-slip soles and long trousers. Do not operate the machine when barefoot or wearing open sandals. Wear hearing protection devices.
- Never wear scarves, shirts, necklaces, bracelets, clothing with flowing parts, laces or ties or any hanging or flapping accessory that could catch in the machine or in any objects or materials in the work area.
- Tie your hair back if it is long.

Work area/Machine

- Thoroughly inspect the entire work area and remove anything that could be thrown by the machine or damage the cutting means/rotating units (stones, branches, iron wire, bones, etc.).

Internal combustion engines: fuel

⚠ **DANGER**! The fuel is highly flammable.

- Keep the fuel in approved containers, in a safe place, away from any naked lights or heat sources.
- Keep the containers free of grass cuttings, leaves, or excessive grease.
- Keep the containers out of the reach of children.
- Do not smoke when filling up with fuel or when handling the fuel.
- Use a funnel to top up with fuel only in the open air.
- Do not inhale fuel fumes.
- Never remove the tank cap or add fuel while the engine is running or when the engine is hot.
- Open the fuel tank slowly to allow the pressure inside to decrease gradually.
- Do not approach the tank opening with a naked flame to check its contents.
- If you have spilled some fuel, do not attempt to start the engine but move the machine away from the area of spillage and avoid creating any source of ignition until the fuel has evaporated and fuel vapours have dissipated.
- Immediately clean up all traces of fuel spilt on the machine or on the ground.
- Replace caps of all fuel tanks and containers securely.
- Never start the machine in the same place in which you refilled it with fuel; the engine must be started in an area at least 3 metres from where you refuelled.
- If fuel is spilt on clothing, change clothing before starting the engine.

2.3 DURING OPERATION

Work Area

- Do not operate the engine in a confined space where dangerous carbon monoxide fumes can develop. All starting operations have to be effected in an open or well ventilated area. Always remember that exhaust gases are toxic.
- When starting up the machine, do not direct the silencer and therefore the exhaust fumes towards flammable materials.
- Do not use the machine in environments at risk of explosion, in the presence of flammable liquids, gas or powder. Electrical contacts and mechanical friction can generate sparks that can ignite the powder or vapours.
- Work only in daylight or with good artificial light in good visibility conditions.
- Keep persons, children and animals away from the working area. Instruct another adult to supervise any children in the vicinity.
- Avoid working with wet grass, in the rain and when there is a risk of a thunderstorm, especially lightening.
- Pay careful attention to uneven ground (hills, dips), slopes, hidden hazards and obstacles than could limit visibility.
- Be very careful near ravines, ditches or embankments. The machine could overturn if a wheel slides over the edge or if the earth gives way.
- Always mow across a slope and never up and down it, being very careful when changing direction, making sure you have firm footage and that the wheels do not hit any obstacle (such as stones, branches, roots, etc.) that may cause the machine to slide sideways or make you lose control of it.
- Look out for traffic when using the machine near the road.

Behaviour

- Exercise caution when reversing or moving backwards. Look behind you to make sure there are no obstacles before and during operations in reverse gear.
- Never run, always walk.
- Do not allow the lawnmower to pull you along.
- Always keep hands and feet away from the cutting means, when starting and when using the machine.
- Attention: the cutting means will continue to rotate for a few seconds after disengagement or after you have switched off the engine.
- Keep away from the discharge opening.
- Disengage the cutting means:
  - When moving between work areas
  - When driving on grass free surfaces
- Disengage the cutting means, switch off the ending, disconnect the spark plug cap and remove the ignition key (if present):
  - Whenever you leave the machine unattended
- ⚠ If something breaks or an accident occurs during work, turn off the engine immediately and move the machine away to prevent further damage; if an accident occurs with injuries or third parties are injured, carry out the first aid measures most suitable for the situation immediately and contact the medical authorities for any necessary health care. Carefully remove any debris which could cause damage or injury to persons or animals if ignored.
- ⚠ The noise and vibration levels shown in these instructions are the maximum levels for use of the

machine. The use of an unbalanced cutting element, the excessive speed of movement, or the absence of maintenance have a significant influence on noise emissions and vibrations. Consequently, it is necessary to take preventive steps to eliminate possible damage due to high levels of noise and stress from vibration. Maintain the machine well, wear ear protection devices, and take breaks while working.

Use limitations

- Never operate the machine with guards damaged, missing or incorrectly assembled (grass catcher, side discharge guards rear discharge guards)
- Don't use the machine if the attachments/ tools are not installed in their seats.
- Never disengage, deactivate, remove or tamper with the safety systems/microswitches installed.
- Do not alter the engine adjustments, nor over-run it. If the engine is forced to work with an excessive number of rotations, the risk of personal injury increases.
- Do not strain the machine too much and do not use a small machine for heavy-duty work. If you use the right machine, you will reduce the risk of hazards and improve the quality of your work.

2.4 MAINTENANCE, STORAGE AND TRANSPORT

Ensure regular maintenance and correct storage to maintain machine safety and high performance levels.

⚠ Do not use the machine with worn or damaged parts. Faulty or worn-out parts must always be replaced and never repaired. Only use original spare parts: the use of non-original and/ or incorrectly fitted parts will compromise the safety of the machine, may cause accidents or personal injuries for which the Manufacturer is under no circumstance liable or responsible.

Maintenance

- To reduce the risk of fire, regularly check the machine for oil and/or fuel leaks.
- Be careful during adjustment of the machine to prevent entrapment of the fingers between moving parts of the cutting means and fixed parts of the machine.

Storage

- Do not store the machine with fuel in the tank in an area where fuel vapours could reach a naked light, a spark or a strong heat source.
- To reduce fire risks, do not leave containers with debris inside a room.

Handling and Transportation

- When transporting the machine on a vehicle, always:
  1. load the machine with the engine switched off and pushed by an adequate number of people
  2. close the fuel tap (if provided)
  3. position it so that it can not cause a hazard for anybody
  4. fasten firmly to the means of transport using ropes or chains to prevent it from tipping over causing damage and fuel leaks

2.5 ENVIRONMENTAL PROTECTION

Safeguarding the environment must be a relevant and priority aspect of machine use, of benefit to the community and the environment we live in.

- Avoid being a disturbance to the neighbourhood. Use this machine at reasonable times of the day only (not early morning or late evening when the noise could cause disturbance).
- Adhere strictly to the local regulations governing the disposal of packaging, oil, fuel, filters, damaged parts or any other element which may have an impact on the environment; this waste should not be disposed of along with standard household waste, but must be disposed of separately and sent to special waste disposal facilities for handling and recycling.
- Scrupulously comply with local regulations for the disposal of waste materials
- When the machine is withdrawn from service, do not dump it in the environment, but take it to a waste disposal facility in accordance with the local regulations in force.

3. GETTING TO KNOW THE MACHINE

3.1 DESCRIPTION OF THE MACHINE AND PLANNED USE

This machine is pedestrian controlled lawnmower.
The machine is essentially composed of an engine which drives a cutting means enclosed in a casing, equipped with wheels and a handle.

The operator is able to operate the machine and use the main controls, always staying behind the handle at a safe distance from the rotating cutting means. If the operator leaves the machine, the engine and cutting means will stop within a few seconds.

3.1.1 Intended use

This machine was designed and manufactured for cutting (and collecting) grass in gardens and grassy areas, in areas in proportion to its cutting capacity, done by a pedestrian operator.

Generally speaking this machine can:

1. mow the grass and collect it in the grass catcher;
2. mow the grass and discharge it on the ground from the rear section;
3. mow the grass and discharge it from the side (if provided)
4. mow, chop and deposit the grass on the ground (mulching effect - if provided).

The use of special attachments provided for by the Manufacturer as original equipment or which may be purchased separately, allows this work to be done in various operating modes, illustrated in this manual or the instructions that accompany the single attachments.

3.1.2 Improper use

Any other usage not in keeping with the above-mentioned ones may be hazardous and harm

persons and/or damage things. Examples of improper use may include, but are not limited to:

- Allowing children, animals or other passengers to ride on the machine as they could fall off and injure themselves or compromise safe driving by the operator;
- Letting oneself be transported by the machine;
- Using the machine to tow or push loads;
- Using the cutting means on surfaces other than grass;
- Using the machine for leaf or debris collection;
- Using the machine to trim hedges, or for cutting vegetation other than grass;
- Use of the machine by more than one person.

IMPORTANT *Improper use of the machine will invalidate the warranty, relieve the Manufacturer from all liability, and the user will consequently be liable for all and any damage or injury to himself or others.*

3.1.3 User types

This machine is intended for use by consumers, i.e. non-professional operators. The machine is intended for "DIY" use only.

IMPORTANT *The machine must be used by one operator.*

3.2 SAFETY SIGNS

The machine has various symbols on it (fig. 2). They are used to remind the operator of the behaviour to follow to use it with the necessary attention and caution. Meaning of symbols:

Warning! Read the instructions before operating the machine.

Warning! Do not put hands or feet near or under the opening of the cutting means. Disconnect the spark plug cap and read the instructions before carrying out any maintenance or repairs.

Danger! Keep all persons away from the work area whilst working..

Danger! Do not put hands or feet near or under the opening of the cutting means.

IMPORTANT *Any damaged or illegible decals must be replaced. Order replacement decals from an authorised service centre.*

3.3 IDENTIFICATION LABEL

The identification label holds the following data (fig. 1):

1. Sound power level
2. CE conformity marking
3. Year of manufacture
4. Type of lawnmower
5. Serial number
6. Name and address of Manufacturer
7. Article code
8. Engine rated power and maximum operating speed
9. Weight in Kg

Write the identification data of the machine in the specific space on the label on the back of the cover page.

IMPORTANT *Quote the information on the product identification label whenever you contact an authorized service workshop.*

IMPORTANT *The example of the Declaration of Conformity is provided on the last pages of the manual.*

3.4 MAIN COMPONENTS

The machine is composed of a series of main components that have the following functions (fig.1):

- **A.** **Chassis:** this is the casing that houses the rotating cutting means.
- **B.** **Engine:** the driving force for the cutting means and wheel drive**.**
- **C.** **Cutting means**: the element designed to cut the grass.
- **D.** **Rear discharge guard:** it is a safety device which prevents objects drawn up by the cutting means from being hurled away from the machine.
- **E.** **Rear discharge chute**: as well as discharging the grass cuttings onto the ground at the back, this is also a safety element that stops any object drawn up by the cutting means from being hurled away from the machine
- **F.** **Side discharge guard (if provided)**: it is a safety device which prevents objects drawn up by the blade from being hurled away from the machine.
- **G.** **Side discharge chute (if provided)**: as well as discharging the grass cuttings onto the ground at the side, this is also a safety element that stops any objects drawn up by the cutting means from being hurled away from the machine.
- **H.** **Grass catcher:** as well as collecting the grass cuttings, this is also a safety element that stops any objects drawn up by the cutting means from being hurled away from the machine.
- **I.** **Handle:** this is the operator's work station. It is long enough to ensure the operator remains at a safe distance from the rotary cutting means whilst working.
- **J.** **Engine brake lever / cutting means**: the lever that allows you to switch the engine on and off whilst simultaneously engaging and disengaging the cutting means.
- **K.** **Drive lever:** the lever that engages the wheel drive and allows the machine to move forward.

4. ASSEMBLY

⚠ ***The safety regulations to follow are described in chap. 2. Strictly comply with these instructions to avoid serious risks or hazards.***

For storage and transport purposes, some components of the machine may not be installed in the factory and have to be assembled after unpacking. Follow the instructions below.

⚠ ***Unpacking and completing the assembly should be done on a flat and stable surface, with enough space for machine handling and its packaging, always making use of suitable equipment. Do not***

use the machine until all the indications provided in the "ASSEMBLY" section have been carried out.

4.1 ASSEMBLY COMPONENTS

The packaging includes assembly components.

4.1.1 Unpacking

1. Cautiously open the packaging, paying attention not to lose components.
2. Consult the documentation in the box, including these instructions.
3. Remove all the unassembled parts from the box.
4. Remove the machine from the box.
5. Dispose of the box and packaging in compliance with local regulations.

4.2 GRASS-CATCHER ASSEMBLY

The grass-catcher is supplied fully assembled. Make sure all the components are correctly assembled (fig. 3.A).

4.3 HANDLE ASSEMBLY

Open the handle to the working position carefully (fig. 4.A).

Insert the starter cable in the lower and upper spiral and tighten the nut (fig. 4.B).

5. CONTROLS

5.1 HANDLE FOR MANUAL START

Enables manual starting of the engine (fig. 5.A).

5.2 ELECTRIC PUSH-BUTTON IGNITION CONTROL

ENGINE START Enables electrical starting of the engine (fig. 5.B).

5.3 THROTTLE CONTROL

Regulates the engine's r.p.m. (fig. 6.A).
The positions are indicated on the plate showing the following symbols:

1. **Full throttle.** To be used always when the machine is running.
2. **Minimum:** used when the machine is sufficiently warm during stationary periods of operation.
3. **"Choke" engaged.** Used to turn on the engine when cold.

5.4 SPEED CONTROL LEVER

The speed control lever allows the operator to regulate forward gear speed (fig. 7.A).
The positions are indicated on the plate showing the following symbols:

1. **Maximum speed.**
2. **Minimum speed.**

IMPORTANT *The engine must be running and the drive engaged when switching from one speed to another. Do not touch the converter control when the engine is off. Doing this could damage the converter.*

NOTE *If the machine does not move forward with the lever in the «» position, simply move the lever to «» and then immediately return to the «» position.*

5.5 ENGINE BRAKE LEVER / CUTTING MEANS

It is the lever that allows you to switch the engine on and off whilst simultaneously engaging and disengaging the cutting means (fig. 8.A).

5.6 DRIVE ENGAGEMENT LEVER

It engages the wheel drive and allows the machine to move forward.

1. **Drive engaged.** Push the lever toward the handle for forward movement (fig. 8.B). The lawnmower stops moving forward when the lever is released.

IMPORTANT *The engine must always be ignited with the drive disengaged.*

IMPORTANT *To prevent damage to the transmission, do not pull the machine backwards with the drive engaged.*

5.7 CUTTING HEIGHT ADJUSTMENT

Lower or raise the chassis to cut the grass at different heights.

⚠ ***Do this when the cutting means is stationary.***

- **"I" type adjustment.**

The cutting height is adjusted by pressing the button (fig. 9.A) and, using the handgrip (fig. 9.B), lifting or lowering the chassis to the desired position.

- **"II" type adjustment.**

The cutting height is adjusted by using the designated lever (fig. 9.C) that lifts or lowers the chassis to the desired position.

6. USING THE MACHINE

⚠ ***The safety regulations to follow are described in chap. 2. Strictly comply with these instructions to avoid serious risks or hazards.***

IMPORTANT *For instructions regarding the engine and the battery (if supplied), read the relevant manuals.*

6.1 PREPARATION

Before starting to mow, it is necessary to carry out several checks and operations to ensure you can work efficiently and in maximum safety.

Place the grass mower in a stable horizontal position on the ground.

6.1.1 Filling with oil and fuel

IMPORTANT *The machine is supplied without engine oil or fuel.*

Before using the machine check for fuel and the oil level (par. 7.2, par. 7.3). For refuelling and oil top-up methods and precautions follow the instructions given in (par. 7.2, par. 7.3) and in the engine handbook.

6.1.2 Preparing the machine before starting work

NOTE *This machine can be used to mow lawns in a number of different ways; before starting work, prepare the machine based on how the lawn is to be mowed.*

a. Preparation for grass cutting and collection in the grass catcher:

- **Type "I"**
  1. Insert the grass-catcher as indicated in the diagram (fig. 10.A). Position the side pins in the guides on the base of the handle (fig. 10.B) and push the grass-catcher forwards until you hear it click into place (fig. 10.C).

- **Type "II"**
  1. Lift the rear discharge guard (fig. 10.D) and fasten the grass catcher correctly as shown in the illustration (fig. 10.E).

b. Preparation for mowing and grass rear discharge onto the ground:

- **Type "I"**
  1. Remove the grass catcher.
  2. Lift the rear discharge guard (fig. 11.A) and fit the rear discharge chute (fig. 11.C) into the relative holes, making sure it is securely in place.
  3. On models with a side discharge: make sure that the side discharge guard (fig. 11.D) is lowered.

To remove the rear discharge chute:
1. Lift the rear discharge guard (fig. 11.A);
2. Lift the rear discharge chute and release it from the holes (fig. 11.C).

- **Type "II"**
  1. Remove the grass catcher and check that the rear discharge guard (fig. 11.A) maintains its lowered position.

c. Preparation for mowing and mulching:
1. Lift the rear discharge guard (fig. 12.A) and fit the chute cap (fig. 12.B) in the discharge opening.
2. On models with a side discharge: make sure that the side discharge guard (fig. 11.D) is lowered.

To remove the chute cap:
1. Lift the rear discharge guard (fig. 12.A);
2. Remove the chute cap (fig. 12.B).

d. Preparation for mowing and grass side discharge onto the ground:
1. Lift the rear discharge guard (fig. 12.A) and fit the chute cap (fig. 12.B) in the discharge opening.
2. Lift the side discharge guard (fig. 13.A)
3. Insert the side discharge chute (fig. 13.E).
4. Close the side discharge guard (fig. 13.A) so that the side discharge chute (fig. 13.E) is locked in place.

To remove the side discharge chute:
1. Lift the side discharge guard (fig. 13.A);
2. Release the side discharge chute (fig. 13.E).

To remove the chute cap:
1. Lift the rear discharge guard (fig. 12.A);
2. Remove the chute cap (fig. 12.B).

6.1.3 Cutting height adjustment

Adjust the cutting height as indicated in (par. 5.7).

6.1.4 Adjusting the handle height

The handle height can be adjusted to 3 different positions, as marked on the handle base (fig. 14.A). It is also possible to fold the handle to the closed position from the working position.

⚠ ***Do this when the cutting means is stationary.***

To change the handle height, pull both levers on the handle sides (fig. 14.B), and hold them in position. Move the handle carefully to the desired height and release the two levers.

6.2 SAFETY CHECKS

Run the following safety checks and check that the results correspond to those outlined on the tables.

⚠ ***Always carry out the safety checks before use.***

6.2.1 General safety check

Object	Result
Cutting means	Not damaged or worn.
Rear discharge guard; grass catcher	Good condition. No damage. Properly installed.
Side discharge guard, side discharge chute	Good condition. No damage. Properly installed.
Engine brake lever / cutting means	The lever must move freely, it must not need forcing and should return automatically and rapidly back to the neutral position.
Handgrip and starter cable.	The cable must be intact.
Screws/nuts on the machine and on the cutting means	Correctly tightened (not loose)
Fuel lines and connections.	No leaks.
Oil lines	No leaks. No damage.
Spark plug cap	Connected to the spark plug itself
Test driving	No abnormal vibrations. No abnormal sound

6.2.2 Machine operating test

Action	Result
Start the machine (par. 6.3)	The cutting means must move.
Engage the drive lever	The wheels should move the machine forward.
Disengage the drive lever	The wheels should stop and the machine stops moving forward.
Release the engine / cutting means brake lever	The engine must switch off and the cutting means must stop within a few seconds.

⚠ ***If any of the results fails to match the indications provided in the tables, do not use the machine! Contact a service centre to have it checked and repaired if necessary.***

6.3 STARTUP

NOTE *Start up the machine on a flat surface without obstacles or high grass.*

6.3.1 Manual ignition handgrip models

1. **For cold starts**: move the throttle to the "Choke" engaged position (fig. 6.A) (if provided).
2. Pullthe engine / cutting means brake lever towards the handle (fig. 15.A).

NOTE *Keep pulling the engine / cutting means brake lever or the engine will stop.*

3. Grab hold of the starter handgrip and tug the starter cable firmly to start the engine (fig. 15.B).
4. When the engine has started, shift the throttle to the full speed position (if fitted).

NOTE *Using the choke when the engine is already warm can foul the spark plugs and cause the engine to run erratically.*

6.3.2 Electric push-button ignition control models

1. Insert the supplied battery in the relative engine compartment (fig. 16.A). (follow the instructions provided in the engine manual)
2. Insert the key as far as possible (if provided) (fig. 16.B).
3. Pullthe engine cutting means brake lever towards the handle (fig. 15.A).

NOTE *Keep pulling the engine / cutting means brake lever or the engine will stop.*

4. Press and hold the ignition button unyil the engine switches on. (fig. 16.D).

6.4 OPERATION

IMPORTANT *When working, always keep a safe distance from the cutting means, given by the length of the handle.*

6.4.1 Grass cutting

1. Start moving forward and mowing in the grass area;
2. Regulate the forward speed and the cutting height (par. 5.7) considering the conditions of the lawn (the height, density and dampness of the grass) and the amount of grass collected;

For mulching or rear grass discharge: always avoid removing a large quantity of grass. Never cut more than one third of the total grass height per single pass (fig. 17).

3. The appearance of the lawn will improve if you alternate cutting in both directions at the same height (fig. 18).

For side discharge: it is best to mow in a pattern where cut grass is not discharged on the grass still to be cut.

6.4.2 Suggestions for maintaining a nice lawn

Each type of grass has different characteristics and may thus require different ways of caring for the lawn; always read the instructions on seed boxes for mowing height in relation to the growing conditions in the work area. Keep in mind that most grass is made up of a stem and one or more leaves. If leaves are fully cut, the lawn is damaged and growth is more difficult. The following indications generally apply:

- cutting too low tears and uproots the grass, giving it a "spotted" appearance;
- in the summer, cutting must be higher to prevent the ground from drying;
- do not cut wet grass; this could reduce cutting means efficiency due to sticky grass and tear the lawn;
- for particularly high grass, initially mow at the maximum height allowed by the machine then mow again after two or three days.

6.4.3 Emptying the grass catcher

When the grass catcher (fig. 1.H) is too full, grass collection is no longer efficient and the sound of the lawnmower changes.

For a grass-catcher with contents indicator device:

1. up (a) = empty
2. down (b) = full

While working with the cutting means running, the indicator remains raised for as long as the grass catcher is able to hold cut grass; when it lowers, it means that the grass catcher is full and must be emptied.

To remove and empty the grass catcher:

– Release the engine / cutting means brake lever and wait for the cutting means to stop (par. 6.5);

- **With "II" type grass-catcher only**
  – Lift the rear discharge guard (fig. 10.D).

– Grasp the handle and remove the grass-catcher keeping it in an erect position.

6.5 STOP

To stop the machine:

1. Release the engine / cutting means brake lever (fig. 19.A);
2. Wait until the cutting means stops;

⚠ The engine may be very warm immediately after it is shut off. Do not touch the exhaust or adjacent parts. This can cause burn injuries.

Always stop the machine:

– when moving between work areas;
– when driving on grass free surfaces;
– every time it is necessary to overcome an obstacle;
– before adjusting the cutting height.
– whenever you remove or reattach the grass catcher;
– whenever you remove or reattach the rear discharge chute (if provided);
– whenever you remove or reattach the side discharge chute (if provided);

6.6 AFTER OPERATION

1. Stop the machine (par. 6.5).
2. Allow the engine to cool before storing in an enclosed space.
3. Clean (par. 7.4).
4. Check there are no loose or damaged components. If necessary, replace the damaged components and tighten any screws and loose bolts.

IMPORTANT *Remove the key (if provided) or the battery whenever the machine is unused or left unattended on models with electric push-button ignition controls.*

7. ROUTINE MAINTENANCE

7.1 GENERAL INFORMATION

⚠ ***The safety regulations to follow are described in chap. 2. Strictly comply with these instructions to avoid serious risks or hazards.***

⚠ ***Before conducting any inspections, cleaning or maintenance/adjustment interventions on the machine:***

- ***stop the engine;***
- ***make sure that all moving parts have come to a complete stop;***
- ***wait until the engine is sufficiently cold;***
- ***remove the spark plug cap;***
- ***read the relevant instructions;***
- ***Use suitable clothing, protective gloves and goggles.***

- The frequency and types of maintenance are summarised in the "Maintenance Table". The table will help you maintain your machine's safety and performance. It lists the main maintenance tasks and how often they need to be performed. Carry out the relevant task as soon as it is scheduled to be performed.
- The use of non-genuine and/or incorrectly assembled spare parts and attachments could adversely affect machine operation and safety. The manufacturer shall decline all liability in the event of injuries or damages caused by such parts.
- Genuine spare parts are supplied by authorized assistance workshops and dealers.

IMPORTANT *All the maintenance and adjustment operations not described herein must be carried out by your dealer or Authorised Service Centre.*

7.2 REFUELLING

To refuel:

1. Unscrew the tank closure cap and remove it ..
2. Insert a funnel.
3. Refuel and remove the funnel.
4. Close the fuel cap securely after refuelling and clean away any spills.

NOTE *Do not fill the fuel tank right to the top.*

IMPORTANT *Do not drip petrol onto the plastic parts of the engine or the machine to prevent damaging them and remove all traces of spilled petrol immediately. The warranty does not cover damage to plastic parts caused by petrol.*

NOTE *Fuel is perishable and should not remain in the tank for more than 30 days. Before storing for a long period, fill the tank with a sufficient amount of fuel to reach final destination (chap. 9).*

7.3 CHECK/TOP-UP ENGINE OIL

To ensure that the machine will function properly over time, it is highly recommended to change the engine oil regularly, following the timing indicated in the engine's Instruction Manual.

The oil can be discharged at a specialised servicing centre, or by using a syringe to suction the oil out through the filler spout, bearing in mind you may need to repeat the operation several times in order to completely empty the tank. Remember to top-up with oil before using the machine again.

7.3.1 Check/top-up

Procedure:

- Position the machine on a level surface for the check.
- Wipe around the dipstick. Unscrew it and pull it out. Wipe the dipstick clean.
- Push the dipstick down completely without screwing it into place.
- Now pull the dipstick up again. Read off the oil level.
- Top up if the level is lower than the "MAX" mark .

⚠ ***Do not overfill as this could cause the engine to overheat. If the oil level exceeds the "MAX" mark, the oil must be drained until the correct level is achieved.***

7.4 CLEANING

Clean thoroughly following the instructions below every time it is used.

7.4.1 Cleaning the machine

- Accurately wash the machine with water after each mowing, remove grass debris and mud accumulated under the chassis to prevent it from drying and causing problems the next time the lawnmower is used.

For side and rear discharge: if fitted, remove the discharge chute.

- Paint on internal chassis parts may come off over time due to the abrasive action of cut grass; if this happens, promptly touch-up paint with rust-proof paint to prevent rusting that could corrode the metal.
- Always make sure the air intakes are free of debris.
- Do not use aggressive liquids to clean the chassis.
- To reduce fire hazards, keep the lawnmower and, in particular, the engine free of grass, leaves, or excessive grease.
- If accessing the lower part is necessary, only tilt the machine on the side indicated in the engine manual, following the relevant instructions, making sure that the machine is perfectly stable before performing any interventions. On side discharge models, remove the discharge chute (if installed - see 6.1.2.d).

7.4.2 Cleaning the interior

Remove the grass-catcher;

1. Connect the water hose to the specific attachment (fig. 20.A);
2. Lower the cutting height as far as possible;
3. Always stand behind the lawnmower handle;
4. Start the engine.

7.4.3 Cleaning the grass-catcher

1. Empty the grass catcher;
2. Shake it to remove grass cuttings and soil residue;

3. Wash and rinse it, then place it where it can dry quickly.

7.5 NUTS AND BOLTS

Keep all nuts, bolts and screws tight to be sure the equipment is in safe working condition.

7.6 BATTERY

The battery is supplied for electric push-button ignition control models. Read the engine instruction manual for instructions regarding autonomy, recharging, reinstating and maintenance of the battery.

8. EXTRAORDINARY MAINTENANCE

8.1 CUTTING MEANS

A badly sharpened cutting means pulls at the grass and causes the lawn to turn yellow.

⚠ ***Do not touch the cutting means until the machine is switched off and the cutting means is completely stationary.***

⚠ ***All work on the cutting means (disassembly, sharpening, balancing, repairing, reassembly and/or replacing) are demanding jobs that require special skills as well as special tools. For safety reasons, these jobs are best carried out at a Specialised Centre.***

⚠ ***Make sure damaged, misshapen or worn cutting-means are replaced, together with its own screws in place to preserve balance.***

IMPORTANT *Always use original cutting means bearing the code indicated in the "Technical data" table.*

Given product evolution, the cutting means listed in the "Technical Data" table may be replaced in time with others having similar interchangeable and operating safety features.

8.2 ADJUSTING THE CONVERTER CABLE

This adjustment is necessary when the lever (fig. 21.A) tends not to remain in the « » position.

IMPORTANT *The adjustment must be made when the engine is off.*

With the lever (fig. 21.A) in the « » position, turn the cable adjuster (fig. 21.B) in the direction indicated by the arrow as needed to ensure the lever remains in position.

9. STORING THE MACHINE

When the machine is to be stored away:

1. Empty the fuel tank in the open air with the engine switched off and cold.
2. Start the engine and run it idle until it comes to a halt, so that it uses up all the fuel that is left in the carburettor.
3. Wait for the engine to cool..
4. Remove the spark plug cap (fig. 22)
5. Clean the machine thoroughly.
6. Check the machine for any damage. If necessary, contact the authorised service centre.
7. Store the machine:
- in a dry place
- protected from inclement weather
- covered with a sheet where possible;
- in a place where children cannot get to it
- making sure that keys or tools used for maintenance are removed.

When you wish to start using the machine again, prepare it as indicated in chapter "6. Using the machine" .

10. HANDLING AND TRANSPORTATION

Whenever the machine is to be handled, raised, transported or tilted you must:
- stop the engine;
- make sure that all moving parts have come to a complete stop;
- wear heavy work gloves;
- hold the machine in the points offering a safe grip, taking into account the weight and its division;
- use an appropriate number of people for the weight of the machine and the characteristics of the vehicle or the place where it must be placed or collected;
- make sure that machine movements do not cause damage or injuries.

During transport:
- fasten the machine securely with cables or chains.
- position it so that it can not cause a hazard for anybody.

11. ASSISTANCE AND REPAIRS

This manual provides all the necessary information to run the machine and for correct basic maintenance operations which can be performed by the user. Any regulations and maintenance operations not described herein must be carried out by your Dealer or Authorized Service Centre, which have the necessary knowledge and equipment to ensure that the work is carried out correctly, maintaining the correct degree of safety and the original operating conditions of the machine.
Any operations performed in unauthorized centres or by unqualified persons will totally invalidate the Warranty and all obligations and responsibilities of the Manufacturer.

- Only authorized service workshops can carry out guaranteed repairs and maintenance.
- The authorized service workshops only use genuine spare parts. Genuine spare parts and attachments have been designed specifically for machines.
- Non-original parts and attachments are not approved; use of non-original spare parts and attachments will jeopardize the safety of the machine and relieve the Manufacturer from all obligations or liabilities.
- It is advisable to send your machine once a year to an authorized service workshop for servicing, assistance and safety device inspection.

12. WARRANTY COVERAGE

The warranty covers all material and manufacturing defects. The user must follow all the instructions provided in the accompanying documentation.
The warranty does not cover damages caused by:

- Failure to become familiar with the documentation accompanying the machine.
- Carelessness.
- Incorrect or prohibited use or assembly.
- Use of non-genuine spare parts.
- Use of attachments not supplied or approved by the manufacturer.

The warranty does not cover:

- Normal wear and tear of consumables, such as drive belts, drills, headlights, wheels, bolts and wires.
- Normal wear and tear.
- Engines. Engines are covered by the warranty provided by the relative manufacturer in compliance with the specified terms and conditions.

The purchaser is protected by his own national legislation. The purchaser's rights envisaged by the national laws in his own country are not in any way restricted by this warranty.

13. MAINTENANCE TABLE

The boxes at the side are for you to mark the date or number of working hours at which the intervention was made.

Operation	Frequency (hours)	Completed (Date or Hours)					Notes
MACHINE							
Safety checks/check controls	Before each use						par. 6.2
Check the rear discharge / side discharge guards. Check the grass-catcher, side discharge chute.	Before each use						par. 6.1.2
General cleaning and inspection	After each use						par. 7.3
Checking for any damage to the machine. If necessary, contact the authorised service centre.	After each use						-
Complete bolt and screw check	After each use						par. 7.4
Adjusting the converter cable	**						par. 8.2
Cutting-means positioning and condition check	Before each use						par. 8.1
Replacing the cutting-means	-						par. 8.1 ***
ENGINE							
Checking/topping up fuel level	Before each use						par. 7.2 *
Check/top-up engine oil	Before each use						par. 7.3 *
Air filter cleaning and check	*						*
Spark plug points cleaning and check	*						*
Replace the spark plug	*						*
Battery power reserve	*						par. 7.6 *

* Check the engine manual.
** Operation to be performed at the first signs of any malfunction
*** The operation must be carried out by your Dealer or a specialized Service Centre

14. PROBLEM IDENTIFICATION

PROBLEM	PROBABLE CAUSE	REMEDY
1. The engine will not start or will not keep running	Incorrect starting procedure.	Follow the instructions (see chapter 6.3)
	No oil or fuel in the engine	Check the oil and petrol levels
	Dirty spark plug or incorrect distance between the electrodes	Check the spark plug (Consult the engine manual).
	Air filter clogged	Clean and/or replace the filter (Consult the engine manual).
	Carburetion problems	Contact the authorised service centre.
	The lawnmower's fuel tank was not emptied at the end of the previous season The float may be blocked.	Consult the engine manual and contact the authorised service centre.
2. The engine runs irregularly, lacks power when revved or cuts out whilst working	Air filter clogged	Clean and/or replace the filter (Consult the engine manual).
	Dirty spark plug or incorrect distance between the electrodes	Check the spark plug (Consult the engine manual).
	Carburetion problems	Contact the authorised service centre.
3. If the engine floods	The manual starter handgrip has been used repeatedly with the starter inserted.	Check the engine manual.
	The manual starter handgrip has been used repeatedly with the spark plug cap removed.	Insert the spark plug cap and try to start the engine. (Check the engine manual)
4. The cut grass is not collected in the grass catcher	The cutting means has collided with a foreign object and received a knock	Turn off the engine and disconnect the spark plug cap. Inspect for damage and Contact a Technical service centre for the replacement of the cutting means if necessary. (par. 8.1)
	The inside of the chassis is dirty	Clean the inside of the chassis to ease the grass discharge towards the grass catcher (par. 7.3.1)
5. Irregular grass cutting	The cutting means is not in good condition	Contact a Technical service centre for the sharpening or replacement of the cutting means
6. Excessive noise and/or vibration is experienced whilst working	Damaged or loose parts. The pin on the cutting means has slipped out of its seat.	Stop the machine and disconnect the spark plug cable (fig. 22). Inspect for damage. Check for and tighten any loose parts. Have all checks, repair work and replacements carried out by a specialized Centre only.
	Cutting means fittings are loose or the cutting means is damaged	Turn off the engine and disconnect the spark plug cap. Contact an authorised Technical service centre for checks, replacements or repairs (par. 8.1)

If problems persist after having performed the above operations, contact your dealer.

15. ATTACHMENTS ON REQUEST

15.1 "MULCHING" KIT

It chops the grass cuttings finely and leaves them on the lawn, instead of collecting them in the grass catcher (for compatible machines) (fig. 23).

ES **¡ATENCIÓN!: ANTES DE UTILIZAR LA MÁQUINA, LEER ATENTAMENTE EL PRESENTE MANUAL. Conservar para cualquier futura consulta.**

ÍNDICE

1. INFORMACIÓN GENERAL 1
2. NORMAS DE SEGURIDAD 1
   2.1 Preparación 1
   2.2 Operaciones preliminares 2
   2.3 Durante el uso 2
   2.4 Mantenimiento, almacenamiento y transporte ... 3
   2.5 Tutela del medio ambiente 3
3. CONOCER LA MÁQUINA 4
   3.1 Descripción máquina y uso previsto 4
   3.2 Señales de seguridad 4
   3.3 Etiqueta de identificación 4
   3.4 Componentes principales 5
4. MONTAJE 5
   4.1 Componentes para el montaje 5
   4.2 Montaje de la bolsa 5
   4.3 Montaje del mango 5
5. MANDOS DE CONTROL 5
   5.1 Empuñadura de arranque manual 5
   5.2 Mando de arranque eléctrico con pulsador 5
   5.3 Mando acelerador 6
   5.4 Mando variador de velocidad 6
   5.5 Palanca freno motor / dispositivo de corte 6
   5.6 Palanca de embrague de tracción 6
   5.7 Ajuste de la altura de corte 6
6. USO DE LA MÁQUINA 6
   6.1 Operaciones preliminares 6
   6.2 Controles de seguridad 7
   6.3 Arranque 8
   6.4 Trabajo 8
   6.5 Parada 9
   6.6 Después del uso 9
7. MANTENIMIENTO ORDINARIO 9
   7.1 Información general 9
   7.2 Abastecimiento de carburante 10
   7.3 Control / llenado aceite motor 10
   7.4 Limpieza 10
   7.5 Tuercas y tornillos de fijación 10
   7.6 Batería 10
8. MANUTENCIÓN EXTRAORDINARIA 11
   8.1 Dispositivo de corte 11
   8.2 Regulación del cable del variador 11
9. ALMACENAMIENTO 11
10. DESPLAZAMIENTO Y TRANSPORTE 11
11. ASISTENCIA Y REPARACIONES 11
12. COBERTURA DE LA GARANTÍA 12
13. TABLA DE MANTENIMIENTOS 12
14. IDENTIFICACIÓN DE PROBLEMAS 13
15. ACCESORIOS POR ENCARGO 14
   15.1 Kit para "mulching" 14

1. INFORMACIÓN GENERAL

1.1 CÓMO LEER EL MANUAL

En el texto del manual, algunos párrafos que contienen información de particular importancia a fines de la seguridad o del funcionamiento están destacados en modo diferente de acuerdo con el siguiente criterio:

NOTA *o* **IMPORTANTE** *ofrece informaciones u otros detalles relativos a lo descrito anteriormente, con la intención de no dañar la máquina o causar daños.*

El símbolo ⚠ indica un peligro. El incumplimiento de la advertencia comporta posibilidad de lesiones personales o a terceros y/o daños.

Los párrafos marcados con un recuadro de puntos grises indican características opcionales que no están presentes en todos los modelos documentados en este manual. Verificar si la característica está presente en este modelo.

Todas las indicaciones "anterior" "posterior", "derecha" e "izquierda" se entienden referidas a la posición del operador conduciendo.

1.2 REFERENCIAS

1.2.1 Figuras

Las figuras en estas instrucciones de uso están numeradas 1, 2, 3 y así sucesivamente.
Los componentes indicados en las figuras se indican con las letras A, B, C, y así sucesivamente.
Una referencia al componente C en la figura 2 se indica con la indicación: "Ver fig. 2.C" o simplemente "(fig.2.C)".
Las etiquetas son indicativas. Las piezas reales pueden variar respecto a aquellas representadas.

1.2.2 Títulos

El manual está dividido en capítulos y párrafos. El título del párrafo "2.1 Preparación" es un subtítulo de "2. Normas de seguridad". Las referencias a títulos o párrafos están señaladas con la abreviatura cap. o pár. y el número correspondiente. Ejemplo: "cap. 2" o "pár. 2.1".

2. NORMAS DE SEGURIDAD

2.1 PREPARACIÓN

⚠ ***Familiarizarse con los mandos y el uso apropiado de la máquina. Aprender a parar rápidamente el motor. El incumplimiento de***

las advertencias y de las instrucciones puede causar incendios y/o graves lesiones.

- No permita nunca que los niños o personas que no tengan la práctica necesaria con las instrucciones usen la máquina. Las leyes locales pueden fijar una edad mínima para el usuario.
- No utilice la máquina si el usuario estuviera cansado o se encontrase mal, o hubiese tomado fármacos, drogas, alcohol o sustancias nocivas para sus capacidades de reflejos y atención.
- No transportar niños u otros pasajeros.
- Recuerde que el operador o el usuario es el responsable por los accidentes y daños no previstos que pudieran ocasionarse a personas o a sus posesiones. El usuario es responsable de la evaluación de los riesgos potenciales del terreno sobre el cual debe trabajar, así como de tomar todas las precauciones necesarias para garantizar su seguridad y la de terceros, especialmente en pendientes, terrenos accidentados, resbaladizos o inestables.
- Si se quisiera ceder o prestar la máquina a otras personas, asegúrese de que el usuario haya observado las instrucciones de uso contenidas en el presente manual.

2.2 OPERACIONES PRELIMINARES

Dispositivos de protección individual (DPI)

- Usar indumentaria adecuada, calzado de trabajo resistente con suela antideslizante y pantalones largos. No utilice la máquina con los pies descalzos o con sandalias abiertas. Usar cascos de protección para los oídos.
- No lleve bufandas, camisas, collares, pulseras, ropa con ropa con volantes o con lazos o corbatas o accesorios colgantes o anchos que puedan engancharse en la máquina o en objetos y materiales presentes en el lugar de trabajo.
- Recoja el pelo largo adecuadamente.

Zona de trabajo / Máquina

- Inspeccionar a fondo toda la zona de trabajo y eliminar todo lo que podría lanzar la máquina o dañar el dispositivo de corte/órganos giratorios (piedras, ramas. alambres, huesos, etc.).

Motores de combustión interna

⚠ **¡PELIGRO**! El carburante es altamente inflamable.

- Conserve el carburante en recipientes especiales homologados para dicho uso, en lugares seguros, lejos de fuentes de calor o llamas libres.
- Eliminar cualquier residuo de hierba, hojas o grasa excesiva de los contenedores.
- No deje los contenedores al alcance de los niños.
- No fume el abastecimiento o el llenado de carburante y cada vez que se maneje el carburante.
- Llenar el carburante utilizando un embudo, solo al aire libre.
- Evitar inhalar vapores del carburante.
- No añada carburante ni quite el tapón del depósito cuando el motor esté funcionando o esté caliente.
- Abra lentamente el tapón del depósito dejando salir gradualmente la presión interna.
- No acerque llamas a la boca del depósito para verificar el contenido.
- Si saliera carburante, no encienda el motor, aleje la máquina del área en la que se ha vertido el carburante y evite la posibilidad de crear un incendio, espere a que el carburante se haya evaporado y los vapores hayan desaparecido.
- Limpie inmediatamente todo resto de carburante vertido en la máquina o en el terreno.
- Colocar y apretar bien los tapones del depósito y del contenedor del carburante.
- No ponga en funcionamiento la máquina en un lugar donde se haya efectuado dicha operación; el arranque del motor debe efectuarse a una distancia de al menos 3 metros del lugar donde se ha efectuado el llenado del carburante.
- Evitar el contacto del carburante con la ropa y, en ese caso, cambiarse la ropa antes de poner en marcha el motor.

2.3 DURANTE EL USO

Zona de trabajo

- No accione el motor en espacios cerrados, donde puedan acumularse peligrosos humos de monóxido de carbono. Las operaciones de puesta en marcha deben efectuarse al aire libre o en lugar bien ventilado. Recuerde siempre que los gases de descarga son tóxicos.
- Durante el arranque de la máquina no dirija el silenciador ni los gases de descarga hacia materiales inflamables.
- No use la máquina en ambientes con riesgo de explosión, en presencia de líquidos inflamables, gas o polvos. Contactos eléctricos o roces mecánicos pueden generar chispas que pueden incendiar el polvo o los vapores.
- Trabajar sólo con luz diurna o con una buena luz artificial y en condiciones de buena visibilidad.
- Mantener a las personas, niños y animales lejos de la zona de trabajo. E necesario que los niños sean vigilados por otro adulto.
- Evitar trabajar en la hierba mojada, bajo la lluvia y con riesgo de tormentas, especialmente con probabilidad de relámpagos.
- Prestar especial atención a las irregularidades del terreno (cambios de rasante, cunetas), a las pendientes, a los peligros con frecuencia escondidos y a la presencia de posibles obstáculos que puedan limitar la visibilidad.
- Prestar mucha atención cerca de barrancos, acequias o diques. La máquina puede volcar si una rueda sobrepasa un borde o si el borde cede.
- Cortar en sentido transversal respecto a la pendiente y nunca en el sentido subida/bajada, prestando mucha atención a los cambios de dirección y a que las ruedas no encuentren obstáculos (piedras, ramas, raíces, etc.) que puedan causar deslizamientos laterales o pérdidas de control de la máquina.
- Cuando se utiliza la máquina cerca de la carretera, prestar atención al tráfico.

Comportamientos

- Prestar atención cuando se realiza la operación de marcha atrás. Mirar atrás antes y durante la operación de marcha atrás para asegurarse de que no haya obstáculos.
- No se debe correr nunca, se debe caminar.
- Evitar que la cortadora de pasto tire del usuario.

- Mantenga siempre las manos y pies lejos del dispositivo de corte, tanto durante el arranque como durante el uso de la máquina.
- Atención: el elemento de corte sigue girando durante unos segundos también después de su desactivación o después del apagado del motor
- Mantenerse siempre lejos de la abertura de descarga.
- Desactivar el dispositivo de corte:
  – Durante los desplazamientos entre las zonas de trabajo
  – Al atravesar superficies no herbosas
- Desactivar el dispositivo de corte, parar el motor, desconectar el capuchón de la bujía y quitar la llave de encendido (si estuviera prevista):
  – Cada vez que se deje la máquina sin vigilancia
- ⚠ En el caso de roturas o accidentes durante el trabajo, parar inmediatamente el motor, alejar la máquina para no provocar otros daños; en el caso de accidentes con lesiones personales o a terceros, activar inmediatamente los procedimientos de primeros auxilios más adecuados a la situación y acudir a un Centro de Salud. Retirar cuidadosamente los residuos que podrían causar daños o lesiones a personas o animales si no se les advirtiera.
- ⚠ El nivel de ruido y de vibraciones indicado en estas instrucciones son valores máximos de uso de la máquina El uso de un elemento de corte desajustado, la excesiva velocidad de movimiento y la ausencia de mantenimiento influyen de manera significativa en las emisiones sonoras y en las vibraciones. Como consecuencia es necesario adoptar medidas preventivas apropiadas para eliminar posibles daños debidos a un ruido elevado y a los esfuerzos por vibraciones; llevar a cabo el mantenimiento de la máquina, usar auriculares anti-ruido, realizar pausas durante el trabajo.

Limitaciones para el uso
- No utilice nunca la máquina con protecciones dañadas, ausentes o no posicionadas correctamente (bolsa de recogida, protección de descarga lateral, protección de descarga posterior)
- No utilice la máquina si los accesorio/herramientas no están instalados en los puntos previstos.
- No desconectar, desactivar, quitar ni manipular los sistemas de seguridad/microinterruptores presentes.
- No alterar los ajustes del motor, ni llevarlo a sobre régimen. Si se hace funcionar al motor con un número de revoluciones excesivas, aumenta el riesgo de lesiones personales.
- No someta la máquina a esfuerzos excesivos y no use una máquina pequeña para efectuar trabajos pesados; el uso de una máquina adecuada reduce los riesgos y mejora la calidad del trabajo.

2.4 MANTENIMIENTO, ALMACENAMIENTO Y TRANSPORTE

Efectuar un regular mantenimiento y un correcto almacenamiento preserva la seguridad de la máquina y el nivel de sus prestaciones.

⚠ ***No utilizar la máquina con piezas desgastadas o dañadas. Las piezas averiadas o deterioradas deben ser sustituidas y jamás reparadas. Utilizar exclusivamente repuestos originales: el uso de recambios no originales y/o no montados correctamente pone en peligro la seguridad de la máquina, puede causar accidentes o lesiones personales y exime al Fabricante de toda obligación y responsabilidad.***

Mantenimiento
- Para reducir el riesgo de incendios, controlar regularmente que no haya pérdidas de aceite y/o carburante.
- Durante las operaciones de regulación de la máquina, prestar mucha atención para evitar que queden atrapados los dedos entre el dispositivo de corte y las partes fijas de la máquina.

Almacenamiento
- No guarde la máquina con el carburante en el depósito en un local donde los vapores del carburante pudieran alcanzar una llama, una chispa o una fuerte fuente de calor.
- Para reducir el riesgo de incendio, no dejar contenedores con materiales de desecho dentro de una habitación.

Desplazamiento y Transporte
- Cuando se transporta la máquina con un medio de transporte, es necesario:
  1. cargar la máquina con el motor apagado, empujando y usando un número adecuado de personas
  2. cerrar la válvula del carburante (si estuviera previsto)
  3. colocarla de manera que no sea un peligro para nadie
  4. sujetarla firmemente en el medio de transporte mediante cables o cadenas para evitar el vuelco con posible daño o pérdida de carburante.

2.5 TUTELA DEL MEDIO AMBIENTE

La protección del ambiente debe ser un aspecto relevante y prioritario en el uso de la máquina, a beneficio de la convivencia civil y del ambiente en el que vivimos.
- Evitar ser un elemento de disturbio para los vecinos. Utilizar la máquina solo en horarios razonables (no por la mañana temprano o por la tarde cuando se puede molestar a las personas).
- Siga escrupulosamente las normas locales para la eliminación de embalajes, aceites, gasolina, filtros, partes deterioradas o cualquier elemento de fuerte impacto ambiental; estos residuos deben separarse y entregarse a los especiales centros de recogida que proveerán al reciclaje de los materiales
- Respetar escrupulosamente las normas locales sobre la eliminación de los materiales de desecho.
- En el momento de la puesta fuera de servicio, no abandone la máquina en el ambiente, deberá contactar con un centro de recogida, según las normas locales vigentes.

3. CONOCER LA MÁQUINA

3.1 DESCRIPCIÓN MÁQUINA Y USO PREVISTO

Esta máquina es una cortadora de pasto con operador de pie.
La máquina se compone esencialmente de un motor, que acciona un dispositivo de corte encerrado en un cárter, provisto de ruedas y de un mango.

El operador es capaz de conducir la máquina y de accionar los mandos principales manteniéndose siempre detrás del mango y, por lo tanto, a una distancia de seguridad del dispositivo de corte giratorio. El alejamiento del operador de la máquina provoca la parada del motor y del dispositivo de corte en unos pocos segundos.

3.1.1 Uso previsto

Esta máquina se ha diseñada y construida para cortar (y recoger) el césped en jardines y zonas verdes, de una extensión acorde con la capacidad de corte, realizada con la presencia de un operador de pie.

En general esta máquina puede:
1. cortar la hierba y recogerla en la bolsa de recolección;
2. cortar la hierba y descargarla en el suelo por la parte posterior;
3. cortar la hierba y descargarla lateralmente (si estuviera previsto)
4. cortar la hierba, desmenuzarla y colocarla en el terreno (efecto "mulching) - si estuviera previsto).

La utilización de accesorios especiales, previstos por el Fabricante como equipamiento original o adquirible de manera separada, permite efectuar este trabajo según varias modalidades operativas, ilustradas en este manual o en las instrucciones que acompañan a cada accesorio.

3.1.2 Uso inadecuado

Cualquier otro tipo de uso, no conforme con aquellos indicados anteriormente, puede ser peligroso y causar daños a personas y/o cosas. Es inapropiado (por ejemplo, pero no excluyente):
- Transportar en la máquina a otras personas, niños o animales, pues podrían caerse y lesionarse gravemente o perjudicar la conducción segura;
- Usar la máquina para el propio transporte;
- Usar la máquina para arrastrar o empujar cargas;
- Accionar el dispositivo de corte en los tramos sin hierba;
- Usar la máquina para recoger hojas o residuos;
- Usar la máquina para recortar setos o para el corte de vegetación no herbosa;
- Utilizar la máquina con más de una persona;

IMPORTANTE *El uso impropio de la máquina comporta la invalidación de la garantía y que el Fabricante decline toda responsabilidad, corriendo a cargo del usuario todos los gastos derivados de daños o lesiones propias o a terceros.*

3.1.3 Tipología de usuario

Esta máquina está destinada al uso por parte de consumidores, es decir, operadores no profesionales. Esta máquina está destinada para un "uso semi-profesional".

IMPORTANTE *La máquina debe ser utilizada por un solo operador.*

3.2 SEÑALES DE SEGURIDAD

En la máquina aparecen diferentes símbolos (fig. 2). Su función es la de recordar al operador que utilice la máquina con la atención y cautela necesarias. Significado de los símbolos:

¡Atención! Leer las instrucciones antes de utilizar la máquina.

¡Advertencia! No introducir las manos o los pies en el alojamiento del dispositivo de corte. Desconectar el capuchón de la bujía y leer las instrucciones antes de efectuar cualquier operación de mantenimiento o reparación.

¡Peligro! TMantener a las personas alejadas de la zona de trabajo durante el uso..

¡Peligro! No introducir las manos o los pies en el alojamiento del dispositivo de corte.

IMPORTANTE *Las etiquetas adhesivas estropeadas o ilegibles deben ser sustituidas. Pedir nuevas etiquetas al centro de asistencia autorizado.*

3.3 ETIQUETA DE IDENTIFICACIÓN

La etiqueta de identificación indica los siguientes datos (fig. 1):

1. Nivel de potencia sonora
2. Marca CE de conformidad
3. Año de fabricación
4. Tipo de cortadora de pasto
5. Número de matrícula
6. Nombre y dirección del Fabricante
7. Código artículo
8. Potencia nominal y velocidad máxima de funcionamiento motor
9. Peso en kg

Transcribir los datos de identificación de la máquina en los espacios correspondientes de la etiqueta indicada detrás de la cubierta.

IMPORTANTE *Utilizar los datos de identificación indicados en la etiqueta de identificación cada vez que se contacta con el taller autorizado.*

IMPORTANTE *El ejemplo de la declaración de conformidad se encuentra en las últimas páginas del manual.*

3.4 COMPONENTES PRINCIPALES

La máquina está constituida por los siguientes componentes principales, a los que corresponden las siguientes funciones(fig.1):

- **A.** **Chasis**: es el cárter que comprende el dispositivo de corte giratorio.
- **B.** **Motor**: suministra el movimiento tanto del dispositivo de corte como de la tracción a las ruedas.
- **C.** **Dispositivo de corte**: es el elemento dispuesto para el corte de la hierba.
- **D.** **Protección de descarga posterior**: es una protección de seguridad e impide que eventuales objetos recogidos por los dispositivos de corte puedan ser lanzados lejos de la máquina.
- **E.** **Deflector de descarga posterior:**: además de la función de descargar posteriormente la hierba en el terreno, constituye un elemento de seguridad, impidiendo que posibles objetos recogidos por el dispositivo de corte **sean arrojados lejos de la máquina**.
- **F.** **Sistema de seguridad de descarga lateral (si estuviera prevista)**: es una protección de seguridad e impide que posibles objetos recogidos por el dispositivo de corte sean arrojados lejos de la máquina.
- **G.** **Deflector de descarga lateral (si estuviera prevista)**: además de la función de descargar lateralmente la hierba en el terreno, constituye un elemento de seguridad, impidiendo que posibles objetos recogidos por el dispositivo de corte sean arrojados lejos de la máquina.
- **H.** **Bolsa de recolección**: además de la función de recoger la hierba cortada, constituye un elemento de seguridad, impidiendo que posibles objetos recogidos por el dispositivo de corte sean arrojados lejos de la máquina.
- **I.** **Mango**: es el puesto de trabajo del operador. Su longitud hace que el operador durante el trabajo mantenga siempre la distancia de seguridad desde el dispositivo de corte giratorio.
- **J.** **Palanca de freno del motor/ dispositivo de corte**: la palanca permite la puesta en marcha y la parada del motor y, al mismo tiempo, activa/desactiva el dispositivo de corte.
- **K.** **Palanca de activación tracción**:es la palanca que activa la tracción a las ruedas y permite el avance de la máquina.

4. MONTAJE

⚠ ***Las normas de seguridad están descritas en el cap. 2. Respetar escrupulosamente dichas indicaciones para no sufrir graves riesgos o peligros.***

Por motivos de almacenamiento y transporte, algunos componentes de la máquina no se ensamblan directamente en fábrica, sino que se deben montar después de la remoción del embalaje, de acuerdo a las instrucciones descritas a continuación.

⚠ ***Para desembalar y terminar el montaje, se debe disponer de una superficie plana y sólida, con espacio suficiente para el desplazamiento de la máquina y de los embalajes. Se recomienda siempre emplear las herramientas apropiadas. No utilice la máquina antes de haber seguido todas las indicaciones de la sección "MONTAJE".***

4.1 COMPONENTES PARA EL MONTAJE

En el embalaje están comprendidos los componentes para el montaje.

4.1.1 Desembalaje

1. Abrir el embalaje con atención para no perder los componentes.
2. Consultar la documentación incluida en la caja, por ejemplo estas instrucciones.
3. Extraer de la caja todos los componentes no montados.
4. Extraer la máquina de la caja.
5. Eliminar la caja y los embalajes respetando las normativas locales.

4.2 MONTAJE DE LA BOLSA

La bolsa ya se entrega ensamblada.
Asegurarse de que los componentes se encuentren correctamente ensamblados (fig. 3.A).

4.3 MONTAJE DEL MANGO

Abrir con cuidado el mango en la posición de trabajo (fig. 4.A).

Introducir el cable de arranque en las espirales inferiores y superiores y apretar la tuerca (fig. 4.B).

5. MANDOS DE CONTROL

5.1 EMPUÑADURA DE ARRANQUE MANUAL

Permite el arranque manual del motor (fig. 5.A).

5.2 MANDO DE ARRANQUE ELÉCTRICO CON PULSADOR

ENGINE START Permite el arranque eléctrico del motor (fig. 5.B).

5.3 MANDO ACELERADOR

Regula el número de revoluciones del motor (fig. 6.A).
Las posiciones, indicadas en la placa, corresponden a:

1. **Pleno régimen.** Para utilizar siempre durante el funcionamiento de la máquina.

2. **Mínimo.** Se utiliza cuando el motor está suficientemente caliente durante las fases de estacionamiento.

3. **"Choke" activado.** Se utiliza para el encendido del motor en frío.

5.4 MANDO VARIADOR DE VELOCIDAD

El variador de velocidad permite regular la velocidad de avance (fig. 7.A).
Las posiciones, indicadas en la placa, corresponden a:

1. **Velocidad máxima.**

2. **Velocidad mínima.**

IMPORTANTE *El paso de una velocidad a otra debe efectuarse con el motor encendido y la tracción activada. No tocar el mando del variador cuando el motor está apagado. Esta operación podría dañar el variador.*

NOTA *Si la máquina no avanza con el mando en posición «» , basta llevar la palanca de mando a « » y después llevarla rápidamente a la posición «».*

5.5 PALANCA FRENO MOTOR / DISPOSITIVO DE CORTE

La palanca permite la puesta en marcha y la parada del motor y, al mismo tiempo, activa y desactiva el dispositivo de corte (fig. 8.A).

5.6 PALANCA DE EMBRAGUE DE TRACCIÓN

Activa la tracción a las ruedas y permite el avance de la máquina.

1. **Tracción activada.** El avance de la cortadora de pasto se efectúa con la palanca dispuesta contra el mango (fig. 8.B). La cortadora de pasto interrumpe su avance al soltar la palanca.

IMPORTANTE *El arranque del motor debe ser efectuado siempre con la tracción desacoplada.*

IMPORTANTE *Para evitar dañar la transmisión, no tire hacia atrás de la máquina con la transmisión activada.*

5.7 AJUSTE DE LA ALTURA DE CORTE

Por medio del descenso o la elevación del chasis, la hierba puede ser cortada a diferentes alturas de corte.

⚠ ***Ejecutar la operación con el dispositivo de corte parado.***

- **Regulación de Tipo "I".**

La regulación de la altura de corte se realiza presionando el botón (fig. 9.A) y elevando o bajando el chasis, por medio de la empuñadura (fig. 9.B), hasta la posición deseada.

• **Regulación de Tipo "II".**
La regulación de la altura de corte se realiza mediante la palanca correspondiente (fig. 9.C) que eleva o baja el chasis hasta la posición deseada.

6. USO DE LA MÁQUINA

⚠ ***Las normas de seguridad están descritas en el cap. 2. Respetar atentamente dichas indicaciones para evitar graves riesgos o peligros.***

IMPORTANTE *Para las instrucciones relativas al motor y a la batería (si estuviese prevista), consultar los manuales correspondientes.*

6.1 OPERACIONES PRELIMINARES

Antes de comenzar a trabajar, es necesario efectuar una serie de controles y operaciones para desempeñar el trabajo de modo efectivo y con la máxima seguridad.

Pone la cortadora de pasto en posición horizontal y bien apoyada sobre el terreno.

6.1.1 Abastecimiento de aceite y gasolina

IMPORTANTE *La máquina es suministrada sin aceite motor y carburante.*

Antes de utilizar la máquina controlar la presencia de carburante y el nivel del aceite (pár. 7.2, pár. 7.3). Para las modalidades y precauciones sobre el abastecimiento de carburante y el llenado de aceite seguir las indicaciones señaladas en el (pár. 7.2, pár. 7.3) y en el manual de instrucciones del motor.

6.1.2 Predisposición de la máquina al trabajo

NOTA *Esta máquina permite cortar el césped de modos diferentes; antes de iniciar el trabajo es oportuno preparar la máquina según el cortado que se desea llevar a cabo.*

a. Predisposición para el corte y la recogida de la hierba en la bolsa de recolección:

• **Tipo "I"**
1. Introducir la bolsa de recolección como se indica en la figura (fig. 10.A). Poner las clavijas laterales en las guías que se encuentran en la base del mango, (fig. 10.B) y empujar la bolsa hacia delante hasta escuchar un "click" (fig. 10.C).

• **Tipo "II"**
1. Levantar el sistema de seguridad de descarga posterior (fig. 10.D) y enganchar correctamente la bolsa de recolección como se indica en la figura (fig. 10.E).

b. Predisposición para el corte y la descarga posterior de la hierba sobre el suelo:

• **Tipo "I"**
1. Quitar la bolsa de recolección.
2. Levantar el sistema de seguridad de descarga posterior (fig. 11.A) y enganchar el deflector de descarga posterior (fig. 11.C) en los orificios previstos, asegurándose de que sean estables.
3. En los modelos con posibilidad de descarga lateral: asegurarse de que el sistema de seguridad de descarga lateral (fig. 11.D) esté bajado.

Para quitar el deflector de descarga posterior:
1. Elevar la protección de descarga posterior (fig. 11.A);
2. Levantar el deflector de descarga posterior desenganchándolo de los orificios (fig. 11.C).

• **Tipo "II"**
1. Extraer la bolsa de recolección y asegurarse de que el sistema de seguridad de descarga posterior (fig. 11.A) permanezca bajado de forma estable.

c. Predisposición para el corte y el desmenuzamiento de la hierba (función "mulching"):
1. Elevar la protección de descarga posterior (fig. 12.A) e introducir el tapón deflector (fig. 12.B) en la apertura de descarga.
2. En los modelos con posibilidad de descarga lateral: asegurarse de que el sistema de seguridad de descarga lateral (fig. 11.D) esté bajado.

Para quitar el tapón deflector:
1. Elevar la protección de descarga posterior (fig. 12.A);
2. Aflojar el tapón deflector (fig. 12.B).

d. Predisposición para el corte y la descarga lateral de la hierba sobre el suelo:

1. Elevar la protección de descarga posterior (fig. 12.A) e introducir el tapón deflector (fig. 12.B) en la apertura de descarga.
2. Elevar la protección de descarga lateral (fig. 13.A)
3. Introducir el deflector de descarga lateral (fig. 13.E).
4. Volver a cerrar el sistema de seguridad de descarga lateral (fig. 13.A) de manera que el deflector de descarga lateral (fig. 13.E) quede bloqueado.

Para quitar el deflector de descarga lateral:

1. Elevar la protección de descarga lateral (fig. 13.A);
2. Desenganchar el deflector de descarga lateral (fig. 13.E).

Para quitar el tapón deflector:

1. Elevar la protección de descarga posterior (fig. 12.A);
2. Aflojar el tapón deflector (fig. 12.B).

6.1.3 Ajuste de la altura de corte

Regular la altura de corte como se indica en el (pár. 5.7).

6.1.4 Ajuste de la altura del mango

El mango se puede ajustar a tres alturas diferentes, que vienen señaladas por el indicador que se encuentra en la base del mango (fig. 14.A).
En posición de trabajo también se puede replegar el mango en posición cerrada.

⚠ ***Ejecutar la operación con el dispositivo de corte parado.***

Para regular la altura del mango, accionar ambas palancas a los lados del mango (fig. 14.B), y mantenerlas en posición.
Mover el mango con cuidado hasta la altura deseada y soltar las dos palancas.

6.2 CONTROLES DE SEGURIDAD

Efectuar los siguientes controles de seguridad y verificar que los resultados correspondan a lo indicado en las tablas.

⚠ ***Efectuar siempre los controles de seguridad antes del uso.***

6.2.1 Controles de seguridad general

Objeto	Resultado
Dispositivo de corte	No dañado o desgastado.
Sistema de seguridad de descarga posterior, bolsa de recolección	Íntegros Ningún daño. Montados correctamente.
Sistema de seguridad de descarga lateral; deflector de descarga lateral	Íntegros Ningún daño. Montados correctamente.
Palanca freno motor / dispositivo de corte	La palanca deberá tener un movimiento libre, no forzado y al soltarla deberá volver automática y rápidamente a la posición neutra.
Empuñadura y cable de arranque.	El cable debe estar íntegro.
Tornillos/tuercas en la máquina y en el dispositivo de corte	Bien fijados (no aflojados)
Instalación del carburante y conexiones.	Ninguna pérdida.
Circuito del aceite.	Ninguna pérdida. Ningún daño.
Casquillo de la bujía	Conectado a la bujía misma
Guía de prueba	Ninguna vibración anómala. Ningún sonido anómalo

6.2.2 Test de funcionamiento de la máquina

Acción	Resultado
Arrancar la máquina (pár. 6.3)	El dispositivo de corte debe moverse.
Accionar la palanca de tracción	Las ruedas hacen que avance la máquina.
Soltar la palanca de tracción	Las ruedas se paran y la máquina deja de avanzar.
Soltar la palanca freno motor / dispositivo de corte	El motor debe apagarse y el dispositivo de corte debe pararse dentro de algunos segundos.

⚠ ***Si se obtiene un resultado diferente a los indicados en las tablas, ¡no utilice la máquina! Entregar la máquina a un centro de asistencia para los controles del caso y para la reparación.***

6.3 ARRANQUE

NOTA *Arrancar la máquina sobre una superficie plana y libre de obstáculos o hierba alta.*

6.3.1 Modelos con empuñadura de arranque manual

1. **En caso de arranque en frío**: posicionar el acelerador en "Choke" activado (fig. 6.A) (si estuviera presente)
2. Tirarde la palanca freno motor / dispositivo de corte hacia el mango (fig. 15.A).

NOTA *La palanca freno motor / dispositivo de corte se debe mantener tirada con el fin de evitar la parada del motor.*

3. Agarrar la empuñadura de arranque y arrancar el motor tirando con decisión del cable de arranque (fig. 15.B).

4. Una vez encendida, ponerel acelerador en posición de pleno régimen (si estuviera presente).

NOTA *El uso del mando "Choke" con el motor ya caliente puede ensuciar la bujía y causar un funcionamiento irregular del motor.*

6.3.2 Modelos con mandos de arranque eléctrico con pulsador

1. Introducir la batería suministrada en el correspondiente compartimento del motor (fig. 16.A). (seguir las indicaciones del manual de instrucciones del motor)
2. Introducir la llave (si estuviera presente)(fig. 16.B).
3. Tirar de la palanca freno motor / dispositivo de corte hacia el mango (fig. 15.A).

NOTA *La palanca freno motor / dispositivo de corte se debe mantener tirada con el fin de evitar la parada del motor.*

4. Pulsar el botón de arranque y mantenerlo presionado hasta que el motor se encienda. (fig. 16.D).

6.4 TRABAJO

IMPORTANTE *Mientras se trabaja conservar siempre una distancia de seguridad con respecto al dispositivo de corte, dada la longitud del mango.*

6.4.1 Corte de hierba

1. Iniciar el avance y el corte en la zona herbosa;
2. Adecuar la velocidad de avance y la altura del corte (pár. 5.7) a las condiciones del prado (altura, densidad y humedad de la hierba) y a la cantidad de hierba quitada;

En el caso de "mulching" o descarga posterior de la hierba: evitar siempre retirar grandes cantidades de hierba. ¡No elimine más de un tercio de la altura total de la hierba en una sola pasada! (fig. 17).

3. El aspecto del césped será mejor si los cortes se efectúan siempre a la misma altura y alternativamente en las dos direcciones (fig. 18).

En el caso de descarga lateral: es aconsejable efectuar un recorrido que evite descargar la hierba cortada por la parte del prado aún sin cortar.

6.4.2 Algunos consejos para mantener un bonito césped

Cada tipo de hierba presenta características diferentes y por lo tanto puede requerir diferentes modalidades para el cuidado del césped; leer siempre las indicaciones contenidas en los embalajes las semillas relativas a la altura de corte, según sean las condiciones de crecimiento de la zona en la que se trabaja.
Es necesario recordar que la mayor parte de la hierba está compuesta por un tallo y por una o más hojas. Si las hojas se cortan completamente, el césped se daña y el crecimiento será más difícil.
En líneas generales, pueden aplicarse las siguientes indicaciones:

- un corte demasiado bajo provoca tirones y claros en el césped, con un aspecto de "manchas";
- en verano ,el corte debe ser más alto para evitar que se seque el terreno;
- no corte la hierba cuando esté mojada; esto puede reducir la eficiencia del dispositivo giratorio a causa de la hierba que se engancha y provoca tirones en el césped;
- en el caso de hierba especialmente alta, se aconseja efectuar un primer corte a la máxima altura permitida por la máquina, seguido de un segundo corte a los dos o tres días.

6.4.3 Vaciado de la bolsa de recolección

Cuando la bolsa de recolección (fig. 1.H) está demasiado llena, la recogida del césped ya no es eficiente y el ruido de la cortadora de pasto cambia.

En el caso de bolsa de recogida con dispositivo indicador del contenido:

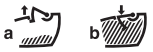

1. elevado (a) = vacía
2. bajado (b) = llena

Durante el trabajo, con el dispositivo de corte en movimiento, el indicador permanece elevado hasta que la bolsa de recolección capaz de recibir la hierba cortada; cuando se baja, significa que la bolsa de recolección se ha llenado y es necesario vaciarla.

Para quitar y vaciar la bolsa de recolección:
– Soltar la palanca freno motor / dispositivo de corte y esperar la parada del dispositivo de corte (pár. 6.5);

- **Solo con bolsa de Tipo "II"**
  – Elevar la protección de descarga posterior (fig. 10.D).

– Agarrar la manija y quitar la bolsa de recolección manteniéndola en posición erecta.

6.5 PARADA

Para parar la máquina:
1. Soltar la palanca freno motor / dispositivo de corte (fig. 19.A);
2. Esperar a que el dispositivo de corte se pare;

⚠ ***El motor puede estar muy caliente después de apagarlo. No toque el tubo y las partes adyacentes. Existe peligro de quemaduras.***

Parar siempre la máquina:
– durante los desplazamientos entre las zonas de trabajo;
– al atravesar superficies no herbosas;
– cada vez que sea necesario superar un obstáculo;
– antes de regular la altura de corte.
– cada vez que se retira o se coloca la bolsa de recolección;
– cada vez que se quita o se vuelve a montar el deflector de descarga posterior (si estuviera previsto).
– cada vez que se quita o se vuelve a montar el deflector de descarga lateral (si estuviera previsto).

6.6 DESPUÉS DEL USO

1. Parar la máquina (pár. 6.5).
2. Dejar enfriar el motor antes de colocar la máquina en cualquier ambiente.
3. Efectuar la limpieza (pár. 7.4).
4. Comprobar que no haya componentes aflojados o dañados. Si fuera necesario, sustituir los componentes dañados y apretar posibles tornillos y pernos aflojados.

IMPORTANTE *En los modelos con mando de arranque eléctrico con pulsador, quitar la llave (si estuviera presente) o la batería cada vez que deje la máquina sin utilizar o sin vigilancia.*

7. MANTENIMIENTO ORDINARIO

7.1 INFORMACIÓN GENERAL

⚠ ***Las normas de seguridad están descritas en el cap. 2. Respetar escrupulosamente dichas indicaciones para no sufrir graves riesgos o peligros.***

⚠ ***Antes de efectuar cualquier control, limpieza o intervención de mantenimiento/ regulación de la máquina:***

- ***parar el motor;***
- ***verificar que todas las partes en movimiento estén completamente paradas;***
- ***esperar a que el motor se haya enfriado suficientemente;***
- ***desconectar el capuchón de la bujía.***
- ***leer las instrucciones correspondientes;***
- ***Llevar puesta indumentaria adecuada, guantes de trabajo y gafas de protección.***

- Las frecuencia y los tipos de intervención se resumen en la "Tabla de mantenimientos". La tabla tiene el objeto de ayudarle a mantener eficiente y segura su máquina. En esta se enumeran las principales intervenciones y la frecuencia prevista para cada uno de estos. Efectuar la relativa acción según el término que se verifica.
- El uso de recambios y accesorios no originales y/o no montados correctamente podría tener efectos negativos sobre el funcionamiento y sobre la seguridad de la máquina. El fabricante declina cualquier responsabilidad en caso de daños, incidentes o lesiones causados por dichos productos.
- Los recambios originales son suministrados por los talleres de asistencia y por los vendedores autorizados.

IMPORTANTE *Todas las operaciones de mantenimiento y de regulación no descritas en este manual deben ser efectuadas por vuestro Vendedor o por un Centro especializado.*

7.2 ABASTECIMIENTO DE CARBURANTE

Para abastecer el carburante:

1. Aflojar el tapón de cierre del depósito y extraerlo .
2. Introducir un embudo.
3. Suministrar el carburante y quitar el embudo.
4. Al finalizar el abastecimiento apretar bien el tapón de la gasolina y limpiar las posibles fugas.

NOTA *No llene el depósito de carburante hasta el tope.*

IMPORTANTE *Evitar verter gasolina en las partes de plástico del motor o de la máquina para evitar dañarlas, y limpiar inmediatamente cualquier resto de gasolina que haya podido caer. La garantía no cubre los daños de las partes de plástico causados por la gasolina.*

NOTA *El carburante se deteriora y no puede permanecer en el depósito durante un periodo superior a 30 días. Antes del almacenamiento durante un largo periodo, cargar en el depósito una cantidad de carburante suficiente para que termine el último uso (cap. 9).*

7.3 CONTROL / LLENADO ACEITE MOTOR

Para asegurar el buen funcionamiento y la duración de la máquina, se aconseja sustituir periódicamente el aceite del motor, según la frecuencia indicada en el Manual de Instrucciones del mismo motor.
La descarga del aceite puede ser efectuada en un centro especializado, o aspirándolo desde la boca de llenado por medio de una jeringuilla, teniendo en cuenta que puede ser necesario repetir la operación algunas veces para estar seguros del completo vaciado del cárter.
Asegurarse de haber restablecido el nivel del aceite, antes de usar de nuevo la máquina.

7.3.1 Control / llenado

Procedimiento:

- Poner la máquina sobre una superficie plana para el control.
- Limpiar alrededor de la varilla. Aflojarla y extraerla. Limpiar la varilla.
- Introducir la varilla completamente sin atornillada en posición.
- Extraer de nuevo la varilla. Comprobar el nivel del aceite.
- Llenar si el nivel de aceite está por debajo de la señal "MÁX".

⚠ ***No excederse en el llenado, pues podría dar lugar a un sobrecalentamiento del motor. Si el nivel supera el nivel "MÁX", drenar hasta alcanzar el nivel correcto.***

7.4 LIMPIEZA

Después de cada uso, efectuar la limpieza ateniéndose a las siguientes instrucciones.

7.4.1 Limpieza de la máquina

- Lavar cuidadosamente la máquina con agua después de cada corte; extraer los restos de hierba y el fango acumulados en el interior del chasis para evitar que, al secarse, dificulten el sucesivo arranque.

En el caso de descarga lateral o posterior: si está montado, es necesario quitar el deflector de descarga.

- La pintura de la parte interna del chasis puede desprenderse a lo largo del tiempo por la acción

abrasiva de la hierba cortada; en este caso, intervenir lo antes posible retocando con una pintura antióxido, para prevenir la oxidación que comporta la corrosión del metal.
- Verificar siempre que las tomas de aire estén libres de residuos.
- No usar líquidos agresivos para limpiar el chasis.
- Para reducir el riesgo de incendios, mantener la máquina y en particular el motor libres de residuos de hierba, hojas o grasa excesiva.
- En el caso de que fuera necesario acceder a la parte inferior, inclinar la máquina exclusivamente por el lado indicado en el manual del motor, siguiendo las relativas instrucciones, asegurándose de la estabilidad de la máquina antes de efectuar cualquier tipo de intervención. En los modelos que prevén la descarga lateral, es necesario extraer el deflector de descarga (si estuviera montado - ver 6.1.2.d).

7.4.2 Lavado interno

Quitar la bolsa de recolección;
1. Conectar el tubo del agua en la conexión correspondiente (fig. 20.A);
2. Poner la altura de corte en la posición más baja;
3. Posicionarse siempre detrás del mango de la cortadora de pasto;
4. Arranque del motor.

7.4.3 Limpieza de la bolsa

1. Vaciar la bolsa de recolección;
2. Vaciarla para limpiarla de residuos de hierba y tierra;
3. Lavarla, enjuagarla y guardarla de manera que se facilite un secado rápido;

7.5 TUERCAS Y TORNILLOS DE FIJACIÓN

Mantener apretados tuercas y tornillos para asegurarse que la máquina esté siempre en condiciones seguras de funcionamiento.

7.6 BATERÍA

La batería se se suministra en los modelos con mando de arranque eléctrico con pulsante. Para las instrucciones sobre la autonomía, la recarga, el almacenamiento y el mantenimiento de la batería, seguir las indicaciones del manual de instrucciones del motor.

8. MANUTENCIÓN EXTRAORDINARIA

8.1 DISPOSITIVO DE CORTE

Un dispositivo de corte mal afilado arranca el césped y causa el amarilleo del prado.

⚠ No toque el dispositivo de corte hasta que la máquina no esté apagada y el dispositivo de corte no esté parado completamente.

⚠ Todas las operaciones relacionadas con los dispositivos de corte (desmontaje, afilado, equilibrado, reparación, montaje y/o sustitución) son tareas que requieren tanto una competencia específica como el empleo de equipos especiales; por razones de seguridad, es necesario que se realicen siempre en un Centro Especializado.

⚠ Sustituir siempre el dispositivo de corte dañado, doblado o desgastado, junto con los tornillos, para mantener el equilibrio.

IMPORTANTE *Utilizar siempre los dispositivos de corte originales, indicando el código en la tabla "Datos Técnicos".*

Dada la evolución del producto, los dispositivos de corte indicados en la tabla "Datos Técnicos" podrán ser sustituidos por otros, con características análogas de intercambiabilidad y seguridad de funcionamiento.

8.2 REGULACIÓN DEL CABLE DEL VARIADOR

Esta regulación es necesaria cuando la palanca (fig. 21.A) tiende a no permanecer en la posición «».

IMPORTANTE *La regulación debe ser efectuada con el motor apagado.*

Con la palanca (fig. 21.A) en posición «», girar el registro (fig. 21.B) del cable en el sentido indicado por la flecha hasta que la palanca permanezca en posición.

9. ALMACENAMIENTO

Cuando la máquina debe ser almacenada:
1. Vaciar el depósito del carburante al aire libre y con el motor frío.
2. Ponga en marcha el motor y mantenerlo en marcha al mínimo hasta que se pare, de manera que se consume todo el carburante que se ha quedado en el carburador.
3. Dejar enfriar el motor.
4. Desconectar el capuchón de la bujía (fig. 22)
5. Limpiar cuidadosamente la máquina.
6. Comprobar que la máquina no presente daños. Contactar el centro de asistencia autorizado.
7. Almacenamiento de la máquina:
   - en un ambiente sin humedad
   - protegido de la intemperie
   - posiblemente recubierta con una lona;
   - en un lugar inaccesible a los niños
   - asegurándose de haber quitado las llaves o herramientas usadas para el mantenimiento.

Cuando vuelva a poner en funcionamiento la máquina, prepárela como se indica en el capítulo "6. Uso de la máquina

10. DESPLAZAMIENTO Y TRANSPORTE

Cada vez que sea necesario desplazar, levantar o transportar o inclinar la máquina:
- parar el motor;

- verificar que todas las partes en movimiento estén completamente paradas;
- usar guantes robustos de trabajo.
- agarrar la máquina desde los puntos que ofrezcan una sujeción segura, teniendo en cuenta el peso y la distribución;
- emplear la cantidad de personas adecuada para el peso de la máquina y para las características del medio de transporte o del lugar donde será colocada o retirada;
- asegurarse de que el desplazamiento de la máquina no cause daños o lesiones.

Durante el transporte:
- asegurarse adecuadamente la máquina con cuerdas o cadenas.
- colocarla de manera que no sea un peligro para nadie.

11. ASISTENCIA Y REPARACIONES

Este manual suministra todas las indicaciones necesarias para la conducción de la máquina y para un correcto mantenimiento de base que se efectúa por el usuario. Todas las intervenciones de regulación y mantenimiento no descritas en este manual deben efectuarse en su Distribuidor o en un Centro especializado, que dispone de conocimientos y herramientas necesarias para que el trabajo se efectúe correctamente, manteniendo el grado de seguridad original de la máquina. Operaciones efectuadas en estructuras inadecuadas o por personas no cualificadas conllevan el vencimiento de toda forma de Garantía y de toda obligación o responsabilidad del Fabricante.

- Solo los centros de asistencia autorizados efectúan las reparaciones y el mantenimiento en garantía.
- Los talleres de asistencia autorizados utilizan exclusivamente recambios originales. Los recambios y los accesorios originales se han desarrollado especialmente para las máquinas.
- Los recambios y los accesorios no originales no están aprobados; el uso de recambios y accesorios no originales pone en peligro la seguridad de la máquina y declina al Fabricante de toda obligación o responsabilidad.
- Se recomienda confiar la máquina una vez al años a un taller de asistencia autorizada para el mantenimiento, la asistencia y el control de los dispositivos de seguridad.

12. COBERTURA DE LA GARANTÍA

La garantía cubre todos los defectos de los materiales y de fabricación. El usuario deberá seguir atentamente todas las instrucciones indicadas en la documentación adjunta. La garantía no cubre los daños debidos a:
- Fata de familiaridad con la documentación adjuntada.
- Descuidos.
- Uso y montaje incorrectos o no permitidos.
- Utilización de piezas de recambio no originales.
- Utilización de accesorios no distribuidos o no aprobados por el fabricante.

Además, la garantía no cubre:
- El desgaste normal de los materiales de consumo come correas de transmisión, taladros, faros, ruedas, pernos de seguridad y cables.
- Desgaste normal.
- Motores. Son cubiertos por las garantías del fabricante del motor en los términos y en las condiciones especificadas.

El comprador está protegido por las propias leyes nacionales. Los derechos del comprador previstos por las propias leyes nacionales no se limitan, de ninguna manera, a esta garantía.

13. TABLA DE MANTENIMIENTOS

Las casillas de al lado le permiten anotar la fecha o el número de horas de funcionamiento en las cuales la intervención se ha efectuado.

Intervención	Periodicidad (horas)	Ejecutada (Fecha u Hora)					Notas
MÁQUINA							
Controles de seguridad / Control de los mandos	Antes de cada uso						pár. 6.2
Control de las protecciones de descarga posterior/descarga lateral. Control de la bolsa de recolección, deflector de descarga lateral.	Antes de cada uso						pár. 6.1.2
Limpieza general y control	Al final de cada uso						pár. 7.3
Control de posibles daños presentes en la máquina. Contactar el centro de asistencia autorizado.	Al final de cada uso						-
Control de todas las fijaciones	Al final de cada uso						pár. 7.4
Regulación del cable del variador	**						pár. 8.2
Control de fijación y desgaste de los dispositivos de corte	Antes de cada uso						pár. 8.1
Sustitución dispositivo de corte	-						pár. 8.1 ***
MOTOR							

Intervención	Periodicidad (horas)	Ejecutada (Fecha u Hora)					Notas
Control / llenado nivel carburante	Antes de cada uso						pár. 7.2 *
Control / llenado aceite motor	Antes de cada uso						pár. 7.3 *
Control y limpieza del filtro del aire	*						*
Control y limpieza contactos bujía	*						*
Sustitución bujía	*						*
Carga de la batería	*						pár. 7.6 *

*Consultar el manual del motor.
** Operación que efectuar a las primeras señales de mal funcionamiento
*** Operación que debe ser efectuada por su Vendedor o por un Centro especializado

14. IDENTIFICACIÓN DE PROBLEMAS

PROBLEMA	POSIBLE CAUSA	SOLUCIÓN
1. El motor no arranca o no se mantiene en marcha	Procedimiento de arranque no correcto	Seguir las instrucciones (véase cap. 6.3)
	Falta aceite o gasolina en el motor	Proceder al control de los niveles de aceite y de la gasolina
	Bujía sucia o distancia entre los electrodos no correcta	Comprobar la bujía (Consultar el manual del motor).
	Filtro de aire obstruido	Limpiar y/o sustituir el filtro (Consultar el manual del motor).
	Problemas de carburación	Contactar el centro de asistencia autorizado.
	No se ha vaciado la gasolina de la cortadora de pasto al final de la temporada anterior. Puede que se haya bloqueado el flotador.	Consultar el manual del motor y contactar con el centro de asistencia autorizado.
2. El motor tiene un funcionamiento irregular, le falta potencia cuando se somete a cierta carga o se para en mitad de la actividad.	Filtro de aire obstruido	Limpiar y/o sustituir el filtro (Consultar el manual del motor).
	Bujía sucia o distancia entre los electrodos no correcta	Comprobar la bujía (Consultar el manual del motor).
	Problemas de carburación	Contactar el centro de asistencia autorizado.
3. Ahogamiento del motor	Se ha accionado la empuñadura de arranque manual varias veces con el cebador activado.	Consultar el manual del motor.
	Se ha accionado la empuñadura de arranque manual repetidamente con el capuchón de la bujía desconectado.	Introducir el capuchón de la bujía y probar a encender el motor. (Consultar el manual del motor)
4. La hierba cortada ya no es recogida en la bolsa de recolección	El dispositivo de corte ha golpeado un cuerpo extraño y ha sufrido un golpe	Parar el motor y desconectar el capuchón de la bujía. Verificar eventuales daños y Contactar con un Centro de Asistencia para la posible sustitución del dispositivo de corte. (pár. 8.1)
	El interior del chasis está sucio	Limpiar el interior del chasis para facilitar la evacuación de la hierba hacia la bolsa de recolección (pár. 7.3.1)
5. Corte irregular de la hierba	El dispositivo de corte no está en buen estado.	Contactar con un Centro de Asistencia para el afilado o la posible sustitución del dispositivo de corte.

PROBLEMA	POSIBLE CAUSA	SOLUCIÓN
6. Se advierten ruidos y /o vibraciones excesivas durante el trabajo	Dañada o partes aflojadas. La clavija del dispositivo de corte se ha salido.	Parar la máquina y quitar el cable de la bujía (fig. 22). Verificar eventuales daños. Controlar que no haya partes flojas y apretarlas si las hubiera. Proveer con los controles, sustituciones o reparaciones en un centro de asistencia especializado
	Fijación del dispositivo de corte aflojado o dispositivo de corte dañado	Parar el motor y desconectar el capuchón de la bujía. Contactar con un Centro de Asistencia para controles, sustituciones o reparaciones (pár. 8.1)

Si los problemas perduran después de haber aplicado las soluciones descritas, contactar con su Distribuidor.

15. ACCESORIOS POR ENCARGO

15.1 KIT PARA "MULCHING"

Desmenuza finamente la hierba cortada y la deja en el prado, como alternativa a la recolección en la bolsa (para máquinas preparadas) (fig. 23).

ET

TÄHELEPANU!: ENNE MASINA KASUTAMIST LUGEDA TÄHELEPANELIKULT ANTUD KASUTUSJUHENDIT. Säilitada edaspidiseks kasutamiseks.

SISUKORD

1. ÜLDANDMED 1
2. OHUTUSNÕUDED 1
   2.1 Väljaõpe 1
   2.2 Eeltööd 2
   2.3 Kasutamise ajal 2
   2.4 Hooldamine, hoidmine ja transportimine 3
   2.5 Keskkonnakaitse 3
3. MASINAGA TUTVUMINE 3
   3.1 Masina kirjeldus ja ettenähtud kasutusotstarve 3
   3.2 Ohutusmärgistus 4
   3.3 Andmesilt 4
   3.4 Põhikomponendid 4
4. KOKKUMONTEERIMINE 4
   4.1 Monteeritavad komponendid 4
   4.2 Kogumiskoti monteerimine 5
   4.3 Juhtraua monteerimine 5
5. JUHTSEADMED 5
   5.1 Käepide manuaalseks käivitamiseks 5
   5.2 Nupuga elektrilise käivitamisega mudelid 5
   5.3 Gaasihoob 5
   5.4 Kiiruse varieerimise seade 5
   5.5 Mootori piduri hoob / lõikeseade 5
   5.6 Edasiveo hoob 5
   5.7 Niitmiskõrguse reguleerimine 5
6. MASINA KASUTAMINE 6
   6.1 Eeltööd 6
   6.2 Ohutuskontrollid 6
   6.3 Käivitamine 7
   6.4 Töötamine 7
   6.5 Seiskamine 8
   6.6 Pärast kasutamist 8
7. REGULAARNE HOOLDUS 8
   7.1 Üldandmed 8
   7.2 Kütuse tankimine 8
   7.3 Mootoriõli kontroll/lisamine 9
   7.4 Puhastamine 9
   7.5 Lukustusmutrid- ja kruvid 9
   7.6 Aku 9
8. ERAKORRALINE HOOLDUS 9
   8.1 Lõikeseade 9
   8.2 Kiirusemuutja kaabli reguleerimine 10
9. HOIDMINE 10
10. TEISALDAMINE JA TRANSPORT 10
11. TEENINDUS JA REMONT 10
12. GARANTII KATE 10
13. HOOLDUSTÖÖDE TABEL 10
14. RIKETE TUVASTAMINE 11
15. LISASEADMED TELLIMISEL 12
    15.1 "Multsimis" komplekt 12

1. ÜLDANDMED

1.1 KUIDAS KASUTUSJUHENDIT LUGEDA

Kasutusjuhendi tekstis on mõned ohutuse või töötamise seisukohalt eriti tähtsat infot sisaldavad peatükid erinevalt esile toodud, järgmise kriteeriumi alusel:

TÄHELEPANU *või* **TÄHTIS** *sisaldab täpsustusi või uusi elemente eespool märgitu juurde, et masinat mitte kahjustada ega kahju tekitada.*

Sümbol ⚠ tähistab ohtu. Hoiatuste eiramisega võib kaasneda vigastuste oht iseendale või teistele isikutele ja/või kahju.

Punktid, mis on tähistatud hallide täppidega kontuuriga ruuduga, näitavad võimalikke omadusi, mida kõikidel käesolevas juhendis kirjeldatud mudelitel ei pruugi olla. Kontrollige, kas teie mudelil on nimetatud omadused.

Kõik tähistused "eesmine", "tagumine", "parem" ja "vasak" on määratletud juhiistmelt näoga sõidusuunas.

1.2 VIITED

1.2.1 Joonised

Käesoleva kasutusjuhendi joonised on nummerdatud 1,2,3 ja nii edasi. Joonistel kujutatud komponendid on tähistatud tähtedega A,B,C, ja nii edasi. Viide komponendile C joonisel 2 märgitakse tekstiga: "Vt joon. 2:C" või lihtsalt "(joon. 2.C)". Joonised on ligikaudsed. Tegelikud osad võivad joonistel kujutatutest erineda.

1.2.2 Pealkirjad

Kasutusjuhend on jagatud peatükkideks ja punktideks. Punkti "2.1. Väljaõpe" pealkiri on punkti 2 alapealkiri. "2. Ohutusnõuded". Viited pealkirjadele või punktidele on tähistatud lühendiga ptk või p ja vastava numbriga. Näiteks: "ptk 2" või "p 2.1".

2. OHUTUSNÕUDED

2.1 VÄLJAÕPE

⚠ ***Õppige tundma juhtseadmeid ja masina õigesti kasutamist. Õppige mootorit kiiresti seiskama. Hoiatuste ja kasutusjuhendite mittejärgimine võib põhjustada tuleohtu ja/või tõsiseid vigastusi.***

- Ärge kunagi lubage masinat kasutada lastel või inimestel, kes ei ole juhistega vajalikul määral tutvunud. Kohalikud seadused võivad sätestada kasutaja miinimumea.
- Ärge kasutage kunagi masinat, kui kasutaja on väsinud või haige või on tarvitanud ravimeid, uimasteid, alkoholi või aineid, mis mõjuvad kahjulikult tema reageerimisvõimele ja tähelepanule.
- Keelatud on vedada lapsi või teisi reisijaid.
- Pidage meeles, et seadmega töötaja või selle kasutaja vastutab õnnetuste ja kahjustuste eest, mis võivad tekkida teistele inimestele või nende omandile. Kasutaja vastutusalas on hinnata töökoha võimalikke ohtusid ja võtta kõik vajalikud ettevaatusabinõud enda ja teiste ohutuse tagamiseks, eriti nõlvadel, konarlikul, libedal või ebastabiilsel pinnal.
- Kui soovite masina anda või laenata teistele, veenduda, et kasutaja tutvuks käesolevas kasutusjuhendis olevate instruktsioonidega.

2.2 EELTÖÖD

Isikukaitsevahendid

- Kandke sobivaid riideid, vastupidavaid tööjalatseid, millel on libisemisvastane tald, ja pikki pükse. Masinat ei tohi käivitada paljajalu või lahtiste sandaalidega. Kandke kuulmise kaitseks kõrvaklappe.
- Kanda ei tohi salle, särke, keesid, käevõrusid, hõljuvaid riideid, paelu või lipse ja muid rippuvaid või laiu lisandeid, mis võiksid takerduda masinasse või tööpiirkonnas olevatesse esemetesse ja materjalidesse.
- Pikad juuksed tuleb kokku siduda.

Tööala / Masin

- Uurida hoolega läbi kogu tööala ja eemaldada sealt kõik, mida masin võiks eemale paisata või mis võiks kahjustada lõikeseadet ja liikuvaid osi (kivid, oksad, traadid, luud, jne.).

Sisepõlemismootor: kütus

⚠ **OHT**! Hoiatus: kütus on väga tuleohtlik.

- Säilitada kütust selleks ettenähtud kütuseanumates kindlas kohas, eemal kuumaallikatest ja lahtisest tulest.
- Puhastage anumad leheprügist ja määrderasvast.
- Anumaid ei tohi jätta laste käeulatusse.
- Kütuse tankimise ja käsitsemise ajal ei tohi suitsetada.
- Kütuse valamiseks kasutage lehtrit, valage lageda taeva all.
- Ärge hingake kütuseaure sisse.
- Ärge valage kütust ega võtke ära mahuti korki, kui mootor käib või on soe;
- Avada aeglaselt mahuti kork lastes aeglaselt välja sisemine rõhk.
- Ärge valgustage sisu kontrollimiseks mahuti ava tulega.
- Kui bensiin valgub maha, ärge käivitage mootorit vaid eemaldage masin alalt, kuhu kütus valgus ja vältige põlengu võimalust, kuni bensiin on ära auranud ja aurud hajunud.
- Puhastada kohe kõik kütusejäljed masinalt või maapinnalt.
- Panna alati tagasi ja sulgeda kindlalt mahuti ja kütuseanuma korgid.
- Ärge käivitage masinat kohas, kus seda tangiti; mootor tuleb käivitada vähemalt 3 meetri kaugusel kohast, kus tangiti kütust.
- Vältige kütuse kokkupuutumist riietega, kui see peaks nii minema, siis vahetage riided enne mootori käivitamist.

2.3 KASUTAMISE AJAL

Tööala

- Masinat ei tohi käivitada siseruumides, kus ohtlik vingugaas võiks koguneda. Masinat tohib käivitada vabas õhus või hästi õhutatud kohas. Pidage meeles, et heitgaasid on mürgised.
- Masina käivitamise ajal ei tohi summuti ja heitgaasid olla suunatud tuleohtlike materjalide poole.
- Masinat ei tohi kasutada plahvatusohtlikus keskkonnas, tuleohtlike vedelike, gaaside või tolmu läheduses. Elektrikontaktid või mehaaniline hõõrdumine võivad tekitada sädemeid, mis võivad tolmu või aurud süüdata.
- Töötage ainult päevavalguses või heas kunstvalguses ja hea nähtavuse juures.
- Hoidke inimesed, lapsed ja loomad tööalalt eemale. Lapsed peavad olema teise täiskasvanu järelevalve all.
- Ärge töötage märja rohu, vihma või tormiohuga, eriti äikese võimaluse korral.
- Olge eriti tähelepanelik maapinna ebatasasuste (kraavid, rentslid), kallakute ja peidetud ohtude suhtes ning pöörake tähelepanu takistusele , mis võivad piirata nähtavust.
- Pöörata tähelepanu järsakute, kraavide või piirete ääres. Masin võib ümber minna, kui üks ratas läheb üle serva või kui serv variseb.
- Töötada kallakuga risti ja mitte kunagi üles/alla suunas, olles ettevaatlik suunda muutes ja pöörata tähelepanu, et rattad ei puutuks vastu takistusi (kivid, oksad, juured, jne.), mis võiksid põhjustada külgsuunas libisemist või kontrolli kaotamist masina üle.
- Kui masinat kasutatakse tee lähedal, pöörake tähelepanu liiklusele.

Toimimisviis

- Olge tagurdamisel ettevaatlik. Enne tagurdamist ja tagurdamise ajal vaadake alati seljataha veendumaks, et seal ei ole takistusi.
- Ärge kunagi jookske, vaid kõndige.
- Vältida enda vedamist muruniitja poolt.
- Hoida käed ja jalad alati lõikeseadmest eemal nii käivitamise kui masina kasutamise ajal.
- Tähelepanu: lõikeelement pöörleb veel paar sekundit ka pärast välja lülitamist ja mootori seiskamist.
- Hoida alati eemale väljaviskeavast.
- Lülitage välja lõikeseadmed ;
  - Ühelt tööalalt teisele liikudes
  - Ilma rohuta pinnasel liikudes
- Lülitage lõikeseade välja, peatage mootor, võtke küünla kork maha ja eemaldage süütevõti (kui on):
  - Iga kord, kui masin jääb järelvalveta.
- ⚠ Purunemiste või õnnetuste korral töö ajal seisata koheselt mootor ja eemaldada masin, et vältida lisakahjustusi; õnnetuste puhul vigastustega endale või teistele alustada koheselt olukorrale vastavate esmaabivõtetega ja pöörduda vajaliku ravi saamiseks tervishoiuasutuse poole. Eemaldada hoolikalt võimalikud jäägid, mis võiksid põhjustada tähelepanuta jäämise korral kahjustusi või vigastusi inimestele või loomadele.
- ⚠ Antud kasutusjuhendis toodud müra- ja vibratsioonitase on masina kasutamise maksimumnäitajad. Tasakaalust väljas lõikeseadme kasutamine, liigne liikumiskiirus, hoolduse puudumine mõjutavad märkimisväärselt müra

ja vibratsiooni. Seetõttu on vajalik tarvitusele võtta ennetavaid meetmeid, et hoida ära kõrgest mürast ja vibratsiooni survest põhjustatud kahjustused; tegeleda masina hooldusega, kanda müravastaseid kõrvaklappe, teha töö ajal pause.

Kasutuspiirangud
- Masinat ei tohi kasutada, kui selle kaitseseadised on katki, puuduvad või on valesti paigaldatud (kogumiskorv, külgväljaviske kaitse, tagaväljaviske kaitse).
- Ärge kasutage masinat, kui lisaseadmed/vahendid ei ole paigaldatud ettenähtud punktidesse.
- Ärge eemaldage, lülitage välja, välistage ega manipuleerige olemasolevaid ohutussüsteeme.
- Ärge muutke mootori seadeid ega reguleerige üle. Kui mootor pannakse tööle liiga kõrgetel pööretel, suureneb vigastuste oht.
- Masinat ei tohi ülemääraselt pingutada ega liiga väikest masinat kasutada liiga raskete tööde tegemiseks; sobiva masina kasutamine vähendab riske ja parandab töö kvaliteeti.

2.4 HOOLDAMINE, HOIDMINE JA TRANSPORTIMINE

Regulaarne hooldamine ja õigesti hoidmine tagab masina ohutuse ja jõudluse.

⚠ Ärge kasutage kulunud või kahjustunud osadega masinat. Vigadega või kahjustatud osad tuleb välja vahetada ning mitte kunagi parandada. Kasutada ainult originaal varuosi: mitte–originaal varuosade kasutamine ja/või ebaõige monteerimine kahjustab masinat ohutust, võib põhjustada õnnetusi või vigastusi inimestele ja vabastab valmistaja mistahes kohustusest või vastutusest.

Hooldamine
- Põlenguohu vähendamiseks kontrollige regulaarselt masinat õli ja/või kütuselekete suhtes.
- Masina reguleerimistöid tehes tuleb olla ettevaatlik vältimaks sõrmede jäämist liikuva lõikeseadme ja masina liikumatute osade vahele.

Hoidmine
- Ärge hoidke masinat, mille mahutis on kütust, ruumis, kus kütuseaurud võiksid jõuda leegini, sädemeni või kuumaallikani.
- Tuleohu vähendamiseks ei tohi anumaid tekkinud jääkmaterjalidega jätta siseruumi.

Teisaldamine ja transport
- Kui masinat transporditakse sõiduvahendil, siis:
  1. laadige masinat väljalülitatud mootoriga, tõugates, kasutades piisavat arvu inimesi.
  2. sulgege kütusekraan (kui on ettenähtud).
  3. paigutage masin nii, et see ei oleks kellelegi ohuks
  4. kinnitage kindlalt masina külge lintide või kettidega, et vältida masina ümberminekut, selle kahjustamist ning kütuse väljavoolamist.

2.5 KESKKONNAKAITSE

Masina kasutamisel jälgige alati keskkonnanõudeid, see on meie kõigi kooselu ja keskkonna huvides.
- Vältige naabrite häirimist. Kasutada masinat ainult mõistlikel kellaaegadel (mitte varahommikul või hilisõhtul, kui see võiks inimesi segada).
- Järgige täpselt kohalikke jäätmekäitlusnorme pakendite, õlide, kütuse, filtrite, kahjustatud osade või mis tahes muude keskkonnaohtlike elementide kõrvaldamise kohta; neid jäätmeid ei tohi visata prügi hulka, vaid need tuleb eraldada ja viia vastavatesse kogumispunktidesse, kus hoolitsetakse materjalide ringlussevõtu eest.
- Jääkmaterjalide ümber töötlemisel järgige kohalikke nõudeid.
- Kui masin kasutusest kõrvaldatakse, ärge visake seda loodusesse, vaid viige see vastavalt kohalikele kehtivatele normidele jäätmekäitluspunkti.

3. MASINAGA TUTVUMINE

3.1 MASINA KIRJELDUS JA ETTENÄHTUD KASUTUSOTSTARVE

Masin on muruniiduk, mille kasutaja seisab püsti. Masin peamised koostisosad on mootor, mis käivitab karteriga kaetud lõikeseadme, rattad ja juhtraud.

Kasutaja saab juhtida masinat ja käivitada põhilisi juhtimisseadmeid jäädes alati juhtraua taha ja seega ohutusse kaugusesse pöörlevast lõikeseadmest. Kasutaja kaugenemine masinast põhjustab mootori ja pöörleva seadme seiskumise paari sekundi jooksul.

3.1.1 Ettenähtud kasutus

Antud masin on kavandatud ja toodetud muru niitmiseks (ja kogumiseks) aedades ja rohualadel, mille suurus vastab lõikevõimsusele, mida teostab seisev töötaja.

Masin on suuteline:
1. niita rohtu ja koguda seda kogumiskorvi
2. niita rohtu ja paisata see maha tahapoole
3. niita rohtu ja paisata see välja külgsuunas (kui on paigaldatud)
4. niita rohtu, purustada ja jätta maapinnale ("multsimis" efekt - kui on paigaldatud).

Eriliste lisaseadmete, mis on tootja poolt ette nähtud kui originaalvarustus või eraldi ostetav, kasutamine võimaldab teostada antud tööd erineval moel, mida on kirjeldatud antud kasutusjuhendis või juhendites, mis saadavad eraldi iga lisaseadet.

3.1.2 Ebaõige kasutus

Mistahes muu kasutus, mis erineb ülalnimetatust, võib olla ohtlik ja tekitada kahju. inimestele ja/või esemetele. Ebaõige kasutuse alla käivad (näiteks, aga mitte ainult):
- Masinal teiste inimeste, laste ja loomade vedu, sest nad võivad kukkuda ja saada raskelt vigastada ning võivad takistada ohutut juhtimist.
- Lasta ennast masinal vedada;
- Kasutada masinat koormuste vedamiseks või lükkamiseks;
- Sisestada lõikeseade ilma rohuta lõikudel;
- Kasutada masinat lehtede või prügi kogumiseks;
- Masina kasutamine hekkide pügamiseks või rohust erineva taimestiku niitmiseks;

– Masina kasutamine rohkem kui ühe inimese poolt;

TÄHTIS *Masina ebaõige kasutus muudab garantii kehtetuks ja välistab igasuguse tootjapoolse vastutuse, jättes kasutaja kanda kõik kulukohustused, mis tulenevad talle endale või teistele isikutele tekitatud kahjust või vigastustest.*

3.1.3 Kasutaja tüüp

Masin on ette nähtud kasutamiseks tarbijatele, seega mitteprofessionaalsetele operaatoritele. Masin on ette nähtud harrastuskasutuseks.

TÄHTIS *Masinat peab korraga kasutama ainult üks töötaja.*

3.2 OHUTUSMÄRGISTUS

Masina peal on kujutatud mitmesugused sümbolid (joon. 2). Nende ülesanne on tuletada masinaga töötajale meelde toimimisviise, mida tuleb järgida masina kasutamiseks vajaliku hoolikuse ja ettevaatusega. Sümbolite tähendus:

Tähelepanu! Lugeda juhendeid enne masina kasutamist.

Hoiatus! Ärge pange käsi või jalgu lõikeseadmete korpusesse. Ühendada lahti küünla piip ja lugeda juhendeid enne mistahes hooldus- või parandustöö teostamist.

Oht! TMasina kasutamise ajal hoida tööpiirkonnast eemale kõrvalised isikud.

Oht! Ärge pange käsi või jalgu lõikeseadmete korpusesse.

TÄHTIS *Kulunud või loetamatuks muutunud kleepsildid tuleb välja vahetada. Uusi kleepsilte saab volitatud teeninduskeskusest.*

3.3 ANDMESILT

Masina andmesildil on märgitud järgmised andmed (jn 1):

1. Müravõimsuse tase
2. CE Vastavusmärgistus
3. Tootmisaasta
4. Muruniitja tüüp
5. Matriklinumber
6. Ehitaja nimi ja aadress
7. Artiklikood
8. Nominaalvõimsus ja mootori töötamise maksimaalne kiirus
9. Kaal kilodes

Kirjutage masina identifitseerimisandmed kaane tagaküjel olevale sildile õigetesse lahtritesse.

TÄHTIS *Iga kord, kui võtate ühendust volitatud teeninduskeskusega, kasutage masina identifitseerimiseks andmeid andmesildilt.*

TÄHTIS *Vastavusdeklaratsiooni näidis asub kasutusjuhendi viimastel lehekülgedel.*

3.4 PÕHIKOMPONENDID

Masin koosneb järgmistest peamistest komponentidest, millel on järgmised funktsioonid (jn 1):

A. **Korpus**:on karter, mis ümbritseb pöörlevaid lõikeseadmeid.
B. **Mootor**: töötab nii lõikeseadme kui rataste veo ajamina (kui rattad peavad vedama);
C. **Lõikeseade**: muruniitmise seade.
D. **Tagaväljaviske kaitse**: on on ohutuskaitse, mis takistab lõikeseadmete kogutud esemetel masinast eemale paiskumist.
E. **Tagaväljaviske deflektor**: lisaks niidetud rohu kogumisele on sel ka ohutusfunktsioon, takistades võimalikel lõikeseadme poolt kogutud esemetel masinast kaugele lendamist.
F. **Külgmise väljaviske kaitse (kui on ette nähtud)**: on ohutuskaitse, mis takistab lõikeseadmete kogutud esemetel masinast eemale paiskumist.
G. **Külgväljaviske deflektor (kui on paigaldatud)**: lisaks niidetud rohu kogumisele on sel ka ohutusfunktsioon, takistades võimalikel lõikeseadme poolt kogutud esemetel masinast kaugele lendamist.
H. **Kogumiskorv**: lisaks niidetud rohu kogumisele on sel ka ohutusfunktsioon, takistades võimalikel lõikeseadme kogutud esemetel masinast kaugele lendamist.
I. **Juhtraud**: sellest hoiab töötaja töö ajal kinni. Selle pikkus tagab töötajale töö ajal pöörlevast lõikeseadmest ohutu kauguse.
J. **Lõikeseadme / mootori piduri hoob**: hoob lülitab mootori sisse ja välja samaaegselt lõikeseadmega.
K. **Edasiveo hoob**: hoob lülitab sisse rataste veo, millega masin saab edasi liikuda.

4. KOKKUMONTEERIMINE

⚠ Kohustuslikke ohutusnõudeid, mida tuleb masina kasutamisel järgida, on kirjeldatud 2. ptk. Järgige hoolikalt neid nõudeid, et mitte sattuda tõsisesse ohtu.

Ladustamis– ja transpordipõhjustel ei ole masina mõnesid komponente külge pandud otse tehases, vaid need tuleb masina külge monteerida pärast pakendi eemaldamist järgides järgnevaid instruktsioone.

⚠ Pakkige lahti ja monteerige ainult tasasel ja kõval pinnal, kus on piisavalt ruumi masina ja pakendite liigutamiseks, kasutades alati sobivaid tööriistu. Masinat ei tohi kasutada enne peatükis "MONTEERIMINE" toodud juhiste lõpule viimist.

4.1 MONTEERITAVAD KOMPONENDID

Monteerimisel kasutatavad komponendid on kaasa pakitud.

4.1.1 Lahtipakkimine

1. Avage pakend ettevaatlikult, et komponente mitte kaotada
2. Tutvuge kastis kaasas oleva dokumentatsiooniga, sealhulgas juhendiga.
3. Võtke kõik pealemonteerimata komponendid kastist välja.
4. Tõstke masin kastist välja.
5. Kõrvaldage kast ja pakendid vastavalt kohalikele eeskirjadele.

4.2 KOGUMISKOTI MONTEERIMINE

Korv on tarnimisel kokkupandud.
Vaadake, kas kõik osad on õigesti kokkupandud (jn 3.A).

4.3 JUHTRAUA MONTEERIMINE

Tõstke juhtraud ettevaatlikult tööasendisse (jn 4.A).

Sisestada käivitustross spiraali ja kinnitada mutriga (jn 4.B).

5. JUHTSEADMED

5.1 KÄEPIDE MANUAALSEKS KÄIVITAMISEKS

Mootori manuaalseks käivitamiseks (jn 5.A).

5.2 NUPUGA ELEKTRILISE KÄIVITAMISEGA MUDELID

ENGINE START Mootori elektriliseks käivitamiseks (jn 5.B).

5.3 GAASIHOOB

Reguleerib mootori pöörete arvu (jn 6.A).
Kleebisel märgitud asendid tähistavad:

1. **Täiskäik.** Kasutada alati masina töötamise ajal.

2. **Miinimumpöördeid.** Kasutatakse siis, kui mootor on ümberliigutamise ajal piisavalt soe.

3. **Õhuventiil sees.** Kasutatakse mootori külmstardiks.

5.4 KIIRUSE VARIEERIMISE SEADE

Kiiruse varieerija reguleerib edasiliikumiskiirust (jn 7.A).
Kleebisel märgitud asendid tähistavad:

1. **Suurim kiirus.**

2. **Väikseim kiirus.**

TÄHTIS *Üleminekut ühelt kiiruselt teisele tuleb teostada töötava mootoriga ja sisestatud veoga. Ärge puutuge variaatorit, kui mootor seisab. See võib variaatorit kahjustada.*

TÄHELEPANU *Kui masin ei liigu edasi juhtseadme asendis «🐇», piisab juhtseadme viimisest asendisse «🐢» ja kohe pärast seda viia tagasi asendisse «🐇».*

5.5 MOOTORI PIDURI HOOB / LÕIKESEADE

Hoovast käivitatakse ja seisatakse mootor ning lülitatakse lõikeseade sisse või välja (jn 8.A).

5.6 EDASIVEO HOOB

Lülitab sisse rataste veo, millega masin saab edasi liikuda.

1. **Edasivedu sisselülitatud.** Muruniiduk liigub edasi, kui hoob on vastu juhtrauda (jn 8.B). Kui hoob lahti lasta, lõpetab muruniiduk liikumise.

TÄHTIS *Mootorit tuleb käivitada alati väljalülitatud edasiveoga.*

TÄHTIS *Ülekande kahjustamise vältimiseks vältida masina tagasi tõmbamist sisestatud ülekandega.*

5.7 NIITMISKÕRGUSE REGULEERIMINE

Muru niitmiseks erineval kõrgusel tõstetakse või langetatakse muruniiduki korpust.

⚠ ***Protseduuri tuleb teha seisva lõikeseadmega.***

- **Tüüp "I" reguleerimine.**
Lõikekõrguse muutmiseks lastakse nupule (jn 9.A) vajutuse ja käepidemega (9.B) masina kere soovitud asendisse.

- **Tüüp "II" reguleerimine.**
Lõikekõrguse muutmiseks lastakse kere vastava hoovaga (jn 9.C) soovitud kõrgusele.

6. MASINA KASUTAMINE

⚠ ***Kohustuslikke ohutusnõudeid, mida tuleb masina kasutamisel järgida, on kirjeldatud 2. ptk. Järgige hoolikalt neid nõudeid, et mitte sattuda tõsisesse ohtu.***

TÄHTIS *Mootori ja aku (kui on olemas) juhised leiate vastavatest juhenditest.*

6.1 EELTÖÖD

Enne töö alustamist tuleb teha rida kontrolle ja operatsioone, et tagada kasulik ja maksimaalselt ohutu töö.

Seadke muruniiduk hästi toestatult ja horisontaalses asendis maapinnale.

6.1.1 Õli ja bensiini lisamine

TÄHTIS *Masin tarnitakse ilma mootoriõli ja kütuseta.*

Enne masina kasutamist kontrollige kütuse ja õlitaset (lõik 7.2, lõik 7.3). Kütuse tankimise ja õli lisamise protseduuri ja ettevaatusabinõude kohta vaata (lõik 7.2, lõik 7.3) ja mootori juhendit.

6.1.2 Masina tööks ettevalmistamine

TÄHELEPANU *Antud masinaga on võimalik muru niita mitmel erineval moel; enne töö alustamist tuleb masin seadistada vastavalt soovitud niitmistüübile.*

a. Eelseadistamine niitmiseks ja rohu kogumiskorvi kogumiseks:

- **Tüüp "I"**
  1. Pange kogumiskorv joonisel (jn 10.A) näidatud asendisse. Pange küljepulgad juhtraua all juhikutesse (jn 10.B) ja tõugake korvi, kuni kuulete klõpsu (jn 10.C).

- **Tüüp "II"**
  1. Tõstke üles tagaväljaviske kaitse (jn 10.D) ja pange kogumiskorv (jn 10.E) joonisel näidatud kohta.

b. Eeltööd lõikamiseks ja rohu tagaväljaviskeks:

- **Tüüp "I"**
  1. Eemaldada kogumiskorv.
  2. Tõstke tagaväljaviske kaitse (jn 11.A) üles ja kinnitage tagaväljaviske deflektor (jn 11.C) oma avadesse, kontrollige, et see oleks stabiilne.
  3. Külgväljaviske võimalusega mudelitel: vaadake, kas külgväljaviske kaitse (jn 11.D) on alla lastud.

Tagaväljaviske deflektori eemaldamine:
1. Tõsta üles tagaväljaviske kaitse (jn 11.A);
2. Tõsta tagaväljaviske deflektor (jn 11.C) oma avadest väja.

- **Tüüp "II"**
  1. Eemaldada kogumiskorv ja veenduda, et tagaväljaviske kaitse (jn 11.A) jääks stabiilselt alla.

c. Eelseadistamine niitmiseks ja rohu peenestamiseks ("multsimis" funktsioon):
1. Tõstke tagaväljaviske kaitse (jn 12.A) üles ja pange deflektori kork (jn 12.B) väljaviskeavasse.
2. Külgväljaviske võimalusega mudelitel: vaadake, kas külgväljaviske kaitse (jn 11.D) on alla lastud.

Deflektori korgi eemaldamiseks:
1. Tõsta üles tagaväljaviske kaitse (jn 12.A);
2. Võtke deflektori kork (jn 12.B) ära.

d. Eeltööd lõikamiseks ja rohu külgväljaviskeks:
1. Tõstke tagaväljaviske kaitse (jn 12.A) üles ja pange deflektori kork (jn 12.B) väljaviskeavasse.
2. Tõsta üles külgväljaviske kaitse (jn 13.A);
3. Paigaldada külgväljaviske deflektor (jn 13.E).
4. Sulgeda külgväljaviske kaitse (jn 13.A) nii, et külgväljaviske deflektor (jn 13.E) oleks blokeeritud.

Külgväljaviske deflektori eemaldamine:
1. Tõsta üles külgväljaviske kaitse (jn 13.A);
2. Eemaldada külgväljaviske deflektor (jn 13.E).

Deflektori korgi eemaldamiseks:
1. Tõsta üles tagaväljaviske kaitse (jn 12.A);
2. Võtke deflektori kork (jn 12.B) ära.

6.1.3 Niitmiskõrguse reguleerimine

Muudke niitmiskõrgust vastavalt juhistele (lõik 5.7).

6.1.4 Juhtraua kõrguse reguleerimine

Juhtrauda saab seada 3 erinevasse asendisse, mida on näidatud juhtraua all oleval näidikul (jn 14.A). Tööasendist saab juhtraua seada ka suletud asendisse.

⚠ ***Protseduuri tuleb teha seisva lõikeseadmega.***

Juhtraua kõrguse muutmiseks vajutage hoobadele juhtraua külgedel (jn 14.B) ja hoidke selles asendis. Seadke juhtraud ettevaatlikult soovitud kõrgusele ja laske hoobadest lahti.

6.2 OHUTUSKONTROLLID

Sooritada tuleb allloetletud ohutuskontrollid ja kontrollida, et tulemused vastaksid tabelis näidatule.

⚠ ***Tehke alati enne kasutamist ohutuskontrollid.***

6.2.1 Üldine ohutustest

Objekt	Tulemus
Lõikeseade	Kahjustamata, mitte kulunud.
Tagaväljaviske kaitse; kogumiskorv	Terved. Kahjustused puuduvad. Korralikult paigaldatud.
Külgväljaviske kaitse, külgväljaviske deflektor	Terved. Kahjustused puuduvad. Korralikult paigaldatud.
Mootori piduri hoob / lõikeseade	Hoob peab liikuma vabalt, mitte raskendatult ja vabastamisel peab automaatselt ja kiiresti tagasi liikuma algasendisse.
Käepide ja käivitustross.	Tross peab olema terve.
Masina ja lõikeseadme kruvid-mutrid.	Korralikult kinni (mitte lõdvad)
Kütusevoolikud ja ühendused.	Lekked puuduvad.
Õlivoolikud	Lekked puuduvad. Kahjustused puuduvad.
Küünla piip	Ühendatud küünlale.
Proovijuhtimine	Ebanormaalset vibratsiooni ei ole. Ebanormaalseid helisid ei ole

6.2.2 Masina töötamise test

Tegevus	Tulemus
Käivitage masin (lõik 6.3)	Lõikeseade peab liikuma.
Vajutage edasiveo hooba.	Rattad panevad masina liikuma.
Laske edasiveo hoob lahti.	Rattad seiskuvad ja masin lõpetab edasiliikumise.
Laske mootori piduri / lõikeseadme hoob lahti	Mootor ja lõikeseade seiskuvad mõne sekundi jooksul.

⚠ ***Kui mõni tulemustest ei vasta tabelites märgitud tulemustele, siis ei ole võimalik masinat kasutada! Masin tuleb sel juhul saata teeninduskeskusesse kontrolli ja parandusse.***

6.3 KÄIVITAMINE

TÄHELEPANU *Käivitada masin tasasel pinnal, millel ei ole takistusi ega kõrget rohtu.*

6.3.1 Manuaalse käivitusega mudelid

1. **Külmalt käivitamine**: lükake gaas asendisse "õhuventiil sees (jn 6.A) (kui on olemas).
2. Tõmmake mootori piduri / lõikeseadme hooba juhtraua poole (jn 15.A).

TÄHELEPANU *Mootori piduri /lõikeseadme hooba tuleb hoida vastu juhtrauda või mootor seiskub.*

3. Võtke käivituskangist kinni ja tõmmake mootor käivitustraadist käima (jn 15.B).
4. Pärast käivitamist lükake gaas täispööretele (kui on olemas).

MÄRKUS Õhuventiili kasutamine sooja mootoriga võib määrida küünla ja põhjustada mootori ebakorrapärast tööd.

6.3.2 Nupuga elektrilise käivitamisega mudelid

1. Pange aku mootoris oma kohale (jn 16.A). (järgida mootori kasutusjuhendis toodud juhtnööre)
2. Pange turvavõti sisse (jn 16.B).
3. Tõmmake mootori piduri / lõikeseadme hooba juhtraua poole (jn 15.A).

TÄHELEPANU *Mootori piduri /lõikeseadme hooba tuleb hoida vastu juhtrauda või mootor seiskub.*

4. Vajutage käivitusnupule ja hoidke seda all, kuni mootor käivitub. (jn 16.D).

6.4 TÖÖTAMINE

TÄHTIS *Töötamise ajal hoida alati ohutut distantsi pöörlevast lõikeseadmest vastavalt juhtraua pikkusele.*

6.4.1 Muru niitmine

1. Alustage muru niitmist muruplatsil.;
2. Muutke edasiliikumiskiirust ja/või niitmiskõrgust (lõik 5.7) vastavalt platsi tingimustele (muru kõrgus, tihedus, niiskus) ja lõigatava muru kogusele.

Kui kasutata muru "multsimist" või tagaväljalaset: vältige liiga suure koguse muru niitmist korraga. Kunagi ei tohi niita ühe niidukorraga rohkem, kui üks kolmandik niidetava rohu kõrgusest (jn 17).

3. Muru kvaliteet saab parem, kui niita alati samal lõikekõrgusel ja vaheldumisi kahes suunas (jn 18).

Külgväljaviskega mudelil: soovitav on niita nii, et väldıtakse rohu paiskamist veel niitmata murule.

6.4.2 Mõned nõuanded ilusa muru säilitamiseks

Iga tüüpi muru on erinevate omadustega ning võib hoolduseks vajada erinevaid tingimusi; lugeda alati seemnepakendilt soovitusi niitmiskõrguse kohta, mis on seotud vastava tööpiirkonna kasvutingimustega. Tuleb arvestada, et enamus murutaimedest koosneb ühest varrest ja ühest või rohkemast lehtedest. Kui lehed lõigatakse täielikult maha, muru kahjustub ja taastumine on raskendatud. Üldiselt kehtivad järgnevad soovitused:

- liiga madal lõige põhjustab rebimist ja muruvaiba hõrenemist, väljanägemine "laiguline";
- suvel peab niitma kõrgemalt, et vältida maapinna kuivamist;
- niita ei tohi märga rohtu; see võib vähendada niitmisefektiivsust ja põhjustada muru pöörleva seadme külge jäämist ja põhjustab muruvaiba rebimist;

• kui muru on eriti kõrge, tuleb esmalt niita masina kõrgeimal lubatud niidukõrgusel ja seejärel niita teist korda kahe või kolme päeva pärast.

6.4.3 Kogumiskorvi tühjendamine

Kui kogumiskorv (jn 1.H) saab liiga täis, ei ole rohu kogumine enam tõhus ja muruniitja hääl muutub.

Sisunäidikuga kogumiskorviga mudelil:

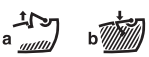

1. ülal (a) = tühi
2. all (b) = täis

Liikuva lõikeseadmega töötamise ajal jääb indikaator üles niikauaks, kui korvi mahub niidetud rohtu; kui see vajub alla, tähendab, et kogumiskorv on täis ja see tuleb tühjendada.

Kogumiskorvi eemaldamiseks ja tühjendamiseks:
– Laske mootori / lõikeseadme pidurihoob lahti ja oodake lõikeseadme seiskumist (lõik 6.5);

• Ainult "II" tüüpi korviga
– Tõsta üles tagaväljaviske kaitse (jn 10.D).

– Haarata kinni sangast ja eemaldada kogumiskorv, hoides seda püsti.

6.5 SEISKAMINE

Masina seiskamiseks:
1. Laske mootori piduri / lõikeseadme hoob lahti (jn 19.A);
2. Oodake lõikeseadme seiskumist;

⚠ Mootor võib vahetult pärast seiskumist olla väga kuum. Ärge puudutage summutit või selle läheduses olevaid osi. See võib tekitada põletusi.

Jätke masin ja mootor seisma;
– ühelt tööalalt teisele liikudes;
– ilma rohuta pinnasel liikudes;
– alati kui peate ületama mõnd takistust;
– enne kui reguleerida niitmiskõrgust.
– iga kord, kui eemaldatakse või pannakse tagasi kogumiskorv;
– iga kord, kui eemaldatakse või paigaldatakse tagaväljaviske deflektor (kui on ettenähtud).
– iga kord, kui eemaldatakse või paigaldatakse külgväljaviske deflektor (kui on ettenähtud).

6.6 PÄRAST KASUTAMIST

1. Peatage masin (lõik. 6.5).
2. Enne, kui paigutada masin mistahes ruumi, lasta mootoril maha jahtuda.
3. Puhastage masin (lõik 7.4).
4. Kontrollige, et osad ei oleks lahti tulnud või kahjustada saanud. Vajadusel asendage kahjustatud osad ja keerake kinni lõdvenenud kruvid ja poldid.

TÄHTIS *Elektrilise käivitusega mudelitel võtke võti (kui on olemas) või aku alati enne masina järelevalveta jätmist ära.*

7. REGULAARNE HOOLDUS

7.1 ÜLDANDMED

⚠ Kohustuslikke ohutusnõudeid, mida tuleb masina kasutamisel järgida, on kirjeldatud 2. ptk. Järgige hoolikalt neid nõudeid, et mitte sattuda tõsisesse ohtu.

⚠ Enne masina kontrollimist, puhastamist, hooldamist või reguleerimist:
- ***lülitage mootor välja;***
- ***vaadake, kas kõik liikuvad osad on täielikult peatunud;***
- ***oodake, et mootor jõuaks maha jahtuda;***
- ***võtke lahti küünla piip;***
- ***lugege juhiseid;***
- ***Kandke sobivaid riideid, töökindaid ja kaitseprille.***

- Hooldustööde sagedust ja tüüpi on kokkuvõtlikult kirjeldatud "Hooldustabelis". Tabeli eesmärk on aidata teid masina töökindluse ja ohutuse säilitamisel. Seal on kirjas peamised tööd ja nende teostamise sagedus. Tehke vastavad toimingud esimesena saabuval tähtajal.
- Mitteoriginaalvaruosade ja -tarvikute kasutamine ja/ või vale paigaldamine võib mõjutada negatiivselt masina tööd ja ohutust. Tootja keeldub igasugusest vastutusest kahju või vigastuste eest, mis on tingitud mitteoriginaalvaruosade ja -tarvikute kasutamisest.
- Originaalvaruosi saab volitatud teeninduskeskustest ja edasimüüjatelt.

TÄHTIS *Kõik hooldus- ja reguleerimistööd, mida ei ole käesolevas juhendis kirjeldatud, tuleb lasta teha edasimüüjal või spetsiaalses teeninduskeskuses.*

7.2 KÜTUSE TANKIMINE

Kütuse lisamiseks:
1. Keerake kütusepaagi kork maha .
2. Pange lehter sisse.
3. Tankige ja seejärel eemaldage lehter.
4. Lõpuks keerake kork korralikult kinni ja koristage mahaloksunud kütus.

TÄHELEPANU *Ärge täitke bensiinipaaki ääreni.*

TÄHTIS *Vältige bensiini valamist mootori või masina plastikust osadele, et vältida nende kahjustumist ja puhastada koheselt juhuslikult valatud bensiini jäljed. Garantii ei kata bensiini tekitatud kahjusid plastikust osadele.*

TÄHELEPANU *Kütus on kiirestiriknev ja seda ei tohiks paagis hoida üle 30 päeva. Enne pikemaajalist ladustamist tankige viimase töökorra eel vaid niipalju kütust, kui selle lõpetamiseks vaja läheb (ptk. 9).*

7.3 MOOTORIÕLI KONTROLL/LISAMINE

Masina nõuetekohase töötamise ja kestvuse tagamiseks, tuleb korrapäraselt vahetada mootori õli, vastavalt mootori kasutusjuhendis näidatud sagedusele.
Õli võib välja võtta spetsialiseeritud teeninduskeskuses või tõmmates täiteavausest süstlaga, arvestades, et operatsiooni tuleb võib-olla teostada mitu korda, et olla kindel karteri täielikus tühjendamises.
Kontrollida õlitaset enne masina uuesti kasutamist.

7.3.1 Kontrollimine / lisamine

Protseduur:
- Seadke masin kontrolliks tasasele pinnale.
- Pühkige õlivarda ümbert puhtaks. Keerake lahti ja tõmmake varras välja. Puhastage varras.
- Lükake õlivarras täielikult sisse ilma seda oma kohale kruvimata.
- Tõmmake varras uuesti välja. Lugege vardalt õlitase.
- Lisage kuni märgini "MAX".

⚠ Liigne lisamine võib põhjustada mootori ülekuumenemist. Kui tase ületab märki "MAX", tuleb õli seni välja lasta kuni saavutatakse õige tase.

7.4 PUHASTAMINE

Puhastage masinat pärast iga kasutamist.

7.4.1 Masina puhastamine

- Pärast igat niitmist pesta masin hoolikalt veega; puhastada korpuse külge jäänud rohujäätmed ja pori vältimaks, et see ära kuivades muutuks takistuseks järgmisel muruniiduki käivitamisel.

Külg- või tagaväljaviskega mudelitel: eemaldage väljaviske deflektor, kui see on paigaldatud.

- Korpuse sisemise osa värv võib aja jooksul niidetud muru abrasiivse toime mõjul lahti tulla; sellisel juhul tuleb värv kiiresti üle tõmmata roostevaba värviga, et hoida ära metalli korrosiooni põhjustava rooste teke.
- Kontrollida alati, et õhuavad oleks prahist puhtad.
- Ärge kasutage kere puhastamiseks tugevatoimelisi vedelikke.
- Tuleohu vähendamiseks tuleb masin ja eriti mootor hoida puhtana rohujäätkidest, lehtedest või liigsest rasvast.
- Kui on vaja pääseda masina alumise osa juurde, kallutada masinat ainult mootori kasutusjuhendis näidatud küljele, järgides vastavaid juhendeid, veendudes masina stabiilsuses enne mistahes töö teostamist. Külgväljaviskega mudelitel tuleb eemaldada väljaviskedeflektor (kui on monteeritud vaata 6.1.2.d).

7.4.2 Seestpesu

Eemaldada kogumiskorv;
1. Ühendada veevoolik oma avasse (jn 20.A);
2. Laske masin kõige madalamale lõikeasendile;
3. Seista alati muruniiduki juhtraua taga;
4. Käivitada mootor.

7.4.3 Kogumiskorvi puhastamine

1. Tühjendada kogumiskorv;
2. Puhastada muru- ja pinnasejääkidest;
3. Pesta, loputada ja panna nii, et saaks kiirelt kuivada.

7.5 LUKUSTUSMUTRID- JA KRUVID

Mutrid ja kruvid peavad olema alati korralikult kinni, et tagada masina ohutu tööseisukord.

7.6 AKU

Aku on komplektis elektrilise käivitusega mudelitel. Juhised aku vastupidavuse, laadimise, kasutuselevõtu ja hoolduse kohta leiate mootori juhendist.

8. ERAKORRALINE HOOLDUS

8.1 LÕIKESEADE

Halvasti teritatud lõikeseade rebib rohtu ja põhjustab muru kolletumise.

⚠ Lõikeseadet ei tohi puudutada enne, kui masin on seiskunud ja lõikeseade seisma jäänud.

⚠ Kõik lõikeseadmetega seotud toimingud (mahavõtmine, teritamine, tasakaalustamine, tagasipanek ja/või asendamine) on vastavat ettevalmistust ja vastavaid tööriistu nõudvad keerulised tööd; turvalisuse tagamiseks peab neid töid teostama vastavas teeninduskeskuses.

⚠ Vahetage kahjustatud, paindunud või kulunud lõikeseade alati kõik üheskoos välja koos kruvidega, et tagada tasakaalustatust.

TÄHTIS *Kasutage ainult originaallõikeseadmeid, millel on "Tehniliste andmete" tabelis märgitud kood.*

Arvestades toote arengut, võivad "Tehniliste andmete" tabelis märgitud lõikeseadmed aja jooksul olla vahetatud teistega, mille vahetus- ja tööohutusomadused on analoogsed.

8.2 KIIRUSEMUUTJA KAABLI REGULEERIMINE

Seda on vaja reguleerida, kui hoob (jn 21.A) ei jää «🐢» asendisse.

TÄHTIS *Reguleerida tuleb seisva mootoriga.*

Pange hoob (jn 21.A) «🐢» asendisse ja pöörake kaabli reguleerijat (jn 21.B) noolega näidatud suunas ainult niipalju, kui vajalik, et hoob jääks asendisse.

9. HOIDMINE

Kui masin pannakse hoidlasse, siis:
1. Tühjendada kütuse paak vabas õhus ja külma mootoriga.
2. Käivitada mootor ja lasta töötada tühikäigul seiskumiseni, et kasutada ära kogu karburaatorisse jäänud kütus.
3. Laske mootoril jahtuda.
4. Võtke lahti küünla piip (jn 22).
5. Puhastage masin korralikult.
6. Kontrollige, et masinal ei oleks kahjustusi. Vajadusel võtke ühendust volitatud teeninduskeskusega.
7. Ladustage masin:
   – kuivas keskkonnas
   – kaitstuna ilmastikutingimuste eest
   – soovitavalt presendiga kaetuna;
   – lastele kättesaamatus kohas.
   – Kontrollige, kas olete eemaldanud kõik võtmed ja hooldusel kasutatud tööriistad.

Masina taaskäivitamisel valmistada masin ette nagu kirjeldatud peatükis "6. Masina kasutamine".

10. TEISALDAMINE JA TRANSPORT

Iga kord, kui masinat on vaja liigutada, tõsta, transportida või kallutada:
- lülitage mootor välja;
- vaadake, kas kõik liikuvad osad on täielikult peatunud;
- kanda tugevaid töökindaid;
- võtke masinast kinni nendest kohtadest, mis võimaldavad kindlat haaret, arvestades masina kaalu ja selle jagunemist;
- kaasake piisavalt inimesi, mis vastaks masina kaalule, transpordivahendile ja kohale, kust masin tuleb võtta või kuhu ta tuleb panna;
- veenduda, et masina liigutamine ei tekitaks kahju või vigastusi.

Transpordi ajal:
- kinnitada masin köite või kettide abil.
- paigutada masin nii, et see ei oleks kellelegi ohuks.

11. TEENINDUS JA REMONT

Käesolevas juhendis on antud kõik vajalikud juhised masina juhtimiseks ja elementaarsete hooldustööde kohta, mida saab teha kasutaja ise. Kõik reguleerimis- ja hooldustööd, mida selles juhendis kirjeldatud ei ole, tuleb lasta teha edasimüüja juures või spetsiaalses teeninduskeskuses, kellel on vajalikud teadmised ja seadmed tööde korrektselt teostamiseks, nii et säilivad masina algsed ohutustingimused. Ebasobivates kohtades või kvalifitseerimata inimeste poolt teostatud tööd muudavad garantii kehtetuks ja vabastavad tootja igasugusest kohustusest või vastutusest.

- Garantii alla kuuluvaid parandus- ja hooldustöid tohivad teha ainult volitatud teeninduskeskused.
- Volitatud teeninduskeskused kasutavad ainult originaalvaruosi. Originaalvaruosad ja -tarvikud on spetsiaalselt projekteeritud nende masinate jaoks.
- Mitteoriginaalvaruosade ja tarvikute kasutamine ei ole heaks kiidetud, nende kasutamine seab ohtu masina ohutuse ning vabastab tootja kogu vastutusest.
- Soovitame anda masina kord aastas volitatud teeninduskeskusesse ohutusseadmete hooldusse, teenindusse ja kontrolli.

12. GARANTII KATE

Garantii katab kõik materjali-ja tootmisdefektid.
Kasutaja peab hoolikalt järgima kõiki lisatud dokumentatsioonis antud juhiseid.
Garantii ei kata kahjusid, mis on tingitud:
- Kaasasolevate dokumentidega tutvumata jätmine.
- Tähelepanematus.
- Ebaõige või lubamatu kasutus ja monteerimine.
- Mitte-originaal varuosade kasutamine.
- Selliste lisatarvikute kasutamine, mida tootja ei ole kaasa andnud ega heaks kiitnud.

Garantii ei kata ka:
- Kuluvate materjalide, nagu ülekanderihmad, puurid, esituled, rattad, ohutuspoldid ja juhtmed, normaalne kulumine.
- Normaalne kulumist.
- Mootorid. Need on kaetud mootori tootja garantiiga vastavalt nende garantiides kindlaks määratud tingimustele.

Ostjat kaitsevad tema riigi seadused. Käesolev garantii ei piira mingil moel ostja oma maa seadustega talle ette nähtud õigusi.

13. HOOLDUSTÖÖDE TABEL

Kõrvalolevatesse lahtritesse saate märkida töö teostamise kuupäeva või töötundide arvu, mille tagant hooldus tehti.

Töö	Sagedus (tunnid)	Teostatud (Kuupäev ja Tunnid)					Märkused
MASIN							
Ohutuskontrollid / Juhtseadmete kontrollimine	Iga kord enne kasutamist						lõik 6.2
Kontrollida taga/külgväljaviske kaitseid. Kontrollida kogumiskorvi, külgväljaviske deflektorit.	Iga kord enne kasutamist						lõik 6.1.2

Töö	Sagedus (tunnid)	Teostatud (Kuupäev ja Tunnid)					Märkused
Üldine puhastamine ja kontrollimine	Iga kord pärast kasutamise lõpetamist						lõik 7.3
Kontrollige, et masinal ei oleks kahjustusi Vajadusel võtke ühendust volitatud teeninduskeskusega.	Iga kord pärast kasutamise lõpetamist						-
Kõikide kinnituste kontroll	Iga kord pärast kasutamise lõpetamist						lõik 7.4
Kiirusemuutja kaabli reguleerimine	**						lõik 8.2
Lõikeseadmete kinnituse ja kulumise kontroll	Iga kord enne kasutamist						lõik 8.1
Lõikeseadme vahetus	-						lõik 8.1 ***
MOOTOR							
Kütusetaseme kontroll ja lisamine	Iga kord enne kasutamist						lõik 7.2 *
Mootoriõli kontroll/lisamine	Iga kord enne kasutamist						lõik 7.3 *
Õhufiltri kontroll ja puhastus	*						*
Küünla kontaktide kontroll ja puhastus	*						*
Süüteküünla asendamine	*						*
Aku laetus	*						lõik 7.6 *

* Vaadake mootori juhendit.
** Sooritada rikete esimesel ilmnemisel
*** Operatsioon, mille peab teostama edasimüüja või spetsialiseeritud teeninduskeskus.

14. RIKETE TUVASTAMINE

RIKE	VÕIMALIK PÕHJUS	LAHENDUS
1. Mootor ei käivitu või sureb välja	Käivitamisprotseduur pole õige	Jälgida instruktsioone (vaata ptk. 6.3)
	Mootoris puudub õli või bensiin	Kontrollida õli ja bensiini taset
	Küünal on must või elektroodidevaheline distants pole õige	Kontrollige küünalt (Vt mootori juhendit).
	Umbes õhufilter	Puhastada ja/või asendada filter (Vt mootori juhendit).
	Probleemid karburaatoriga	Võtke ühendust volitatud teeninduskeskusega.
	Muruniitjat ei tühjendatud eelmise hooaja lõpus bensiinist. Ujuk võib olla kinni.	Lugege mootori juhendit ja pöörduge volitatud teeninduskeskuse poole.
2. Mootor töötab ebaregulaarselt või tal pole koormuse all jõudu või seiskub töö ajal.	Umbes õhufilter	Puhastada ja/või asendada filter (Vt mootori juhendit).
	Küünal on must või elektroodidevaheline distants pole õige	Kontrollige küünalt (Vt mootori juhendit).
	Probleemid karburaatoriga	Võtke ühendust volitatud teeninduskeskusega.

RIKE	VÕIMALIK PÕHJUS	LAHENDUS
3. Mootori üleujutamine	Kui käivitushooba tõmmati korduvalt, kui starter oli sisse lülitatud.	Vaadake mootori juhendit.
	Kui käivitushooba tõmmati korduvalt, kui küünla piip oli lahti.	Pange piip küünlale ja proovige uuesti käivitada. (Vaadake mootori juhendit)
4. Niidetud rohi ei kogune enam kogumiskorvi	Lõikeseade on läinud vastu võõrkeha või saanud löögi	Lülitada mootor välja ja ühendada lahti küünla piip; Kontrollida võimalikke kahjustusi ja pöörduda teeninduskeskusse, kus lasta lõikeseade välja vahetada. (lõik 8.1)
	Korpuse sisemus on must	Puhastada korpuse sisemus, et lihtsustada rohu liikumist kogumiskorvi poole (lõik 7.3.1)
5. Ebatasane niitmine	Lõikeseade ei ole heas korras	Pöörduda teeninduskeskusse, kus lasta lõikeseade välja vahetada.
6. Töö ajal on kuulda liigset müra ja/või vibratsioone	Kahjustused või lahtised osad Lõikeseadme pulk on oma kohast väljas.	Peatada masin ja ühendada lahti küünla juhe (jn 22). Kontrollida võimalikke kahjustusi Kontrollida, kas on lõdvenenud osi ja need kinnitada Kontrollida, vahetada või parandada spetsialiseeritud teeninduskeskuses
	Lõdvenenud lõikeseadme kinnitamine või kahjustatud lõikeseade	Lülitada mootor välja ja ühendada lahti küünla piip; Pöörduda seadme kontrolliks, kinnitamiseks või asendamiseks teeninduskeskusse (lõik 8.1)

Kui probleemid jätkuvad ka pärast kirjeldatud lahenduste rakendamist, võtke ühendust oma edasimüüjaga.

15. LISASEADMED TELLIMISEL

15.1 "MULTSIMIS" KOMPLEKT

Peenestab niidetud rohu ja jätab selle murule, alternatiiviks kogumisele kogumiskorvi (kui masinal on selline võimalus (jn 23).

FI **VAROITUS!: LUE KÄYTTÖOPAS HUOLELLISESTI ENNEN LAITTEEN KÄYTTÖÄ. Säilytä myöhempää tarvetta varten.**

SISÄLLYSLUETTELO

1. YLEISTÄ 1
2. TURVALLISUUSMÄÄRÄYKSET 1
   - 2.1 Koulutus 1
   - 2.2 Esitoimenpiteet 2
   - 2.3 Käytön aikana 2
   - 2.4 Huolto, varastointi ja kuljetus 3
   - 2.5 Ympäristönsuojelu 3
3. LAITTEESEEN TUTUSTUMINEN 3
   - 3.1 Laitteen kuvaus ja käyttötarkoitus 3
   - 3.2 Turvamerkinnät 4
   - 3.3 Tunnistustarra 4
   - 3.4 Pääosat 4
4. ASENNUS 5
   - 4.1 Asennusosat 5
   - 4.2 Säkin asennus 5
   - 4.3 Kädensijan asennus 5
5. HALLINTALAITTEET 5
   - 5.1 Kahva manuaalista käynnistystä varten 5
   - 5.2 Sähköinen painikkeella toimiva käynnistyksen ohjaus 5
   - 5.3 Kaasuttimen vipu 5
   - 5.4 Nopeudensäätimen ohjaus 5
   - 5.5 Moottorin jarrutusvipu / leikkuuväline 5
   - 5.6 Vedon kytkentävipu 5
   - 5.7 Leikkuukorkeuden säätö 6
6. LAITTEEN KÄYTTÖ 6
   - 6.1 Esitoimenpiteet 6
   - 6.2 Turvallisuustarkastukset 7
   - 6.3 Käynnistys 7
   - 6.4 Työskentely 8
   - 6.5 Pysäytys 8
   - 6.6 Käytön jälkeen 8
7. SÄÄNNÖLLINEN HUOLTO 9
   - 7.1 Yleistä 9
   - 7.2 Polttoaineen lisääminen 9
   - 7.3 Moottoriöljyn tarkastaminen / lisääminen 9
   - 7.4 Puhdistus 9
   - 7.5 Mutterit ja kiinnitysruuvit 10
   - 7.6 Akku 10
8. YLIMÄÄRÄINEN HUOLTO 10
   - 8.1 Leikkuuväline 10
   - 8.2 Säätimen kaapelin säätö 10
9. VARASTOINTI 10
10. LIIKUTTAMINEN JA KULJETUS 10
11. HUOLTO JA KORJAUS 11
12. TAKUUSUOJA 11
13. HUOLTOTAULUKKO 11
14. VIKOJEN PAIKANNUS 12
15. SAATAVANA OLEVAT LISÄVARUSTEET 13
    - 15.1 Silppuamisvarusteet 13

1. YLEISTÄ

1.1 KÄYTTÖOPPAAN LUKEMINEN

Ne käyttöoppaan kappaleet, jotka sisältävät erityisen tärkeää turvallisuutta tai toimintaa koskevaa tietoa, on merkitty toisin, seuraavassa osoitetulla tavalla:

HUOMAUTUS *tai* **TÄRKEÄÄ** *tarkentaa tai antaa lisätietoa jo aiemmin selitettyihin tietoihin. Niiden tarkoituksena on estää laitteen vaurioituminen tai vahinkojen syntyminen.*

Merkki ⚠ korostaa vaaraa. Varoituksen noudattamatta jättäminen voi aiheuttaa henkilövahinkoja tai kolmansille tahoille syntyviä vaaroja ja/tai vahinkoja.

Ruudulla korostetut kappaleet joiden reunoissa on harmaita pisteitä osoittavat valinnaiset ominaisuudet, joita ei ole kaikissa tässä käyttöohjeessa mainituissa malleissa. Tarkista jos ominaisuus esiintyy hankkimassasi mallissa.

"Etuosa", "takaosa", "oikea" ja "vasen" viittaukset ovat käyttäjän istuma–asennosta katsottuna.

1.2 VIITTEET

1.2.1 Kuvat

Käyttöohjeissa annetut kuvat on numeroitu 1, 2, 3, jne. Kuvissa annetut osat on merkitty kirjaimilla A, B, C jne. Viite kuvassa 2 annettuun osaan C osoitetaan: "Ks. kuva 2.C" tai yksinkertaisesti "(2.C)". Kuvat ovat suuntaa-antavia. Asennetut osat voivat poiketa kuvissa annetuista.

1.2.2 Otsikot

Käyttöopas on jaettu lukuihin ja kappaleisiin. Otsikko "2.1 Koulutus" on kappaleen "2. Turvallisuusmääräykset" alaotsikko. Viittaukset lukuihin tai kappaleisiin osoitetaan sanoilla luku tai kappale sekä vastaavalla numerolla. Esimerkiksi: "luku 2" tai "kappale 2.1".

2. TURVALLISUUSMÄÄRÄYKSET

2.1 KOULUTUS

⚠ ***Tutustu vipuihin ja laitteen oikeaan käyttöön. Opi pysäyttämään moottori nopeasti. Näiden varoitusten lukematta jättäminen saattaa aiheuttaa tulipalon ja/tai vakavan loukkaantumisen.***

- Älä anna lasten tai kokemattomien henkilöiden käyttää laitetta. Paikalliset lait voivat määrätä laitteen käytölle minimi–ikärajan.
- Laitetta ei koskaan saa käyttää jos käyttäjä on väsynyt tai huonovointinen tai on nauttinut lääkeaineita, huumeita, alkoholia tai muita käyttäjän reflekseihin ja huomiokykyyn vaikuttavia aineita.
- Älä kuljeta lapsia tai muita matkustajia.
- Muista, että käyttäjä on vastuussa tapaturmista tai vahingoista, jotka hän aiheuttaa muille ihmisille tai heidän omaisuuksilleen. Käyttäjän vastuulla on arvioida maaston mahdolliset vaarat ja ryhtyä tarvittaviin varotoimenpiteisiin omansa ja muiden turvallisuuden takaamiseksi, erityisesti kun työskennellään kaltevilla, epätasaisilla, liukkailla tai epävakailla pinnoilla.
- Jos laitetta halutaan lainata varmista, että käyttäjä tutustuu tässä käsikirjassa oleviin käyttöohjeisiin.

2.2 ESITOIMENPITEET

Henkilönsuojaimet
- Käytä sopivaa vaatetusta, kestäviä työjalkineita joissa on liukumista estävä pohja sekä pitkiä housuja. Älä koskaan käynnistä ruohonleikkuria paljain jaloin tai sandaalit jalassa. Käytä kuulosuojaimia.
- Älä käytä huiveja, kauluspaitoja, kaulanauhoja, rannerenkaita tai muita vaatteita joissa on liehuvia osia tai nauhoja tai solmioita tai joka tapauksessa roikkuvia tai leveitä esineitä, jotka saattavat sotkeentua laitteeseen tai työpaikalla oleviin esineisiin tai materiaaleihin.
- Sido pitkät hiukset kiinni.

Työalue / Laite
- Tarkista työskentelyalue ja poista kaikki asiat, jotka laite voisi singota tai jotka voisivat vahingoittaa leikkuuvälinettä/pyöriviä osia (kivet, oksat, rautalangat, luut jne.).

Polttomoottori: polttoaine

⚠ **VAARA**! Polttoaine on erittäin tulenarkaa.
- Säilytä polttoainetta sitä varten hyväksytyissä tarkoituksenmukaisissa säilytysastioissa, turvallisessa paikassa kaukana lämmönlähteistä tai avotulesta.
- Pidä astioita vapaina ruohojäämistä, lehdistä tai liiallisesta rasvasta.
- Pidä säilytysastiat lasten ulottumattomissa.
- Älä tupakoi polttoaineen tankkauksen tai lisäämisen aikana ja joka kerta kun polttoainetta käsitellään.
- Lisää polttoainetta suppilon avulla, vain ulkoilmassa.
- Vältä polttoainehöyryjen hengittämistä.
- Älä lisää polttoainetta äläkä poista säiliön korkkia silloin kun moottori on käynnissä tai se on vielä kuuma.
- Avaa polttoainetankin korkki hitaasti antaen sisäpaineen purkautua vähitellen.
- Älä laita avotulta säiliön aukon lähelle sen sisällön tarkastamiseksi.
- Älä käynnistä moottoria mikäli polttoainetta valuu ulos, ja vie laite kauas alueelta jonne polttoainetta on vuotanut. Varmista, ettei alueella pääse syntymään tulipaloa niin kauan kuin polttoainetta ja polttoainehöyryä on paikalla.
- Puhdista välittömästi laitteen päälle tai maahan valunut polttoaine.
- Laita polttoainesäiliön ja polttoainetta sisältävän astian korkit aina takaisin paikoilleen ja kiristä ne kunnolla.
- Älä käynnistä laitetta polttoaineen täyttöpaikalla. Moottorin käynnistyksen on tapahduttava ainakin 3 metrin päässä polttoaineen täyttöpaikalta.
- Vältä polttoaineen pääsemistä kosketuksiin vaatteiden kanssa tai jos niin tapahtuu, vaihda vaatteet ennen moottorin käynnistämistä.

2.3 KÄYTÖN AIKANA

Työalue
- Älä käynnistä moottoria suljetuissa tiloissa joihin voi kerääntyä vaarallisia hiilimonoksidihöyryjä. Käynnistystoimenpiteet on suoritettava ulkoilmassa tai hyvin tuuletetussa paikassa. Muista aina, että pakokaasut ovat myrkyllisiä.
- Laitteen käynnistyksen aikana, älä suuntaa äänenvaimenninta äläkä siis pakokaasuja kohti syttyviä materiaaleja.
- Älä käytä laitetta räjähdysalttiissa ympäristössä, syttyvien nesteiden, kaasujen tai pölyn lähettyvillä. Sähkökosketukset tai mekaaniset hankaumat voivat aiheuttaa kipinöitä, jotka saavat pölyn tai höyryt syttymään.
- Työskentele ainoastaan päivänvalossa tai kyllin riittävässä keinovalossa ja hyvän näkyväisyyden vallitessa.
- Pidä henkilöt, lapset ja eläimet loitolla työalueelta. Lapsia on valvottava toisen aikuisen henkilön toimesta.
- Vältä työskentelemästä märässä ruohossa, sateessa ja jos ukkosen vaara esiintyy ja erityisesti jos voi salamoida.
- Huomioi tarkalleen maaperässä esiintyvät epäyhdenmukaisuudet (kuopat, ojat), kaltevat paikat, piilevät vaarat ja mahdollisten esteiden paikallaolo, jotka voivat rajoittaa näkyvyyttä.
- Toimi erittäin varovaisesti kalliojyrkänteiden, kuoppien tai penkereiden läheisyydessä. Laite voi mennä kumoon jos rengas menee yli reunan tai jos reuna pettää.
- Rinteissä tulee ajaa poikittain eikä koskaan ylös/alas suunnassa. Ole erittäin varovainen suunnan vaihtojen yhteydessä varmistamalla aina että tukipiste on paikalla ja etteivät renkaat kohtaa esteitä (kiviä, oksia, juuria jne.), jotka voivat aiheuttaa sivuttaista luisumista tai laitteen hallinnan menetyksen.
- Varo liikennettä kun laitetta käytetään tien läheisyydessä.

Toiminnot
- Toimi varovaisesti kun peruutat ja liikut taaksepäin. Katso taaksepäin ennen peruuttamista ja sen aikana varmistaaksesi, ettei esteitä esiinny.
- Älä koskaan juokse vaan kävele.
- Älä anna ruohonleikkurin vetää sinua.
- Pidä aina kädet ja jalat kaukana leikkuuvälineestä sekä moottoria käynnistettäessä että laitetta käytettäessä.
- Varoitus: leikkuuelementti jatkaa pyörimistä muutaman sekunnin ajan myös sen irtikytkennän tai moottorin sammuttamisen jälkeen.
- Pysy aina kaukana poistoaukosta.
- Kytke irti leikkuuväline :
  – Liikuttaessa työskentelyalueiden välillä
  – Kun ylitetään alueita joilla ei kasva ruohoa
- Kytke irti leikkuuväline, pysäytä moottori, irrota sytytystulpan kupu ja ota pois virta-avain (jos kuuluu varustukseen):
  – Joka kerta kun jätät laitteen ilman valvontaa

- ⚠ Jos työskentelyn aikana osia menee rikki tai tapahtuu onnettomuus, pysäytä heti moottori ja mene pois laitteen läheltä lisävahinkojen välttämiseksi. Jos tapahtuu loukkaantuminen, ryhdy tarvittaviin ensiaputoimenpiteisiin ja ota yhteyttä sairaanhoitohenkilökuntaan. Poista huolellisesti mahdolliset jätteet, jotka saattavat vahingoittaa henkilöitä tai eläimiä, jos niitä ei huomaa.
- ⚠ Näissä ohjeissa annetut melu- ja tärinätason arvot vastaavat laitteen käytössä syntyviä maksimiarvoja. Epävakaan leikkuuelementin käyttö, liian nopea liike ja huollon puute vaikuttavat merkittävästi melu- ja tärinäpäästöarvoihin. Näin ollen on tarpeen soveltaa ennaltaehkäiseviä toimenpiteitä, joiden tarkoituksena on poistaa korkeasta melusta ja tärinästä syntyvät mahdolliset vahingot; suorita laitteen huolto, käytä kuulosuojaimia, pidä taukoja työskentelyn aikana.

Käytön rajoitukset
- Älä koskaan käytä laitetta jos suojukset ovat vahingoittunet, puuttuvat tai niitä ei ole asetettu oikein paikoilleen (keruusäkki, sivutyhjennyksen suojus, takatyhjennyksen suojus).
- Älä käytä laitetta jos lisävarusteita/työkaluja ei ole asennettu määrättyihin kohtiin.
- Älä kytke pois, deaktivoi, irrota tai peukaloi paikalla olevia turvajärjestelmiä/mikrokytkimiä.
- Älä muuta moottorin säätöjä äläkä käytä sitä ylikierroksilla. Jos moottoria käytetään ylikierroksilla, henkilövahinkojen vaara kasvaa.
- Älä altista laitetta liiallisille rasituksille, äläkä käytä pientä laitetta laajoihin töihin. Sopivan laitteen käyttö vähentää riskejä ja parantaa työn laatua.

2.4 HUOLTO, VARASTOINTI JA KULJETUS

Suorita säännöllinen huolto ja oikea varastointi laitteen turvallisuuden ja suorituskyvyn säilyttämiseksi.

⚠ ***Älä koskaan käytä laitetta, jos siinä on kuluneita tai vaurioituneita osia. Käyttöturvallisuuden kannalta on tärkeää, että rikkoutuneet osat vaihdetaan uusiin, eikä niitä korjata. Käytä ainoastaan alkuperäisiä varaosia: ei-alkuperäisten ja/tai huonosti asennettujen varaosien käyttäminen vaarantaa laitteen turvallisuuden ja voi aiheuttaa onnettomuuksia tai henkilövahinkoja. Valmistajalla ei ole minkäänlaista vastuuta tällaisissa tapauksissa.***

Huolto
- Tulipalovaaran vähentämiseksi, tarkista säännöllisesti ettei öljyn ja/tai polttoaineen vuotoja esiinny.
- Suoritettaessa säätöjä laitteeseen varo sormien joutumista liikkuvan leikkuuvälineen ja laitteen kiinteiden osien väliin.

Varastointi
- Älä aseta polttoainetta sisältävää laitetta tiloihin, joissa polttoaineen höyryt voivat syttyä liekistä, kipinästä tai erittäin kuumasta lämmönlähteestä.
- Tulipalon vaaran vähentämiseksi, älä jätä jäännösmateriaaleja sisältäviä säiliöitä sisätiloihin.

Liikuttaminen ja kuljetus
- Kun laitetta kuljetetaan ajoneuvolla:
  1. lastaa laite moottori sammutettuna, sitä työntämällä, käyttämällä riittävä määrä henkilöitä
  2. sulje polttoainehana (mikäli asennettu)
  3. asemoi se siten, ettei siitä aiheudu vaaraa
  4. lukitse se kunnolla kuljetusajoneuvoon köysiä tai ketjuja käyttämällä, jotta se kaatumista ja näin ollen mahdollista vahingoittumista ja polttoaineen valumista voitaisiin estää

2.5 YMPÄRISTÖNSUOJELU

Ympäristönsuojelun tulee olla keskeisellä sijalla käytettäessä laitetta.
- Vältä aiheuttamasta häiriötä naapureille. Käytä laitetta vain järkevään aikaan (älä käytä sitä aikaisin aamulla tai myöhään illalla, sillä se voi häiritä henkilöitä).
- Noudata tarkasti paikallisia säädöksiä, koskien pakkausten, öljyn, polttoaineen, suodattimien, kuluneiden osien tai minkä tahansa ongelmajätteen hävitystä. Näitä jätteitä ei saa heittää tavallisen sekajätteen joukkoon, vaan ne on kerättävä talteen erikseen ja vietävä niitä varten olevaan erilliseen jätteiden keräyspaikkaan, jossa niiden kierrätyksestä huolehditaan.
- Noudata tarkasti paikallisia säädöksiä, koskien jätteiden hävitystä.
- Kun laite otetaan pois käytöstä älä hylkää sitä luontoon vaan vie se kaatopaikalle paikallisia säädöksiä noudattaen.

3. LAITTEESEEN TUTUSTUMINEN

3.1 LAITTEEN KUVAUS JA KÄYTTÖTARKOITUS

Tämä on kävellen ohjattava ruohonleikkuri.
Laite koostuu pääasiallisesti moottorista, joka käynnistää suojuksen sisällä olevan leikkuuvälineen sekä pyöristä ja kädensijasta.

Käyttäjä kykenee ohjaamaan laitetta ja käyttämään pääohjauksia pysyttelemällä aina kädensijan takana ja näin ollen turvaetäisyydellä pyörivästä leikkuuvälineestä. Jos käyttäjä poistuu laitteen läheisyydestä, se saa aikaan moottorin ja leikkuuvälineen pysähtymisen muutaman sekunnin sisällä.

3.1.1 Käyttötarkoitus

Tämä laite on suunniteltu ja valmistettu leikkaamaan (ja keräämään talteen) puutarhojen ja nurmikkoalueiden ruohoa, leikkuukapasiteetin perusteella määritetyllä alueella, käyttäjän sitä kävellen ohjattaessa.

Tämä laite voi yleisesti ottaen:
1. leikata ruohoa ja kerätä sen keruusäkkiin
2. leikata ruohoa ja tyhjentää sen maahan takaa
3. leikata ruohoa ja tyhjentää sen sivusta (jos varusteena)
4. leikata ruohoa, silputa sitä ja asettaa sen maahan (silppuamisvaikutus - jos varusteena).

Erityisten valmistajan suunnittelemien lisävarusteiden käyttö alkuperäisinä varustuksina tai erikseen

hankittavina sallii kyseisen työstön erilaisten käyttötapojen mukaan, jotka on annettu tässä oppaassa ja yksittäisten varustusten ohella annetuissa ohjeissa.

3.1.2 Väärä käyttö

Käyttö mihin tahansa muuhun tarkoitukseen, joka poikkeaa edellä mainituista, saattaa olla vaarallista ja aiheuttaa vahinkoja henkilöille ja/tai esineille. Sopimattomaksi käytöksi katsotaan (esimerkiksi, mutta ei ainoastaan):

- Muiden henkilöiden, lasten tai eläinten kuljettaminen laitteessa, sille ne voivat pudota kyydistä ja saada vakavia vammoja tai vaarantaa turvallista ajoa
- Itsensä kuljettaminen laitteella
- Laitteen käyttäminen kuormien vetoon tai työntämiseen
- Leikkuuvälineen käyttö alueilla, joissa ei kasva ruohoa
- Laitteen käyttäminen lehtien tai jätteiden keräämiseen
- Laitteen käyttäminen pensaiden tai muun kuin ruohomaisen kasvillisuuden leikkaamiseen
- Laitteen käyttäminen samanaikaisesti yhdessä useamman henkilön kanssa

TÄRKEÄÄ *Laitteen virheellinen käyttö saa takuun raukeamaan ja vapauttaa valmistajan kaikesta vastuusta siirtämällä käyttäjälle kaikki omista tai kolmansille osapuolille koituvista vahingoista tai loukkaantumisista siirtyvän vastuun.*

3.1.3 Käyttäjätyyppi

Tämä laite on tarkoitettu kuluttajien käyttöön eli muille kuin ammattikäyttäjille. Tämä laite on tarkoitettu harrastuskäyttöön.

TÄRKEÄÄ *Laitetta saa käyttää vain yksi henkilö.*

3.2 TURVAMERKINNÄT

Laitteeseen on kiinnitetty erilaisia merkkejä (kuva 2). Niiden tehtävänä on muistuttaa käyttäjää tarvittavista toimenpiteistä, jotta laitetta voitaisiin käyttää varovaisesti ja riittävän turvallisesti. Merkkien merkitys:

Varoitus! Lue käyttöohjeet ennen laitteen käyttöä.

Varovaisuutta! Älä aseta käsiäsi tai jalkojasi leikkuuvälineen asennustilaan. Irrota sytytystulpan kupu ja lue käyttöohjeet ennen minkään huolto– tai korjaustoimenpiteen suorittamista.

Vaara! Älä aseta käsiäsi tai jalkojasi leikkuuvälineen asennustilaan.

Vaara! Non introdurre mani o piedi all'interno dell'alloggiamento del dispositivo di taglio.

TÄRKEÄÄ *Huonokuntoiset tai lukukelvottomat tarrat on vaihdettava. Pyydä tilalle uudet tarrat valtuutetulta laitekohtaiselta huoltokeskukselta.*

3.3 TUNNISTUSTARRA

Tunnistustarrassa annetaan seuraavat tiedot (kuva 1):

1. Äänitehon taso
2. CE-vaatimustenmukaisuusmerkki
3. Valmistusvuosi
4. Ruohonleikkurityyppi
5. Sarjanumero
6. Valmistajan nimi ja osoite
7. Tuotekoodi
8. Nimellisteho ja moottorin maksimaalinen toimintanopeus
9. Paino kiloina

Kirjoita laitteen tunnistustiedot tarrassa oleviin tarkoituksenmukaisiin paikkoihin, joka on kiinnitetty takakanteen.

TÄRKEÄÄ *Käytä tarrassa lukevia tunnistavia tietoja joka kerta kun valtuutettuun huoltokorjaamoon otetaan yhteyttä.*

TÄRKEÄÄ *Esimerkki vaatimuksenmukaisuusvakuutuksesta löytyy käyttöoppaan viimeisiltä sivuilta.*

3.4 PÄÄOSAT

Laite on valmistettu seuraavista pääosista, joita vastaa seuraavat toiminnot (kuva 1):

- **A.** **Runko**: suojus jonka sisällä on pyörivä leikkuuväline.
- **B.** **Moottori**: antaa liikkeen sekä leikkuuvälineelle että pyörien vedolle.
- **C.** **Leikkuuväline**: ruohon leikkuuseen tarkoitettu elementti.
- **D.** **Takatyhjennyksen suojus**: on turvasuoja, joka estää leikkuuvälineen mahdollisesti keräämien esineiden sinkoutumisen kauaksi laitteesta.
- **E.** **Takatyhjennyksen läppäkorkki**: ruohon takatyhjennyksen lisäksi maahan se toimii tärkeänä turvalaitteena estäen leikkuuvälineen mahdollisesti keräämien esineiden sinkoutumisen kauaksi laitteesta.
- **F.** **Sivutyhjennyksen suojus (jos varusteena)**: on turvasuojus ja se estää leikkuuterän mahdollisesti keräämien esineiden sinkoutumisen kauaksi laitteesta.
- **G.** **Sivutyhjennyksen läppäkorkki (jos varusteena)**: ruohon sivutyhjennyksen lisäksi maahan se toimii tärkeänä turvalaitteena estäen leikkuuvälineen mahdollisesti keräämien esineiden sinkoutumisen kauaksi laitteesta.
- **H.** **Keruusäkki**: leikatun ruohon keruun lisäksi säkki toimii turvalaitteena estäen leikkuuvälineiden mahdollisesti keräämien esineiden sinkoutumisen kauaksi laitteesta.
- **I.** **Kädensija**: käyttäjän työasento. Sen pituuden ansiosta käyttäjä säilyttää aina turvaetäisyyden pyörivään leikkuuvälineeseen.
- **J.** **Moottorin jarrutusvipu / leikkuuväline**: on vipu, jonka avulla moottori voidaan käynnistää ja pysäyttää ja joka kytkee samanaikaisesti leikkuuvälineen kiinni/irti.
- **K.** **Vedon kytkentävipu**: vipu joka kytkee pyörien vedon päälle ja saa laitteen kulkemaan eteenpäin.

4. ASENNUS

⚠ Noudatettava turvamääräykset on kuvattu luvussa 2. Noudata tarkalleen kyseisiä ohjeita estääksesi vakavia riskitilanteita tai vaaroja.

Kuljetus- ja varastointiteknisistä syistä jotkut laitteen osat toimitetaan purettuina ja ne tulee koota pakkauksesta purkamisen jälkeen, seuraavia ohjeita noudattaen.

⚠ Pakkauksesta purkaminen ja laitteen asentaminen on suoritettava tasaisella ja kiinteällä tasolla, jossa on riittävästi tilaa laitteen ja pakkausten liikuttamiseen, käyttämällä aina tarkoituksenmukaisia välineitä. Älä käytä laitetta ennen kuin osassa "ASENNUS" annetut ohjeet on suoritettu loppuun.

4.1 ASENNUSOSAT

Pakkaus sisältää osat asennusta varten.

4.1.1 Pakkauksen purkaminen

1. Avaa pakkaus huolella ja varo osien hävittämistä
2. Tutustu laatikossa olevaan dokumentaatioon, nämä ohjeet mukaan luettuina.
3. Ota pois laatikosta kaikki irralliset osat.
4. Ota laite pois laatikosta.
5. Hävitä laatikko ja pakkausmateriaalit paikallisten määräysten mukaisesti.

4.2 SÄKIN ASENNUS

Säkki toimitetaan valmiiksi asennettuna.
Varmista, että osat on asennettu oikein (kuva 3.A).

4.3 KÄDENSIJAN ASENNUS

Avaa kädensija varovaisesti työasennossa (kuva 4.A).

Aseta käynnistysnaru ala- ja yläkierteeseen ja lukitse mutterilla (kuva 4.B).

5. HALLINTALAITTEET

5.1 KAHVA MANUAALISTA KÄYNNISTYSTÄ VARTEN

Sallii moottorin manuaalisen käynnistyksen (kuva 5.A).

5.2 SÄHKÖINEN PAINIKKEELLA TOIMIVA KÄYNNISTYKSEN OHJAUS

ENGINE START Sallii moottorin sähköisen käynnistyksen (kuva 5.B).

5.3 KAASUTTIMEN VIPU

Säätää moottorin kierrosluvun nopeutta (kuva 6.A).
Kyltissä näkyvien asentojen merkitykset:

1. **Täysillä kierroksilla.** Käytettävä aina laitteen toiminnan aikana.

2. **Minimikierroksilla.** Sitä käytetään kun moottori on riittävän kuuma seisontavaiheiden aikana.

3. **"Ryyppy" kytketty.** Sitä käytetään moottorin käynnistämiseen kylmänä.

5.4 NOPEUDENSÄÄTIMEN OHJAUS

Nopeudensäätimen kautta voidaan säätää etenemisnopeutta (kuva 7.A).
Kyltissä näkyvien asentojen merkitykset:

1. **Maksiminopeus.**

2. **Miniminopeus.**

TÄRKEÄÄ *Siirtyminen nopeudesta toiseen on suoritettava moottorin käydessä ja voimansiirto kytkettynä.*
Älä koske säätimen ohjaimeen kun moottori on sammunut. Tämä saattaa vaurioittaa säädintä.

HUOMAUTUS *Jos laite ei liiku eteenpäin vivun ollessa asennossa «🐇» riittää, että viet vivun asentoon «🐇» ja heti sen jälkeen takaisin asentoon «🐇».*

5.5 MOOTTORIN JARRUTUSVIPU / LEIKKUUVÄLINE

Kyseessä on vipu, jonka avulla moottori voidaan käynnistää ja pysäyttää ja joka kytkee samanaikaisesti leikkuuvälineen (kuva 8.A) kiinni/irti.

5.6 VEDON KYTKENTÄVIPU

Kytkee pyörien vedon päälle ja saa laitteen kulkemaan eteenpäin.

1. **Veto kytketty.** Ruohonleikkuri etenee vipu työnnettynä vasten kädensijaa (kuva 8.B). Ruohonleikkurin eteneminen loppuu, kun vipu vapautetaan.

TÄRKEÄÄ *Moottorin käynnistys on aina suoritettava veto pois kytkettynä.*

TÄRKEÄÄ *Estääksesi vaihteiston vahingoittumista, älä vedä laitetta taaksepäin veto kytkettyä.*

5.7 LEIKKUUKORKEUDEN SÄÄTÖ

Runkoa laskemalla tai nostamalla, ruohoa voidaan leikata eri korkeudella.

⚠ ***Suorita toimenpide leikkuuväline paikoillaan.***

- **Säätö tyyppi "I".**

Leikkuukorkeuden säätö tehdään painamalla painiketta (kuva 9.A) ja nostamalla tai laskemalla runkoa kahvalla (9.B) haluttuun asentoon asti.

- **Säätö tyyppi "II".**

Leikkuukorkeuden säätö tehdään tarkoituksenmukaisen vivun kautta (kuva 9.C), joka nostaa tai laskee runkoa haluttuun asentoon asti.

6. LAITTEEN KÄYTTÖ

⚠ ***Noudatettavat turvallisuusmääräykset on kuvattu luvussa 2. Noudata tarkalleen kyseisiä ohjeita estääksesi vakavia riskitilanteita tai vaaroja.***

TÄRKEÄÄ *Moottoria ja akkua (jos kuuluu varustukseen) koskevia ohjeita varten, tutustu vastaaviin ohjekirjasiin.*

6.1 ESITOIMENPITEET

Ennen työskentelyn aloittamista, on suoritettava erilaisia tarkistuksia ja toimenpiteitä työturvallisuuden ja työskentelytehon takaamiseksi.

Laita ruohonleikkuri vaaka-asentoon ja tukevasti maahan.

6.1.1 Öljyn ja bensiinin lisäys

TÄRKEÄÄ *Laite toimitetaan ilman moottoriöljyä ja polttoainetta.*

Ennen laitteen käyttöä tarkasta että paikalla on polttoainetta ja öljyn taso (kappale 7.2, kappale 7.3). Polttoaineen tankkaamiseen ja öljyn lisäämiseen liittyviä toimenpiteitä ja varotoimia varten noudata määräyksiä jotka on annettu (ks. kappale 7.2, kappale 7.3) ja moottorin käyttöoppaassa.

6.1.2 Laitteen valmistaminen työskentelyä varten

HUOMAUTUS *Tällä laitteella on mahdollista leikata nurmikko eri tavoin. Ennen työskentelyn aloittamista on laite valmisteltava etukäteen sen perusteella miten aiotaan leikata.*

a. Esivalmistelu leikkausta varten ja ruohon keräämiseksi keruusäkkiin:

- **Tyyppi "I"**
  1. Aseta keruusäkki kuvassa osoitetulla tavalla (kuva 10.A). Aseta sivutapit kädensijan juuressa oleviin ohjauskiskoihin (kuva 10.B) ja työnnä säkkiä eteenpäin, kunnes kuulet napsahduksen (Kuva 10.C).

- **Tyyppi "II"**
  1. Nosta takatyhjennyksen suojusta (kuva 10.D) ja kiinnitä keruusäkki oikein kuvan osoittamalla tavalla (kuva 10.E).

b. *Esivalmistelut leikkausta varten ja ruohon tyhjentämiseksi maahan takaa:*

- **Tyyppi "I"**
  1. Irrota keruusäkki.
  2. Nosta takatyhjennyksen suojusta (kuva 11.A) ja kiinnitä takatyhjennyksen läppäkortti (kuva 11.C) tarkoituksenmukaisiin aukkoihin, varmistaen sen vakaus.
  3. Malleissa, joissa on mahdollisuus sivutyhjennykseen: varmista, että sivutyhjennyksen suojus (kuva 11.D) on laskettu alas.

Irrota sitten takatyhjennyksen läppäkortti:
  1. Nosta takatyhjennyksen suojusta (kuva 11.A)
  2. Nosta takatyhjennyksen läppäkorkkia irrottamalla sen aukoista (kuva 11.C).

- **Tyyppi "II"**
  1. Irrota keruusäkki ja varmista, että takatyhjennyksen suojus (kuva 11.A) pysyy laskettuna.

c. Esivalmistelut ruohon leikkuuseen ja silppuamiseen (silppuamistoiminto):
  1. Nosta takatyhjennyksen suojusta (kuva 12.A) ja aseta läppäkorkki (kuva 12.B) poistoaukkoon.
  2. Malleissa, joissa on mahdollisuus sivutyhjennykseen: varmista, että sivutyhjennyksen suojus (kuva 11.D) on laskettu alas.

Läppäkorkin irrottamiseksi:
  1. Nosta takatyhjennyksen suojusta (kuva 12.A)
  2. Irrota läppäkorkki (kuva 12.B).

d. Esivalmistelut leikkausta varten ja ruohon tyhjentämiseksi maahan sivusta:

1. Nosta takatyhjennyksen suojusta (kuva 12.A) ja aseta läppäkorkki (kuva 12.B) poistoaukkoon.
2. Nosta sivutyhjennyksen suojusta (kuva 13.A)
3. Laita sivutyhjennyksen läppäkorkki paikoilleen (kuva 13.E).
4. Sulje sivutyhjennyksen suojus (kuva 13.A) siten, että sivutyhjennyksen läppäkorkki (kuva 13.E) on lukittu.

Irrota sitten sivutyhjennyksen läppäkortti:

1. Nosta sivutyhjennyksen suojusta (kuva 13.A);
2. Irrota sivutyhjennyksen läppäkorkki (kuva 13.E).

Läppäkorkin irrottamiseksi:

1. Nosta takatyhjennyksen suojusta (kuva 12.A)
2. Irrota läppäkorkki (kuva 12.B).

6.1.3 Leikkuukorkeuden säätö

Säädä leikkuukorkeutta osoitetulla tavalla (kappale 5.7).

6.1.4 Kädensijan korkeuden säätö

Kädensijaa voidaan säätää 3 eri asentoon, jotka on osoitettu kädensijan juuressa olevassa osoittimessa (kuva 14.A).
Myös työasennossa kädensija on mahdollista kääntää suljettuun asentoon.

⚠ ***Suorita toimenpide leikkuuväline paikoillaan.***

Kädensijan korkeuden muuttamiseksi, käytä sen molemmilla puolilla olevia vipuja (kuva 14.B) ja pidä niitä paikoillaan.
Vie kädensija varovaisesti haluamallesi korkeudelle ja vapauta em. vivut.

6.2 TURVALLISUUSTARKASTUKSET

Suorita seuraavat turvallisuustarkastukset ja tarkasta, että tulokset vastaavat taulukoissa annettuja.

⚠ ***Suorita turvallisuustarkastukset aina ennen käyttöä.***

6.2.1 Yleinen turvatarkastus

Kohde	Tulos
Leikkuuväline	Ei vahingoittunut tai kulunut.
Takatyhjennyksen suojus, keruusäkki	Ehjät. Ei vahinkoa. Asennettu oikein.
Sivutyhjennyksen suojus, sivutyhjennyksen läppäkorkki	Ehjät. Ei vahinkoa. Asennettu oikein.
Moottorin jarrutusvipu / leikkuuväline	Vivun on pystyttävä liikkumaan vapaasti, ei pakottamalla, ja vapautettaessa sen on palauduttava automaattisesti ja nopeasti perusasentoon.
Kahva ja käynnistysnaru.	Käynnistysnarun tulee olla ehjä.
Laitteessa ja leikkuuvälineessä olevat ruuvit/mutterit	Kiristetty kunnolla (ei löystyneet)
Polttoainejärjestelmä ja liitännät.	Ei vuotoja.
Öljypiiri.	Ei vuotoja. Ei vahinkoa.
Sytytystulpan suojus	Kiinnitetty sytytystulppaan
Testiajo	Ei poikkeavaa tärinää. Ei poikkeavaa ääntä

6.2.2 Laitteen toimintatesti

Toimenpide	Tulos
Käynnistä laite (kappale 6.3)	Leikkuuväline ei saa liikkua.
Käytä vedon kytkentävipua	Pyörät saavat laitteen kulkemaan eteenpäin.
Vapauta vedon kytkentävipu	Pyörät pysähtyvät ja laiteen eteneminen pysähtyy.
Vapauta moottorin jarrutusvipu / leikkuuväline	Moottorin on sammuttava ja leikkuuvälineen tulee pysähtyä muutaman sekunnin sisällä.

⚠ ***Jos mikä tahansa tuloksista poikkeaa seuraavissa taulukoissa osoitetuista arvoista, laitetta ei ole mahdollista käyttää! Toimita laite huoltokeskukseen laitekohtaisia tarkastuksia ja korjaustoimenpiteitä varten.***

6.3 KÄYNNISTYS

HUOMAUTUS *Suorita käynnistys tasaisella pinnalla, jossa ei ole esteitä tai pitkää ruohoa.*

6.3.1 Mallit manuaaliseen käynnistykseen kuuluvalla kahvalla

1. **Kylmäkäynnistyksessä**: vie kaasutin asentoon "ryyppy" päällä (kuva 6.A) (jos paikalla).
2. Vedä moottorin moottorin jarrutusvipua / leikkuuvälinettä kahvan suuntaan (kuva 15.A).

HUOMAUTUS *Moottorin jarrutusvipua / leikkuuvälinettä tulee pitää vedettynä moottorin pysähtymisen estämiseksi.*

3. Tartu käynnistyskahvaan ja käynnistä moottori vetämällä käynnistysnarusta päättäväisesti (kuva 15.B).
4. Käynnistyksen jälkeen käännä kaasutin täysille kierroksille (jos paikalla).

HUOMAUTUS *Ryypyn käyttö moottori kuumana voi liata sytytystulpan ja aiheuttaa moottorin epäsäännöllistä toimintaa.*

6.3.2 Mallit joissa on sähköinen painikkeella toimiva käynnistyksen ohjaus

1. Aseta toimitettu akku tarkoituksenmukaiseen moottorissa olevaan paikkaan (kuva 16.A). (noudata moottorin käyttöohjeessa annettuja ohjeita)
2. Aseta avain (jos paikalla) (kuva 16.B).
3. Vedä moottorin jarrutusvipua / leikkuuvälinettä kahvan suuntaan (kuva 15.A).

HUOMAUTUS *Moottorin jarrutusvipua / leikkuuvälinettä tulee pitää vedettynä moottorin pysähtymisen estämiseksi.*

4. Paina käynnistyspainiketta ja pidä sitä painettuna laitteen käynnistymiseen asti. (kuva 16.D).

6.4 TYÖSKENTELY

TÄRKEÄÄ *Työskentelyn aikana säilytä aina turvaetäisyys leikkuuvälineeseen, jonka kädensijan pituus takaa.*

6.4.1 Ruohon leikkuu

1. Aloita eteneminen ja ruohon leikkuu.
2. Säädä etenemisnopeutta ja leikkuukorkeutta (kappale 5.7) nurmikon kunnon (ruohon korkeus, tiiviys ja kosteus) ja leikattavan ruohomäärän mukaan.

Jos kyseessä on "silppuritoiminto" tai ruhon tyhjentäminen takaa: vältä leikkaamasta suurta määrää ruohoa. Älä ikinä leikkaa enempää kuin 1/3 ruohon kokonaiskorkeudesta yhdellä kerralla (kuva 17).

3. Nurmikon ulkonäkö on kauniimpi, jos leikkuukorkeus on aina sama ja leikkuu suoritetaan kahteen eri suuntaan vuorotellen (kuva 18).

Sivusta tyhjennys: suosittelemme suunnittelemaan reitin niin, ettet joudu tyhjentämään leikattua ruohoa siihen osaan nurmikkoa, joka pitää vielä leikata.

6.4.2 Ohjeita kauniin nurmikon ylläpitämiseksi

Eri ruoholajit ovat erilaisia ominaisuuksiltaan ja vaativat erilaista hoitoa. Lue aina siemenpakkauksessa olevat ohjeet koskien leikkauskorkeutta ko. kasvualueella. Huomioi, että suurin osa nurmikosta koostuu yhdestä kerroksesta ja yhdestä tai useammasta arkista. Jos arkit leikataan kokonaan, nurmikko vahingoittuu ja uudelleenkasvu on vaikeaa.
Yleisesti seuraavat ohjeet ovat voimassa:
- liian matala leikkaus aiheuttaa nurmikkoon repeämiä ja ohentumista, aiheuttaen läikikkään ulkonäön
- kesällä leikkauksen on oltava korkeampi maaperän kuivumisen välttämiseksi
- älä leikkaa märkää ruohoa. Tämä saattaa heikentää pyörivän leikkuuvälineen tehokkuutta, koska ruoho tarttuu ja aiheuttaa repeämiä nurmikkoon.
- jos ruoho on erittäin korkeaa, suosittelemme ensin leikkaamaan laitteen sallimalla maksimikorkeudella ja sen jälkeen uudelleen 2-3 päivän kuluttua.

6.4.3 Keruusäkin tyhjentäminen

Kun keruusäkki täyttyy liikaa (kuva 1.H), ruohon keräys ei ole enää tehokasta ja ruohonleikkurin ääni muuttuu.

Kun kyseessä on keräyssäkki sisällön ilmaisulaitteella:

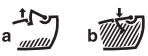

1. nostettu (a) = tyhjä
2. lasketettu (b) = täynnä

Työskentelyn aikana, leikkuuvälineen liikkuessa, ilmaisin pysyy nostettuna niin kauan kun keruusäkki pystyy vastaanottamaan leikattua ruohoa.
Kun ilmaisin laskee alas, se tarkoittaa, että keruusäkki on täyttynyt ja se on tyhjennettävä.

Keruusäkin irrottamiseksi ja tyhjentämiseksi:
– Vapauta moottorin jarrutusvipu / leikkuuväline ja odota leikkuuvälineen pysähtymistä (kappale 6.5)

• Ainostaan säkillä tyyppi "II"
– Nosta takatyhjennyksen suojus (kuva 10.D).

– Tartu kädensijasta ja irrota keruusäkki pitämällä sitä suorassa asennossa.

6.5 PYSÄYTYS

Laitteen pysäyttämiseksi:
1. Vapauta moottorin jarrutusvipu / leikkuuväline (kuva 19.A);
2. Odota leikkuuvälineen pysähtymistä;

⚠ Moottori saattaa olla kuuma heti sammuttamisen jälkeen. Älä koske äänenvaimentimeen tai sen lähellä oleviin osiin. On olemassa vaara saada palovammoja.

Pysäytä aina laite:
– liikuttaessa työskentelyalueiden välillä
– kun ylitetään alueita joilla ei kasva ruohoa
– joka kerta kun esteen ylittämistä vaaditaan
– ennen leikkuukorkeuden säätämistä
– joka kerta, kun irrotat tai asennat takaisin keruusäkin
– joka kerta, kun irrotat tai asennat takaisin takatyhjennyksen läppäkorkin (jos varusteena).
– joka kerta, kun irrotat tai asennat takaisin sivutyhjennyksen läppäkorkin (jos varusteena).

6.6 KÄYTÖN JÄLKEEN

1. Pysäytä laite (kappale 6.5).
2. Anna moottorin jäähtyä ennen laitteen asettamista säilytystiloihin.
3. Suorita puhdistus (kappale 7.4).
4. Tarkista, ettei paikalla ole löystyneitä tai vahingoittuneita osia. Tarpeen vaatiessa vaihda vahingoittuneet osat ja kiristä mahdollisesti löystyneet ruuvit ja pultit.

TÄRKEÄÄ *Malleissa joissa on painikkeella toimiva käynnistyksen sähköinen ohjaus, irrota avain (jos paikalla) tai akku, aina kun laitetta ei käytetä tai sitä ei valvota.*

7. SÄÄNNÖLLINEN HUOLTO

7.1 YLEISTÄ

⚠ ***Noudatettavat turvallisuusmääräykset on kuvattu luvussa 2. Noudata tarkalleen kyseisiä ohjeita estääksesi vakavia riskitilanteita tai vaaroja.***

⚠ ***Ennen laitteessa suoritettavia tarkastuksia, puhdistusta tai huolto-/säätötoimenpiteitä:***
- ***pysäytä moottori***
- ***varmista, että kaikki liikkuvat osat ovat pysähdyksissä***
- ***odota, että moottori on jäähtynyt kunnolla***
- ***irrota sytytystulpan kupu***
- ***lue vastaavat käyttöohjeet***
- ***Käytä sopivaa vaatetusta, työkäsineitä ja suojalaseja.***

- Toimenpiteiden suoritustiheydet ja tyypit on annettu "Huoltotaulukossa". Taulukon tarkoituksena on auttaa säilyttämään laite tehokkaana ja turvallisena. Siinä on esitelty tärkeimmät toimenpiteet sekä niiden kaikkien suoritustiheydet. Suorita vastaava toimenpide ensimmäiseksi vastaantulevan määräajan yhteydessä.
- Ei-alkuperäisten ja/tai väärin asennettujen varaosien ja lisävarusteiden käyttö voi vaikuttaa negatiivisesti laitteen toimintaan ja turvallisuuteen. Valmistaja ei vastaa kyseisten tuotteiden aiheuttamista vahingoista, onnettomuuksista tai vammoista.
- Alkuperäiset varaosat toimitetaan huoltokorjaamoiden ja valtuutettujen jälleenmyyjien toimista.

TÄRKEÄÄ *Kaikki huolto- ja säätötoimenpiteet joita ei ole kuvattu tässä käyttöohjeessa on suoritettava jälleenmyyjän tai ammattitaitoisen keskuksen toimesta.*

7.2 POLTTOAINEEN LISÄÄMINEN

Polttoaineen lisäämiseksi:
1. Ruuvaa auki polttoainesäiliön korkki ja ota se pois.
2. Aseta suppilo.
3. Lisää polttoainetta ja ota suppilo pois.
4. Polttoaineen lisäyksen päättyessä, ruuvaa kiinni polttoainesäiliön korkki ja puhdista mahdolliset vuodot.

HUOMAUTUS *Älä täytä polttoainesäiliötä yläpintaan asti.*

TÄRKEÄÄ *Vältä kaatamasta bensiiniä moottorin tai laitteen muoviosille, koska ne saattavat vahingoittua. Puhdista välittömästi kaikki vahingossa muoviosille mennyt bensiini. Takuu ei kata muoviosille tapahtuneita vahinkoja, jotka johtuvat bensiinistä.*

HUOMAUTUS *Polttoaine on pilaantuvaa eikä sitä saa säilyttää säiliössä yli 30 vuorokautta. Ennen laitteen varastointia pitkäksi ajaksi, täytä säiliö polttoaineella, joka riittää viimeiseen käyttöön (luku 9).*

7.3 MOOTTORIÖLJYN TARKASTAMINEN / LISÄÄMINEN

Laitteen hyvän toiminnan ja pitkän käyttöiän takaamiseksi on hyvä vaihtaa moottoriöljy säännöllisin väliajoin moottorin ohjekirjassa osoitettuina aikoina.
Öljyn tyhjennys voidaan suorittaa erikoistuneessa huoltokeskuksessa tai imemällä täyttöaukosta ruiskulla ottamalla huomioon, että toimenpide voidaan joutua toistamaan muutaman kerran, jotta ollaan varma että carter saadaan täysin tyhjäksi.
Varmista, että öljytaso palautetaan ennen kuin laitetta käytetään uudelleen.

7.3.1 Tarkastus / lisäys

Menettely:
- Aseta laite tasaiselle pinnalle tarkastusta varten.
- Puhdista öljytikun ympärillä oleva alue. Ruuvaa ja irrota se. Puhdista tikku.
- Työnnä tikku kokonaan sisään ruuvaamatta sitä paikoilleen.
- Ota tikku uudelleen pois. Tarkista öljytaso.
- Lisää jos taso on alle "MAX" -merkin.

⚠ ***Älä täytä liikaa, sillä se voi aiheuttaa moottorin ylikuumenemisen. Jos taso ylittää merkin "MAX", tyhjennä kunnes oikea taso saavutetaan.***

7.4 PUHDISTUS

Jokaisen käyttökerran jälkeen, suorita puhdistus noudattamalla seuraavia ohjeita.

7.4.1 Laitteen puhdistus

- Pese laite huolellisesti vedellä jokaisen leikkauskerran jälkeen. Poista ruohon jäänteet ja kura rungon sisäpuolelta. Näin ehkäiset niiden kuivumisen mikä saattaa vaikeuttaa laitteen käynnistämistä.

Jos kyseessä on tyhjennys sivusta tai takaa:
jos asennettu, irrota tyhjennyksen läppäkorkki.

- Maalatun rungon sisäpuolen maalaus saattaa irrota ajan kuluessa leikatun ruohon hankaavan vaikutuksen vuoksi. Tässä tapauksessa korjaa halkeillut kohdat uudella maalilla, jossa ruosteenestoainetta. Näin estät ruosteen muodostumisen, joka saattaa syövyttää metallia.
- Varmista aina, että ilmanottoaukot ovat puhtaat.
- Älä käytä voimakkaita nesteitä rungon puhdistamisessa.
- Vähentääksesi tulipalon riskiä puhdista laite ja erityisesti moottori ruohonjäänteistä, lehdistä tai liiallisesta rasvasta.
- Jos laitteen alapuolelle on tehtävä toimenpiteitä, kallista laitetta ainoastaan moottorin ohjekirjassa osoitetulle sivulle noudattaen mukana tulevia ohjeita. Varmista laitteen vakaus ennen toimenpiteisiin ryhtymistä. Malleissa, joissa on sivutyhjennys, kannattaa irrottaa tyhjennyksen deflektori (jos asennettu - ks. 6.1.2.d).

7.4.2 Sisäosien peseminen

Irrota keruusäkki
1. Liitä vesijohto sille tarkoitettuun liittimeen (kuva 20.A);
2. Laske leikkuukorkeus asentoon kokonaan alas
3. Pysyttele aina ruohonleikkurin kahvan takana
4. Käynnistä moottori.

7.4.3 Säkin puhdistus

1. Tyhjennä keruusäkki
2. Ravistele sitä saadaksesi ruoho- ja multajäämät pois
3. Pese, tyhjennä ja aseta se siten että se pääsee kuivumaan mahdollisimman nopeasti.

7.5 MUTTERIT JA KIINNITYSRUUVIT

Varmista aina, että ruuvit ja mutterit ovat tiukasti kiinni, jotta laite olisi aina turvallinen ja käyttövalmis.

7.6 AKKU

Akku toimitetaan malleissa joissa on sähköinen painikkeella toimiva käynnistyksen ohjaus. Akun kestoon, lataukseen, varastointiin ja huoltoon liittyviä ohjeita varten, noudata moottorin käyttöohjeessa annettuja ohjeita.

8. YLIMÄÄRÄINEN HUOLTO

8.1 LEIKKUUVÄLINE

Tylsä leikkuuväline repii ruohon ja aiheuttaa nurmikon kellastumisen.

⚠ Älä koske leikkuuvälineeseen ennen kuin laite on sammunut ja leikkuuväline kokonaan pysähtynyt.

⚠ Kaikki leikkuuvälineitä koskevat toimenpiteet (irrotus, teroitus, tasapainotus, korjaus, uudelleenkiinnitys ja/tai vaihto) ovat vaativia toimenpiteitä, jotka vaativat oikeiden työkalujen käytön lisäksi erityispätevyyttä. Turvallisuuden vuoksi suosittelemme, että nämä toimenpiteet suoritetaan tähän erikoistuneessa huoltokeskuksessa.

⚠ Vaihdata vialliset, vääntyneet tai kuluneet leikkuuvälineet yhdessä niiden ruuvien kanssa, jotta tasapainoisuus säilytetään.

TÄRKEÄÄ *Käytä aina alkuperäisiä leikkuuvälineitä, joissa on taulukossa "Tekniset tiedot" annettu koodi.*

Jatkuvan tuotekehityksen vuoksi yllämainitut "Tekniset tiedot" taulukossa annetut leikkuuvälineet saatetaan ajan kuluessa vaihtaa toisiin, mutta leikkuuvälineet pysyvät aina keskenään vaihtokelpoisina ja käyttöturvallisuuden kannalta samanarvoisina.

8.2 SÄÄTIMEN KAAPELIN SÄÄTÖ

Tämä säätö on tarpeen kun vipu (kuva 21.A) ei pysy asennossa «».

TÄRKEÄÄ *Säätö on suoritettava moottori sammutettuna.*

Vipu (kuva 21.A) asennossa «», käännä kaapelin säädintä (kuva 21.B) nuolen osoittamaan suuntaan sen verran, että vipu jää paikoilleen.

9. VARASTOINTI

Kun laite on varastoitava:
1. Tyhjennä polttoainetankki ulkosalla ja moottori kylmänä.
2. Käynnistä moottori pitämällä moottoria minimissä pysähtymiseen saakka niin, että kaikki kaasuttimessa oleva polttoaine kuluu.
3. Anna moottorin jäähtyä.
4. Irrota sytytystulpan kupu (kuva 22)
5. Puhdista laite huolella.
6. Tarkista, ettei laitteessa esiinny vahinkoja. Ota tarvittaessa yhteyttä valtuutettuun huoltokeskukseen.
7. Varastoi laite:
   – kuivaan ympäristöön
   – sääolosuhteilta suojaan
   – mahdollisesti pressulla peitettynä
   – paikkaan, johon lapset eivät pääse.
   – varmista, että avaimet tai huollossa käytetyt työkalut on poistettu.

Kun laite laitetaan käyntiin, valmista se luvussa "6 Laitteen käyttö" kuvatulla tavalla.

10. LIIKUTTAMINEN JA KULJETUS

Aina kun laitetta on tarpeen liikuttaa, nostaa, kuljettaa tai kallistaa:
- pysäytä moottori
- varmista, että kaikki liikkuvat osat ovat pysähdyksissä
- käytä paksuja työhanskoja
- ota kiinni laitteesta sellaisista kohdista, joista saa tukevan otteen huomioiden laitteen painon ja sen jakautumisen.
- huolehdi, että mukana on riittävä määrä henkilöitä huomioiden laitteen painon ja kuljetusvälineen tai paikan ominaisuudet, johon laite viedään tai josta se haetaan
- varmista, ettei laitteen liikuttaminen aiheuta vahinkoja tai loukkaantumisia.

Kuljetuksen aikana:
- kiinnitä laite huolellisesti köysillä tai kettingeillä.
- asemoi se siten, ettei siitä aiheudu vaaraa

11. HUOLTO JA KORJAUS

Käyttöopas sisältää kaikki laitteen käyttöön ja käyttäjän suorittamaan oikeaan perushuoltoon tarvittavat ohjeet. Kaikki säätö- ja huoltotoimenpiteet, joita ei ole kuvattu tässä ohjekirjassa tulee suorittaa jälleenmyyjän tai jonkin muun huoltokeskuksen toimesta, joka tuntee laitteen ja jolla on erityistyökalut niin, että työ suoritetaan oikein ja säilytetään laitteen alkuperäinen turvallisuustaso.

Epäsopivissa paikoissa tai epäpätevien henkilöiden suorittamat toimenpiteet saavat takuun ja valmistajan vastuun raukeamaan.

- Vain valtuutetut huoltokorjaamot suorittavat korjaus- ja huoltotöitä takuun puitteissa.
- Valtuutetut huoltokorjaamot käyttävät vain alkuperäisiä varaosia. Alkuperäiset varaosat ja varusteet on kehitetty tarkoituksenmukaisesti laitteille.
- Ei-alkuperäisiä varaosia ja varusteita ei hyväksytä. Ei-alkuperäisten varaosien ja varusteiden käyttö vaarantaa laitteen turvallisuutta ja vapauttaa valmistajan kaikesta velvollisuudesta tai vastuusta.
- On hyvä jättää laite kerran vuodessa valtuutettuun huoltokeskukseen turvalaitteiden huoltoa, apua ja tarkastusta varten.

12. TAKUUSUOJA

Takuu kattaa kaikki materiaali- ja valmistusviat. Käyttäjän on noudatettava huolellisesti kaikkia liitteenä annetussa dokumentaatiossa olevia ohjeita.

Takuu ei koske vahinkoja, jotka syntyvät seuraavista seikoista:

- Liitteenä annettuun dokumentaation ei ole tutustuttu.
- Huolimattomuus.
- Käyttö ja asennus on suoritettu väärin tai niitä ei ole sallittu.
- Alkuperäisiä varaosia ei ole käytetty.
- Jos on käytetty varaosia, joita valmistaja ei ole toimittanut tai hyväksynyt.

Lisäksi tämä takuu ei kata:

- Kulutusmateriaalien normaalia kulumista, kuten voimansiirtohihnat, porat, valot, pyörät, turvapultit ja narut.
- Normaalia kulumista.
- Moottoreita. Niille myönnetään moottorin valmistajan antama takuu annettujen määräysten ja ehtojen mukaan.

Hankkijaa suojaa omassa maassa voimassa olevat lait. Omassa maassa voimassa olevia oikeuksia ei millään tavoin rajoiteta tällä takuulla.

13. HUOLTOTAULUKKO

Vieressä oleviin sarakkeisiin voidaan kirjata toimenpiteen suorituspäivä tai työtuntien määrät.

Toimenpide	Tiheys (tunnit)	Suoritettu (Pvm tai Tunnit)					Huomautuksia
LAITE							
Turvallisuustarkastukset / Ohjausten tarkastus	Ennen jokaista käyttöä						kappale 6.2
Tarkista takatyhjennyksen / sivutyhjennyksen suojukset. Tarkista keruusäkki, sivutyhjennyksen läppäkorkki.	Ennen jokaista käyttöä						kappale 6.1.2
Yleinen puhdistus ja tarkastus	Jokaisen käytön jälkeen						kappale 7.3
Laitteessa esiintyvien mahdollisten vahinkojen tarkastus. Ota tarvittaessa yhteyttä valtuutettuun huoltokeskukseen.	Jokaisen käytön jälkeen						-
Kaikkien kiinnitysten tarkastus	Jokaisen käytön jälkeen						kappale 7.4
Säätimen kaapelin säätö	**						kappale 8.2
Tarkista leikkuuvälineiden kuluminen ja kiinnitys	Ennen jokaista käyttöä						kappale 8.1
Leikkuuvälineen vaihto	-						kappale 8.1 ***

Toimenpide	Tiheys (tunnit)	Suoritettu (Pvm tai Tunnit)					Huomautuksia
MOOTTORI							
Polttoaineen tason tarkastus/lisäys	Ennen jokaista käyttöä						kappale 7.2 *
Moottoriöljyn tarkastaminen / lisääminen	Ennen jokaista käyttöä						kappale 7.3 *
Ilmansuodattimen tarkistus ja puhdistus	*						*
Sytytystulpan kosketusten tarkastus ja puhdistus	*						*
Sytytystulpan vaihtaminen	*						*
Akun lataus	*						kappale 7.6 *

* Tutustu moottorin ohjekirjaan.
** Toimenpide tulee suorittaa kun ensimmäiset toimintahäiriöt esiintyvät
*** Toimenpide, jonka saa suorittaa joko jälleenmyyjä tai huoltokeskus

14. VIKOJEN PAIKANNUS

VIKA	MAHDOLLINEN SYY	KORJAUSTOIMENPIDE
1. Moottori ei käynnisty tai ei pysy käynnissä	Käynnistysmenettely on väärä	Noudata ohjeita (katso kappale 6.3)
	Moottorissa ei ole öljyä tai bensiiniä	Tarkista öljyn ja bensiinin taso.
	Sytytystulppa likainen tai elektrodien välinen etäisyys väärä	Tarkista sytytystulppa (Tutustu moottorin ohjekirjaan).
	Ilmansuodatin tukossa	Puhdista ja/tai vaihda suodatin (Tutustu moottorin ohjekirjaan).
	Kaasutus ei toimi oikein	Ota yhteyttä valtuutettuun huoltokeskukseen.
	Bensiiniä ei ole tyhjennetty ruohonleikkurista viimeisen kauden lopussa. Kelluke voi olla jumittunut.	Tutustu moottorin ohjekirjaan ja ota yhteys valtuutettuun huoltokeskukseen.
2. Moottori toimii epäsäännöllisesti, moottorilla ei ole tehoa tai se pysähtyy käytön jälkeen.	Ilmansuodatin tukossa	Puhdista ja/tai vaihda suodatin (Tutustu moottorin ohjekirjaan).
	Sytytystulppa likainen tai elektrodien välinen etäisyys väärä	Tarkista sytytystulppa (Tutustu moottorin ohjekirjaan).
	Kaasutus ei toimi oikein	Ota yhteyttä valtuutettuun huoltokeskukseen.
3. Moottori on jumittunut	Käynnistyskahvaa on käytetty useaan kertaan rikastin kytkettynä.	Tutustu moottorin ohjekirjaan.
	Manuaalista käynnistyskahvaa on käytetty toistuvasti sytytystulpan kupu irrotettuna.	Aseta sytytystulpan kupu paikoilleen ja yritä käynnistää moottori. (Tutustu moottorin ohjekirjaan)
4. Leikattua ruohoa ei enää kerätä ruohonkeruusäkkiin	Leikkuuväline on osunut vieraaseen esineeseen ja saanut iskun.	Pysäytä moottori ja irrota sytytystulpan kupu. Tarkista mahdolliset vauriot ja ota yhteyttä huoltopalveluun leikkuuvälineen mahdollista vaihtoa varten. (kappale 8.1)
	Rungon sisäpuoli on likainen	Puhdista rungon sisäpuoli helpottaaksesi ruohon poistoa keruusäkin suuntaan (kappale 7.3.1)
5. Ruohon leikkuutulos epäsäännöllinen	Leikkuuvälineen kunto on huono.	Ota yhteyttä huoltopalveluun leikkuuvälineen teroitusta tai vaihtoa varten.

VIKA	MAHDOLLINEN SYY	KORJAUSTOIMENPIDE
6. Liiallista melua ja/tai tärinää työstön aikana	Vahingoittunut tai löystyneitä osia Leikkuuvälineessä oleva tappi on irronnut paikaltaan.	Pysäytä laite ja irrota sulakkeen johto (kuva 22). Tarkista mahdolliset vauriot Tarkista onko laitteessa löystyneitä osia ja kiristä ne Tarkistuta laite, suorita osien vaihdot tai korjaustoimenpiteet valtuutetussa huoltokeskuksessa.
	Leikkuuvälineen kiinnitys löystynyt tai leikkuuväline vahingoittunut	Pysäytä moottori ja irrota sytytystulpan kupu. Ota yhteys huoltokeskukseen tarkistusta, vaihto tai korjausta varten (kappale 8.1)

Jos ongelmat jatkuvat sen jälkeen kun olet suorittanut yllämainitut toimenpiteet, ota yhteyttä jälleenmyyjään.

15. SAATAVANA OLEVAT LISÄVARUSTEET

15.1 SILPPUAMISVARUSTEET

Vaihtoehtoisena keruusäkille, hienontaa ruohon pieneksi silpuksi ja jättää sen nurmikkoon (laitteet joissa on kyseinen valmius) (kuva 23).

FR

ATTENTION ! : LIRE ATTENTIVEMENT LE MANUEL AVANT D'UTILISER CETTE MACHINE. Conserver pour toute consultation future.

SOMMAIRE

1. GÉNÉRALITÉS 1
2. NORMES DE SÉCURITÉ 1
   2.1 Formation 1
   2.2 Opérations préliminaires 2
   2.3 Pendant l'utilisation 2
   2.4 Entretien, stockage et transport 3
   2.5 Protection de l'environnement 3
3. CONNAÎTRE LA MACHINE 4
   3.1 Description de la machine et utilisation prévue 4
   3.2 Signalétique de sécurité 4
   3.3 Étiquette d'identification 4
   3.4 Principaux composants 5
4. MONTAGE 5
   4.1 Composants pour le montage 5
   4.2 Montage du sac 5
   4.3 Montage du guidon 5
5. COMMANDES DE CONTRÔLE 5
   5.1 Poignée de démarrage manuel 5
   5.2 Commande de démarrage électrique à bouton 5
   5.3 Commande de l'accélérateur 5
   5.4 Commande variateur de vitesse 6
   5.5 Levier frein moteur / organe de coupe 6
   5.6 Levier embrayage traction 6
   5.7 Réglage de la hauteur de coupe 6
6. UTILISATION DE LA MACHINE 6
   6.1 Opérations préliminaires 6
   6.2 Contrôles de sécurité 7
   6.3 Démarrage 8
   6.4 Fonctionnement 8
   6.5 Arrêt 9
   6.6 Après l'utilisation 9
7. ENTRETIEN PÉRIODIQUE 9
   7.1 Généralités 9
   7.2 Approvisionnement en carburant 9
   7.3 Contrôle / appoint de l'huile moteur 10
   7.4 Nettoyage 10
   7.5 Écrous et vis de fixation 10
   7.6 Batterie 10
8. ENTRETIEN SUPPLÉMENTAIRE 10
   8.1 Organe de coupe 10
   8.2 Réglage du câble du variateur 11
9. STOCKAGE 11
10. MANUTENTION ET TRANSPORT 11
11. ASSISTANCE ET RÉPARATIONS 11
12. COUVERTURE DE LA GARANTIE 11
13. TABLEAU DES OPÉRATIONS D'ENTRETIEN 12
14. IDENTIFICATION DES ANOMALIES 13
15. ÉQUIPEMENTS SUR DEMANDE 14
   15.1 Kit pour mulching 14

1. GÉNÉRALITÉS

1.1 COMMENT CONSULTER LE MANUEL

Dans le texte de ce manuel, certains paragraphes contenant des informations très importantes pour la sécurité ou le fonctionnement sont signalés de différentes façons, comme indiqué ci-après :

REMARQUE *ou* **IMPORTANT** *ajoute des précisions ou d'autres éléments à ce qui vient d'être indiqué, afin d'éviter d'endommager la machine ou de causer des dommages.*

Le symbole ⚠ attire l'attention sur un danger. Le non-respect de l'avertissement comporte le risque de provoquer des lésions personnelles ou à des tiers et/ou des dommages.

Les paragraphes entourés d'un cadre formé de points gris indiquent des caractéristiques en option qui ne sont pas présentes sur tous les modèles mentionnés dans ce manuel. Vérifier si cette caractéristique est présente sur son propre modèle.

Toutes les indications « avant », « arrière », « droite » et « gauche » se réfèrent à la position de conduite de l'opérateur.

1.2 RÉFÉRENCES

1.2.1 Figures

Les figures sur ce mode d'emploi sont numérotées 1, 2, 3, et ainsi de suite.
Les éléments indiqués sur les figures sont marqués par les lettres A, B, C, et ainsi de suite.
Une référence à l'élément C sur la figure 2 est indiquée ainsi : « Voir fig. 2.C » ou simplement « fig. (2.C) ».
Les figures sont données à titre indicatif. Les pièces effectives peuvent varier par rapport aux pièces illustrées.

1.2.2 Titres

Le manuel est divisé en chapitres et en paragraphes. Le titre du paragraphe « 2.1 Formation » est un sous-titre de « 2. Normes de sécurité ». Les références à des titres ou paragraphes sont signalées par l'abréviation chap. ou par. suivie du numéro correspondant. Exemple : « chap. 2 » ou « par. 2.1 ».

2. NORMES DE SÉCURITÉ

2.1 FORMATION

⚠ ***Se familiariser avec les commandes et avec la bonne utilisation de la machine. Apprendre***

à arrêter rapidement le moteur. Le non-respect des avertissements et des instructions peut causer des incendies et/ou de graves lésions.

- Ne jamais permettre à des enfants ou à des personnes ne connaissant pas suffisamment les instructions d'utiliser la machine. La réglementation locale peut fixer un âge minimum pour l'utilisateur.
- Ne jamais utiliser la machine en cas de fatigue ou de malaise de l'utilisateur, ou en cas de consommation de médicaments, de drogues, d'alcool ou de substances dangereuses pour les capacités de réflexe et de concentration.
- Ne pas transporter des enfants ou d'autres passagers
- Se rappeler que l'opérateur ou l'utilisateur est responsable des accidents et des imprévus qui peuvent arriver à d'autres personnes ou à leurs biens. L'utilisateur est responsable de l'évaluation des risques potentiels du terrain à travailler et de la mise en place de toutes les précautions nécessaires pour assurer sa sécurité et celle d'autrui, en particulier sur les terrains en pente, les sols accidentés, glissants ou instables.
- Si la machine est cédée ou prêtée à des tiers, vérifier que l'utilisateur prenne connaissance des consignes d'utilisation contenues dans le présent manuel.

2.2 OPÉRATIONS PRÉLIMINAIRES

Équipements de protection individuelle (EPI)

- Porter des vêtements adaptés, des chaussures de travail résistantes avec semelle antiglisse et pantalons longs. Ne pas utiliser la machine pieds nus ou avec des chaussures ouvertes. Porter des protecteurs d'ouïe.
- Ne pas porter d'écharpes, chemisiers, colliers, bracelets, vêtements flottants, ou munis de lacets ou de cravates et de toute façon tout accessoire pendant ou long susceptible de s'accrocher dans la machine ou dans des objets et des matériaux présents sur le lieu de travail.
- Serrer adéquatement les cheveux longs.

Zone de travail / Machine

- Inspecter minutieusement toute la zone de travail et éliminer tout objet externe qui pourrait être éjecté par la machine ou endommager l'organe de coupe/organes rotatifs (cailloux, branches, fils de fer, os, etc.).

Moteurs à explosion : carburant

⚠ **DANGER**! Le carburant est hautement inflammable.

- Conserver le carburant dans des récipients homologués pour cet usage, dans des lieux sûrs, loin de toute source de chaleur ou de flammes nues.
- Éliminer les résidus d'herbe, les feuilles ou la graisse excessive des récipients
- Ne pas laisser les récipients à la portée des enfants.
- Ne pas fumer pendant le ravitaillement ou l'appoint de carburant et chaque fois que l'on manipule du carburant.
- Faire l'appoint de carburant en utilisant un entonnoir et uniquement en plein air.
- Éviter d'inhaler les vapeurs de carburant.
- N'ajoutez jamais du carburant, et n'enlevez jamais le bouchon du réservoir, lorsque le moteur est en fonctionnement ou est chaud.
- Ouvrir lentement le bouchon du réservoir, en laissant diminuer progressivement la pression interne.
- Ne pas approcher de flammes à l'orifice du réservoir pour vérifier le contenu.
- Ne pas faire démarrer le moteur si du carburant a été répandu ; éloigner la machine de la zone où le carburant a été renversé, et éviter de créer toute possibilité d'incendie tant que le carburant ne s'est pas évaporé et que les vapeurs ne se soient pas dissipées.
- Nettoyer immédiatement toute trace de carburant éventuellement versée sur la machine ou sur le terrain.
- Remettre et serrer correctement les bouchons du réservoir et du récipient du carburant.
- Ne jamais remettre la machine en marche à l'endroit où l'on a fait le plein de carburant ; le démarrage du moteur doit se faire à une distance d'au moins 3 mètres de l'endroit où l'on a effectué le remplissage de carburant.
- Éviter que les vêtements n'entrent en contact avec le carburant et, dans un tel cas, changer de vêtements avant de faire démarrer le moteur.

2.3 PENDANT L'UTILISATION

Zone de travail

- Ne pas actionner le moteur dans des espaces fermés, où de dangereuses fumées de monoxyde de carbone peuvent s'accumuler. Les opérations de démarrage doivent s'effectuer en plein air ou dans un endroit suffisamment aéré. Ne pas oublier que les gaz d'échappement sont toxiques.
- Pendant le démarrage de la machine ne pas diriger le silencieux, et donc les gaz d'échappement, vers des matières inflammables.
- Ne pas utiliser la machine dans des environnements à risque d'explosion, en présence de liquides inflammables, de gaz ou de poussières. Des contacts électriques ou des frottements mécaniques peuvent provoquer des étincelles susceptibles d'enflammer les poussières ou les vapeurs.
- Travailler uniquement à la lumière du jour ou avec une lumière artificielle adéquate et dans des conditions de bonne visibilité.
- Tenir les personnes, les enfants et les animaux éloignés de la zone de travail. Il faut que les enfants soient surveillés par un autre adulte.
- Éviter de travailler dans l'herbe mouillée, sous la pluie et avec risque d'orages, spécialement de foudres.
- Faire particulièrement attention aux irrégularités du terrain (dos-d'âne, rigoles), aux pentes, aux dangers cachés et à la présence d'éventuels obstacles susceptibles de limiter la visibilité.
- Faire très attention à proximité d'escarpements, fossés ou talus. La machine peut se renverser si une roue franchit un bord ou si le bord cède.
- Travailler dans le sens transversal de la pente, jamais dans le sens de la montée / descente, en faisant très attention aux changements de sens, à votre point d'appui et à ce que les roues soient libres de tout obstacle (cailloux, branches, racines, etc.) qui pourraient provoquer le glissement latéral ou la perte de contrôle de la machine.
- Faire très attention à la circulation routière lors de l'utilisation de la machine en bordure de route.

Comportements

- Faire attention quand on procède en marche arrière ou vers l'arrière. Regarder derrière soi avant et pendant la marche arrière pour s'assurer qu'il n'y a pas d'obstacles.
- Marcher, ne jamais courir.
- Éviter de se faire tirer par la tondeuse.
- Toujours tenir les mains et les pieds éloignés de l'organe de coupe, tant pendant le démarrage du moteur que pendant l'utilisation de la machine.

- Attention : l'élément de coupe continue à tourner pendant quelques secondes même après sa désactivation ou après la coupure du moteur.
- Toujours rester à distance de l'ouverture d'éjection.
- Désactiver l'organe de coupe ;
  – Pendant les déplacements d'une zone de travail à une autre
  – Pour traverser des surfaces non herbeuses
- Désactiver l'organe de coupe, arrêter le moteur, enlever le capuchon de la bougie et retirer la clé de contact (si prévue):
  – Toutes les fois que la machine doit être laissée sans surveillance ;
- ⚠ En cas de cassures ou d'accidents pendant le travail, arrêter tout de suite le moteur, et éloigner la machine, pour ne provoquer aucun dommage supplémentaire ; en cas d'accidents entraînant des lésions personnelles ou à des tiers, activer tout de suite les procédures de secours d'urgence les plus adéquates à la situation en cours, et s'adresser à une Structure médicale pour recevoir les soins nécessaires. Enlever soigneusement les éventuels détritus qui, si ignorés, pourraient causer des dommages ou des lésions aux personnes ou aux animaux.
- ⚠ Le niveau de bruit et le niveau de vibrations reportés dans les présentes instructions sont des valeurs maximum d'utilisation de la machine. L'utilisation d'un élément de coupe non équilibré, d'une vitesse de mouvement excessive et l'absence d'entretien ont une influence significative sur les émissions sonores et les vibrations. Il faut donc adopter des mesures préventives afin d'éliminer tout dommage possible dû à un bruit élevé et aux contraintes issues des vibrations ; veiller à l'entretien de la machine, porter un casque anti-bruit, faire des pauses pendant le travail.

Limitations d'utilisation
- Ne jamais utiliser la machine si les protections sont endommagées, absentes ou mal positionnées (sac de ramassage, protection d'éjection latérale, protection d'éjection arrière).
- Ne pas utiliser la machine si les équipements / appareils ne sont pas installés aux endroits prévus.
- Ne pas débrancher, désactiver, retirer ni manipuler les systèmes de sécurité/microinterrupteurs présents.
- Ne pas modifier les réglages du moteur, ni le mettre à un régime excessif. Si on fait fonctionner le moteur à un nombre de tours excessif, le risque de lésions personnelles augmente.
- Ne pas soumettre la machine à des efforts excessifs, et ne pas utiliser une petite machine pour exécuter de gros travaux ; le fait d'utiliser une machine de dimensions adéquates réduit les risques, et améliore la qualité du travail.

2.4 ENTRETIEN, STOCKAGE ET TRANSPORT

Le fait d'effectuer un entretien régulier et de stocker correctement la machine préserve sa sécurité et le niveau des performances.

⚠ ***Ne pas utiliser la machine si certaines de ses pièces sont usées ou endommagées. Les pièces défectueuses ou détériorées doivent être remplacées et ne doivent jamais être réparées. N'utiliser que des pièces de rechange d'origine : l'utilisation de pièces de rechange non originales et/ou montées de manière incorrecte compromet la sécurité de la machine, peut provoquer des accidents ou des lésions personnelles et dégage le constructeur de toute obligation ou responsabilité.***

Entretien
- Pour réduire le risque d'incendies, contrôler régulièrement qu'il n'y a pas de pertes d'huile et/ou de carburant.
- Pendant les opérations de réglage de la machine, faire attention afin d'éviter de se coincer les doigts entre l'organe de coupe en mouvement et les parties fixes de la machine.

Stockage
- Ne pas entreposer la machine avec du carburant dans le réservoir dans un endroit où les vapeurs de carburant pourraient atteindre une flamme, une étincelle ou une forte source de chaleur.
- Pour réduire le risque d'incendie, ne pas laisser les récipients avec le matériel aspiré à l'intérieur d'un local.

Manutention et Transport
- Pour transporter la machine avec un véhicule, il faut :
  1. Charger la machine avec le moteur éteint, en la faisant pousser par un nombre approprié de personnes.
  2. Fermer le robinet du carburant (si prévu).
  3. la positionner de façon à ce qu'elle ne représente aucun danger
  4. la bloquer solidement au véhicule de transport à l'aide de cordes et de chaînes pour éviter son renversement ce qui risquerait de comporter des dommages et des échappements de carburant.

2.5 PROTECTION DE L'ENVIRONNEMENT

La protection de l'environnement doit être un aspect important et prioritaire pour l'emploi de la machine, au profit de la société civile et de l'environnement où nous vivons.
- Éviter de déranger le voisinage. Utiliser la machine uniquement à des heures raisonnables (ni tôt le matin ni tard le soir pour ne pas déranger).
- Suivre scrupuleusement les normes locales pour l'élimination des emballages, des huiles, du carburant, des pièces détériorées ou de tout élément ayant un effet important sur l'environnement ; ces déchets ne doivent pas être jetés à la poubelle, mais doivent être séparés et confiés aux centres de collecte prévus, qui procèderont au recyclage des matériaux.
- Suivre scrupuleusement les normes locales pour l'élimination des déchets
- Au moment de la mise hors service, ne pas abandonner la machine dans l'environnement, mais la livrer à un centre de collecte, en suivant les normes locales en vigueur.

3. CONNAÎTRE LA MACHINE

3.1 DESCRIPTION DE LA MACHINE ET UTILISATION PRÉVUE

Cette machine est une tondeuse à gazon à conducteur à pied.
La machine est composée pour l'essentiel d'un moteur actionnant un organe de coupe contenu dans un carter, équipé de roues et d'un guidon.

Le conducteur est en mesure de conduire la machine et d'actionner les commandes principales en se tenant toujours derrière le guidon et donc à distance de sécurité de l'organe de coupe rotatif. Si l'opérateur s'éloigne de la machine, le moteur et l'organe de coupe s'arrêtent dans les secondes qui suivent.

3.1.1 Usage prévu

Cette machine a été conçue et construite pour couper (et ramasser) l'herbe dans les jardins et zones d'herbe d'une surface appropriée à la capacité de coupe, effectuée en présence d'un conducteur à pied.

En général, cette machine peut :
1. couper l'herbe et la rassembler dans le sac de ramassage ;
2. couper l'herbe et l'éjecter au sol par l'arrière ;
3. couper l'herbe et l'éjecter latéralement (si prévu)
4. couper l'herbe, la broyer et la déposer sur le terrain (effet « mulching » - si prévu).

L'utilisation d'équipements particuliers, prévus par le fabricant comme l'équipement original ou vendu séparément, permet d'effectuer la tonte en fonction des différents modes opératoires, illustrés par ce manuel ou dans le mode d'emploi qui accompagne les équipements.

3.1.2 Usage impropre

Tout usage autre que ceux cités ci-dessus peut se révéler dangereux et nuire aux personnes et/ou aux choses. Font partie de l'usage impropre (à titre d'exemple, mais pas seulement) :
- Transporter d'autres personnes, des enfants ou des animaux sur la machine car ils risqueraient de tomber et de se provoquer de graves lésions ou de nuire à une conduite sûre ;
- Se faire transporter par la machine ;
- Utiliser la machine pour remorquer ou pousser des charges ;
- Actionner l'organe de coupe sur des sections non herbeuses ;
- Utiliser la machine pour ramasser des feuilles ou des détritus.
- Utiliser la machine pour régulariser les haies ou pour couper la végétation non herbeuse ;
- Utiliser la machine par plus d'une personne ;

IMPORTANT *L'usage impropre de la machine implique la déchéance de la garantie et dégage le fabricant de toute responsabilité, en reportant sur l'utilisateur tous les frais dérivants de dommages ou de lésions corporelles à l'utilisateur ou à des tiers.*

3.1.3 Typologie d'utilisateur

Cette machine est destinée à être utilisée par des particuliers, à savoir des opérateurs non professionnels. Cette machine est destinée à un « usage amateur ».

IMPORTANT *La machine doit être utilisée par un seul opérateur.*

3.2 SIGNALÉTIQUE DE SÉCURITÉ

Sur la machine figurent plusieurs symboles (fig. 2). Ils ont pour fonction de rappeler à l'opérateur les comportements à suivre pour l'utiliser avec l'attention et les précautions nécessaires.
Signification des symboles :

Attention! Lire les instructions avant d'utiliser la machine.

Avertissement! Ne pas introduire les mains et les pieds à l'intérieur du siège de l'organe de coupe. Enlever le capuchon de la bougie et lire les instructions avant toute opération d'entretien ou de réparation.

Danger! Tenir les personnes à l'extérieur de la zone de travail pendant l'utilisation.

Danger! Ne pas introduire les mains et les pieds à l'intérieur du siège de l'organe de coupe.

IMPORTANT *Les étiquettes autocollantes abîmées ou devenues illisibles doivent être remplacées. Demander de nouvelles étiquettes à son centre d'assistance agréé.*

3.3 ÉTIQUETTE D'IDENTIFICATION

L'étiquette d'identification reprend les données suivantes (fig. 1) :

1. Niveau de puissance sonore
2. Marque de conformité CE
3. Année de fabrication
4. Type de tondeuse
5. Numéro de série
6. Nom et adresse du fabricant
7. Code article
8. Puissance nominale et vitesse du moteur au régime maximal d'utilisation
9. Poids en Kg

Transcrire les données d'identification de la machine dans les espaces prévus à cet effet sur l'étiquette apposée à l'arrière de la couverture.

IMPORTANT *Utiliser les données d'identification figurant sur l'étiquette d'identification du produit chaque fois que vous contactez l'atelier autorisé.*

IMPORTANT *L'exemple de la déclaration de conformité se trouve dans les dernières pages du manuel.*

3.4 PRINCIPAUX COMPOSANTS

La machine se compose des principaux composants suivants, auxquels correspondent les fonctions suivantes (fig. 1):

A. **Châssis** : il s'agit du carter qui renferme l'organe de coupe rotatif.
B. **Moteur** : il fournit le mouvement tant de l'organe de coupe que de la traction sur les roues.
C. **Organe de coupe** : il s'agit de l'élément chargé de couper l'herbe.
D. **Protection d'ejection arrière**: c'est une protection de sécurité et il empêche aux objets éventuellement pris par les organes de coupe d'être éjectés loin de la machine.
E. **Déflecteur d'éjection arrière** : il sert d'une part à éjecter arrière l'herbe sur le terrain et d'autre part, il constitue un élément de sécurité puisqu'il empêche aux objets éventuellement ramassés par l'organe de coupe d'être éjectés loin de la machine
F. **Protection d'éjection latérale (si prévue)**: il s'agit d'une protection de sécurité et elle empêche aux objets éventuellement ramassés par l'organe de coupe d'être éjectés loin de la machine.
G. **Déflecteur d'éjection latérale (si prévu)**: il sert d'une part à éjecter latéralement l'herbe sur le terrain et d'autre part, il constitue un élément de sécurité puisqu'il empêche aux objets éventuellement ramasséspar l'organe de coupe d'être éjectés loin de la machine.
H. **Sac de ramassage**:il sert d'une part à ramasser l'herbe tondue et d'autre part, il constitue un élément de sécurité puisqu'il empêche aux objets éventuellement pris par l'organe de coupe d'être éjectés loin de la machine.
I. **Guidon** : il s'agit du poste de travail de l'opérateur. Grâce à sa longueur, l'opérateur maintient toujours la distance de sécurité par rapport à l'organe de coupe rotatif pendant le travail.
J. **Levier frein moteur / organe de coupe**: il s'agit du levier qui permet de démarrer/arrêter le moteur et qui active/désactive simultanément l'organe de coupe.
K. **Levier d'embrayage traction**: il s'agit du levier qui embraie la traction sur les roues et permet l'avancement de la machine.

4. MONTAGE

⚠ ***Les normes de sécurité à suivre sont décrites au chap. 2. Respecter scrupuleusement ces indications pour ne pas s'exposer à de graves risques ou dangers.***

Pour des raisons de stockage et de transport, certains éléments de la machine ne sont pas assemblés directement en usine mais doivent être montés après le déballage. Pour leur montage, suivre les consignes suivantes.

⚠ ***Le déballage et la fin du montage doivent avoir lieu sur une surface plate et solide, avec un espace suffisant pour la manutention de la machine et des emballages, en utilisant toujours des outils appropriés. Ne pas utiliser la machine avant d'avoir terminé les opérations indiquées à la section « MONTAGE ».***

4.1 COMPOSANTS POUR LE MONTAGE

L'emballage contient les composants pour le montage.

4.1.1 Déballage

1. Ouvrir l'emballage avec attention en veillant à ne pas perdre de composants.
2. Consulter la documentation inclue dans la boîte, y compris le présent mode d'emploi.
3. Extraire de la boîte tous les éléments qui ne sont pas montés.
4. Extraire la machine de la boîte.
5. Éliminer la boîte et les emballages en respectant les réglementations locales.

4.2 MONTAGE DU SAC

Le sac est fourni déjà assemblé. S'assurer que les éléments soient correctement assemblés (fig. 3.A).

4.3 MONTAGE DU GUIDON

Ouvrir lentement le guidon en position de travail (fig. 4.A).

Introduire le câble de démarrage dans les spirales inférieure et supérieure et serrer l'écrou (fig. 4.B).

5. COMMANDES DE CONTRÔLE

5.1 POIGNÉE DE DÉMARRAGE MANUEL

Elle permet le démarrage manuel du moteur (fig. 5.A).

5.2 COMMANDE DE DÉMARRAGE ÉLECTRIQUE À BOUTON

ENGINE START Elle permet le démarrage électrique du moteur (fig. 5.B).

5.3 COMMANDE DE L'ACCÉLÉRATEUR

Elle règle le nombre de tours du moteur (fig. 6.A).
Les positions, indiquées sur la plaque, correspondent à:

1. **Plein régime.** À toujours utiliser pendant le fonctionnement de la machine.
2. **Ralenti.** À utiliser lorsque le moteur est suffisamment chaud pendant les phases de stationnement.
3. **Le choke est activité.** On l'utilise pour allumer le moteur à froid.

5.4 COMMANDE VARIATEUR DE VITESSE

Le variateur de vitesse permet de régler la vitesse d'avancement (fig. 7.A).
Les positions, indiquées sur la plaque, correspondent à:

1. **Vitesse maximum.**

2. **Vitesse minimum.**

IMPORTANT *Pour passer d'une vitesse à l'autre, il faut que le moteur soit en marche et que la traction soit embrayée.*
Ne pas toucher la commande du variateur quand le moteur est à l'arrêt. Cette opération pourrait endommager le variateur.

REMARQUE *Si la machine n'avance pas avec la commande en position «🐇», il suffit de mettre le levier sur «🐢» et de suite après de le remettre sur «🐇».*

5.5 LEVIER FREIN MOTEUR / ORGANE DE COUPE

Il s'agit du levier qui permet de démarrer/ arrêter le moteur et qui active/désactive simultanément l'organe de coupe (fig. 8.A).

5.6 LEVIER EMBRAYAGE TRACTION

Embraie la traction sur les roues et permet l'avancement de la machine.

1. **Traction embrayée.** La tondeuse à gazon avance lorsque le levier est poussé contre le guidon (fig. 8.B). La tondeuse s'arrête quand on relâche le levier.

IMPORTANT *Le démarrage du moteur doit toujours se faire quand la traction n'est pas embrayée.*

IMPORTANT *Pour éviter d'endommager la transmission, éviter de tirer la machine vers l'arrière quand la traction est embrayée.*

5.7 RÉGLAGE DE LA HAUTEUR DE COUPE

En abaissant ou en levant le châssis, l'herbe peut être coupée à différentes hauteurs de coupe.

⚠ ***Exécuter cette opération quand l'organe de coupe est à l'arrêt.***

- **Réglage de Type "I".**

Le réglage de la hauteur de coupe se fait en appuyant sur le bouton (fig. 9.A) et en soulevant ou en baissant le châssis, à l'aide de la poignée (fig. 9.B), jusqu'à la position souhaitée.

- **Réglage de Type "II".**

Le réglage de la hauteur de coupe s'effectue grâce au levier (fig. 9.C) conçu pour soulever ou baisser le châssis jusqu'à la position souhaitée.

6. UTILISATION DE LA MACHINE

⚠ ***Les normes de sécurité à suivre sont décrites au chap. 2. Respecter scrupuleusement ces indications pour ne pas s'exposer à de graves risques ou dangers.***

IMPORTANT *Pour les instructions relatives au moteur et à la batterie (si prévue), consulter les manuels correspondants.*

6.1 OPÉRATIONS PRÉLIMINAIRES

Avant de commencer à travailler, il faut effectuer une série de contrôles et d'opérations pour assurer que le travail soit effectué de façon convenable et dans des conditions de sécurité maximales.

Mettre la tondeuse à gazon en position horizontale et bien appuyée sur le terrain.

6.1.1 Faire le plein d'huile et d'essence

IMPORTANT *La machine est fournie sans huile moteur et sans carburant.*

Avant d'utiliser la machine, contrôler la présence de carburant et le niveau d'huile (par. 7.2, par. 7.3). Au sujet des modalités et des précautions pour faire le plein de carburant ou l'appoint d'huile, suivre les prescriptions figurant au (par. 7.2, par. 7.3) et sur le manuel du moteur.

6.1.2 Préparation de la machine au travail

REMARQUE *Cette machine permet de couper la pelouse de différents façons ; il est recommandé, avant de commencer le travail, de préparer la machine selon la coupe que l'on souhaite réaliser.*

a. Préparation pour la coupe et le ramassage de l'herbe dans le sac de ramassage :

- **Type "I"**
  1. Insérer le sac de ramassage comme indiqué sur la figure (fig. 10.A). Placer les loquets latéraux dans les guides présents à la base du guidon, (fig. 10.B) et pousser le sac en avant jusqu'à entendre un "click" (fig. 10.C).

- **Type "II"**
  1. Soulever la protection d'éjection arrière (fig. 10.D) et bien accrocher le sac de ramassage comme indiqué sur la figure (fig. 10.E).

b. Préparation pour la coupe et l'éjection arrière de l'herbe au sol:

- **Type "I"**
  1. Enlever le sac de ramassage.
  2. Soulever la protection d'éjection arrière (fig. 11.A) et accrocher le déflecteur d'éjection arrière (fig. 11.C) dans les orifices prévus tout en s'assurant de la stabilité.
  3. Pour les modèles avec éjection latérale : s'assurer que la protection d'éjection latérale (Fig. 11.D) soit abaissée.

Pour retirer le déflecteur d'éjection arrière:
  1. Soulever la protection d'éjection arrière (fig. 11.A);
  2. Soulever le déflecteur d'éjection arrière en le décrochant des orifices (fig. 11.C).

- **Type "II"**
  1. Enlever le sac de ramassage et vérifier que la protection d'éjection arrière (fig. 11.A) reste abaissée de manière stable.

c. Préparation pour la coupe et le broyage de l'herbe (fonction "mulching"):
  1. Soulever la protection d'éjection arrière (fig. 12.A) et introduire le bouchon déflecteur (fig. 12.B) dans l'ouverture d'éjection.
  2. Pour les modèles avec éjection latérale : s'assurer que la protection d'éjection latérale (Fig. 11.D) soit abaissée.

Pour retirer le bouchon déflecteur :
  1. Soulever la protection d'éjection arrière (fig. 12.A);
  2. Extraire le bouchon déflecteur (fig.12.B).

d. Préparation pour la coupe et l'éjection latérale de l'herbe au sol:
  1. Soulever la protection d'éjection arrière (fig. 12.A) et introduire le bouchon déflecteur (fig. 12.B) dans l'ouverture d'éjection.
  2. Soulever la protection d'éjection latérale (fig. 13.A)
  3. Introduire le déflecteur d'éjection latérale (fig. 13.E).
  4. Refermer la protection d'éjection latérale (fig. 13.A) de sorte que le déflecteur d'éjection latérale (fig. 13.E) soit bloqué.

Pour retirer le déflecteur d'éjection latérale:
  1. Soulever la protection d'éjection latérale (fig. 13.A);
  2. Décrocher le déflecteur d'éjection latérale (fig. 13.E).

Pour retirer le bouchon déflecteur :
  1. Soulever la protection d'éjection arrière (fig. 12.A);
  2. Extraire le bouchon déflecteur (fig.12.B).

6.1.3 Réglage de la hauteur de coupe

Régler la hauteur de tonte de la façon indiquée au (par. 5.7).

6.1.4 Réglage de la hauteur du guidon

La hauteur du guidon est réglable dans trois positions différentes, signalées par le témoin placé sur la base du guidon (fig. 14.A).
En position de fonctionnement, il est aussi possible de replier le guidon en position de fermeture.

⚠ ***Exécuter cette opération quand l'organe de coupe est à l'arrêt.***

Pour modifier la hauteur du guidon, actionner les deux leviers situés sur les bords du guidon (fig. 14.B) et les maintenir en position.
Amener lentement le manche à la hauteur désirée et relâcher les deux leviers.

6.2 CONTRÔLES DE SÉCURITÉ

Exécuter les contrôles suivants de sécurité et vérifier que les résultats correspondent aux indications des tableaux.

⚠ ***Toujours effectuer les contrôles de sécurité avant l'utilisation.***

6.2.1 Contrôle de sécurité général

Objet	Résultat
Organe de coupe	Non endommagé ni usé.
Protection de l'éjection arrière, sac de ramassage	En bon état. Aucun dommage. Montés correctement.
Protection d'éjection latérale ; déflecteur d'éjection latérale	En bon état. Aucun dommage. Montés correctement.
Levier frein moteur / organe de coupe	Le levier doit bouger librement, sans besoin de forcer, et au relâchement il doit retourner automatiquement et rapidement dans la position neutre.
Poignée et câble de démarrage.	Le câble doit être intègre.
Vis/écrous sur la machine et sur l'organe de coupe	Bien serrés (pas desserrés)
Circuit du carburant et raccordements.	Aucune fuite.
Circuit de l'huile	Aucune fuite. Aucun dommage.
Capuchon de la bougie	Relié à la bougie elle-même
Conduite d'essai	Aucune vibration anormale. Aucun bruit anormal

6.2.2 Test de fonctionnement de la machine

Action	Résultat
Faire démarrer la machine (par. 6.3)	L'organe de coupe doit se déplacer.
Actionner le levier traction	Les roues font avancer la machine.
Relâcher le levier traction	Les roues s'arrêtent et la machine cesse d'avancer.
Relâcher le levier frein moteur / organe de coupe	Le moteur doit s'éteindre et l'organe de coupe doit s'arrêter en quelques secondes.

⚠ ***Si l'un des résultats diffère de ce qui est indiqué dans les tableaux, ne pas utiliser la machine ! S'adresser à un centre d'assistance pour les contrôles nécessaires et pour sa réparation.***

6.3 DÉMARRAGE

REMARQUE *Effectuer le démarrage sur une surface plaine et sans obstacles ni herbe haute.*

6.3.1 Modèles avec poignée à démarrage manuel

1. **Dans le cas de démarrage à froid** : placer l'accélérateur sur la position "choke" activé (fig. 6.A) (si présent).
2. Tirer le levier du frein moteur/organe de coupe contre le guidon (fig. 15.A).

REMARQUE *Le levier frein moteur / organe de coupe doit être maintenu embrayé pour éviter l'arrêt du moteur.*

3. Tenir la poignée de démarrage et démarrer le moteur en tirant avec fermeté le câble de démarrage (fig. 15.B).
4. Après le démarrage, placer l'accélérateur sur plein régime (si présent).

REMARQUE *L'utilisation de la commande choke lorsque le moteur est déjà chaud peut salir la bougie et provoquer un fonctionnement irrégulier du moteur.*

6.3.2 Modèles de commande de démarrage électrique à bouton

1. Insérer la batterie dans le compartiment situé sur le moteur prévu à cet effet (fig. 16.A). (suivre les instructions figurant dans le manuel d'utilisation du moteur.)
2. Insérer la clé à fond (si présente) (fig. 16.B).
3. Tirer le levier du frein moteur/organe de coupe contre le guidon (fig. 15.A).

REMARQUE *Le levier frein moteur / organe de coupe doit être maintenu embrayé pour éviter l'arrêt du moteur.*

4. Appuyer sur le bouton de démarrage et le maintenir appuyé jusqu'au démarrage du moteur. (fig. 16.D).

6.4 FONCTIONNEMENT

IMPORTANT *Pendant le travail, toujours maintenir la distance de sécurité par rapport à l'organe de coupe, qui est donnée par la longueur du guidon.*

6.4.1 Tonte de l'herbe

1. Commencer l'avancement et la coupe sur le gazon ;
2. Adapter la vitesse d'avancement et la hauteur de tonte (par. 5.7) aux conditions du gazon (hauteur, densité et humidité de l'herbe) et à la quantité d'herbe enlevée ;

En cas de broyage ou d'éjection arrière de l'herbe : toujours éviter de couper une hauteur d'herbe importante. Ne jamais enlever plus d'un tiers de la hauteur totale de l'herbe en une seule fois (Fig. 17).

3. La pelouse aura un meilleur aspect si les coupes sont toujours effectuées à la même hauteur, et alternativement dans les deux sens (fig. 18).

Dans le cas de l'éjection latérale : il est conseillé d'effectuer un parcours qui évite d'éjecter l'herbe coupée du côté de la pelouse qui reste à couper.

6.4.2 Conseils pour garder une belle pelouse

Chaque type d'herbe présente des caractéristiques différentes, et peut donc demander différents modes d'entretien de la pelouse ; toujours lire les indications des confections des semences sur la hauteur de coupe rapportée aux conditions de croissance de la zone d'intervention.
Il faut prendre en compte que la majeure partie de l'herbe est composée d'une tige et d'une feuille ou plus. Si les feuilles sont coupées dans leur totalité, la pelouse s'abîme et la repousse sera plus difficile.
En règle générale, les indications suivantes sont valables :

- une coupe trop basse provoque des arrachements et des éclaircissages du gazon, en donnant un aspect « à taches » ;
- en été, la coupe doit être plus haute pour éviter le dessèchement du terrain ;
- ne pas couper l'herbe quand elle est mouillée ; cela peut réduire l'efficacité du dispositif rotatif pour l'herbe qui s'y attache et provoquer des amas d'herbe coupée dans le gazon ;
- si l'herbe est particulièrement haute, il convient de faire une première tonte à la hauteur maximum permise par la machine, suivie d'une deuxième tonte deux ou trois jours après.

6.4.3 Vidage du sac de ramassage

Lorsque le sac de ramassage (fig. 1.H) est trop plein, le ramassage de l'herbe n'est plus efficace et le bruit de la tondeuse change.

Dans le cas du sac de ramassage avec dispositif indicateur du contenu :

1. levé (a) = vide
2. abaissé (b) = plein

Pendant la coupe, avec l'organe de coupe en mouvement, l'indicateur reste élevé tant que l'herbe entre dans le sacde ramassage; quand l'indicateur s'abaisse, cela signifie que le sac de ramassage est plein et qu'il faut le vider.

Pour enlever et vider le sac :

– Relâcher le levier frein moteur / organe de coupe et attendre l'arrêt de l'organe de coupe (par. 6.5);

- **Seulement avec sac du Type "II"**
  – Soulever la protection d'éjection arrière (fig. 10.D)

– Prendre la poignée et retirer le sac de ramassage en le maintenant en position droite .

6.5 ARRÊT

Pour arrêter la machine :

1. Relâcher le levier frein moteur / organe de coupe (fig. 19.A);
2. Attendre l'arrêt de l'organe de coupe ;

⚠ Le moteur risque d'être très chaud juste après son extinction. Ne pas toucher le pot d'échappement ou les pièces adjacentes. Il y a un danger de brûlures.

Toujours arrêter la machine :

– pendant les déplacements d'une zone de travail à une autre ;
– pour traverser des surfaces non herbeuses ;
– à chaque fois qu'il faut passer un obstacle ;
– avant de régler la hauteur de tonte.
– à chaque fois qu'on enlève ou que l'on remonte le sac de ramassage ;
– toutes les fois que l'on enlève ou que l'on remonte le déflecteur d'éjection arrière (si prévu).
– toutes les fois que l'on enlève ou que l'on remonte le déflecteur déjection latérale (si prévu).

6.6 APRÈS L'UTILISATION

1. Arrêter la machine (par. 6.5).
2. Laisser le moteur refroidir avant de ranger la machine dans un local quelconque.
3. Effectuer le nettoyage (par. 7.4).
4. Contrôler qu'il n'y a pas d'éléments desserrés ou endommagés. Le cas échéant, remplacer les composants endommagés et serrer les vis et les boulons éventuellement desserrés.

IMPORTANT *Modèles de commande de démarrage électrique à bouton, enlever la clé (si présente) ou la batterie à chaque fois que la machine n'est pas utilisée ou laissée sans surveillance.*

7. ENTRETIEN PÉRIODIQUE

7.1 GÉNÉRALITÉS

⚠ ***Les normes de sécurité à suivre sont décrites au chap. 2. Respecter scrupuleusement ces indications pour ne pas s'exposer à de graves risques ou dangers.***

⚠ ***Avant d'effectuer tout contrôle, tout nettoyage ou toute intervention d'entretien/réglage sur la machine:***
- ***arrêter le moteur;***
- ***vérifier que toutes les pièces en mouvement se sont arrêtées complètement ;***
- ***attendre que le moteur soit adéquatement refroidi ;***
- ***détacher le capuchon de la bougie;***
- ***lire les instructions correspondantes ;***
- ***Porter des vêtements appropriés, des gants de sécurité et des lunettes de protection.***

- Les intervalles et les types d'intervention sont résumés dans le « Tableau opérations d'entretien ». Le but du tableau est de vous aider à maintenir votre machine en conditions d'efficacité et de sécurité. Il rappelle les principales interventions et la périodicité prévue pour chacune d'elles. Effectuer l'action correspondante en fonction de la première échéance qui se produit.
- L'utilisation de pièces de rechange et d'accessoires qui ne sont pas d'origine et/ou ne sont pas correctement montés pourrait avoir des conséquences négatives sur le fonctionnement et sur la sécurité de la machine. Le fabricant décline toute responsabilité en cas de dommages, accidents ou de lésions causés par ces produits.
- Les pièces de rechange d'origine sont fournies par les ateliers d'assistance et par les revendeurs agréés.

IMPORTANT *Toutes les opérations d'entretien et de réglage non décrites dans ce manuel doivent être exécutées par votre revendeur ou par un centre spécialisé.*

7.2 APPROVISIONNEMENT EN CARBURANT

Pour faire le plein de carburant:
1. Dévisser le bouchon de fermeture du réservoir et le retirer.
2. Introduire un entonnoir.
3. Faire le plein de carburant et retirer l'entonnoir.
4. Après avoir fait le plein, bien visser le bouchon du réservoir de carburant et nettoyer tout déversement éventuel.

REMARQUE *Ne pas remplir le réservoir de carburant jusqu'à ras bord.*

IMPORTANT *Éviter de verser l'essence sur les pièces en plastique du moteur ou de la machine, pour éviter de les endommager et nettoyer immédiatement toute trace d'essence éventuellement versée. La garantie ne couvre pas les dommages aux pièces en plastique causés par l'essence.*

REMARQUE *Le carburant est périssable et ne doit pas rester dans le réservoir pendant plus de 30 jours. Avant le stockage de la machine pendant une période prolongée, remplir le réservoir avec une quantité suffisante de carburant pour terminer la dernière utilisation (chap. 9).*

7.3 CONTRÔLE / APPOINT DE L'HUILE MOTEUR

Pour s'assurer du bon fonctionnement et de la durée de la machine, il est recommandé de remplacer périodiquement l'huile du moteur, selon la périodicité indiquée par le manuel d'utilisation du moteur.
La vidange de l'huile peut être effectuée par un centre spécialisé ou en l'aspirant par l'orifice de remplissage à l'aide d'une seringue, en tenant compte qu'il est possible de devoir répéter l'opération plusieurs fois pour s'assurer que le réservoir est complètement vide.
S'assurer d'avoir fait l'appoint du niveau d'huile avant d'utiliser à nouveau la machine.

7.3.1 Contrôle / appoint

Procédure :
- Mettre la machine à plat pour le contrôle.
- Nettoyer autour de la jauge. La dévisser et l'extraire. Nettoyer la jauge.
- Introduire complètement la jauge dans son logement sans la visser.
- Extraire à nouveau la jauge. Contrôler le niveau d'huile.
- Faire l'appoint, si le niveau est inférieur au signe « MAX » .

⚠ ***Ne pas excéder dans le remplissage, ceci pourrait provoquer la surchauffe du moteur. Si le niveau dépasse le niveau « MAX », drainer jusqu'à obtenir le niveau correct.***

7.4 NETTOYAGE

Après chaque utilisation, effectuer les opérations de nettoyage en suivant les instructions ci-après.

7.4.1 Nettoyage de la machine

- Après chaque coupe, il faut laver la machine soigneusement à l'eau ; enlever les débris d'herbes et la boue qui se sont accumulés à l'intérieur du carter, pour éviter qu'en séchant ils ne rendent la prochaine mise en route particulièrement difficile.

Dans le cas d'éjection latérale ou arrière: si monté, il faut enlever le déflecteur d'éjection.

- Il est possible que le vernis de la partie interne du carter se détache dans le temps dû à l'action abrasive de l'herbe coupée. Dans ce cas il faut intervenir dans les plus brefs délais en retouchant le vernis avec une peinture antirouille, afin de prévenir la formation de la rouille qui entraînerait la corrosion du métal.
- Vérifier toujours que les prises d'air sont libres de tous détritus.
- Ne pas utiliser de liquide agressif pour nettoyer le carter.
- Pour réduire le risque d'incendie, débarrasser la machine, et en particulier le moteur, des résidus d'herbe, de feuilles ou d'excès de graisse.
- Au cas où il serait nécessaire d'accéder à la partie inférieure, incliner la machine du côté indiqué par le manuel du moteur uniquement, en observant les instructions correspondantes et en s'assurant

de la stabilité de la machine avant d'effectuer toute intervention que ce soit. Sur les modèles qui prévoient l'éjection latérale, il faut enlever le déflecteur d'éjection (s'il est monté - voir 6. 1.2.d).

7.4.2 Lavage interne

Détacher le sac de ramassage;
1. Brancher le tuyau de l'eau au raccord prévu (fig. 20.A);
2. Mettre la hauteur de coupe en position complètement abaissée ;
3. Toujours se tenir derrière le guidon de la tondeuse;
4. Démarrer le moteur.

7.4.3 Nettoyage du sac

1. Vider le sac de ramassage ;
2. Le secouer pour éliminer les résidus d'herbe et de terreau ;
3. Le laver, le rincer et le remettre en place de façon à favoriser un séchage rapide.

7.5 ÉCROUS ET VIS DE FIXATION

Maintenir les écrous et les vis bien serrés, de façon à ce que la machine fonctionne toujours en toute sécurité.

7.6 BATTERIE

La batterie est fournie avec les modèles de commande de démarrage électrique à bouton. Pour les instructions relatives à l'autonomie, la recharge, le stockage et l'entretien de la batterie, suivre les instructions figurant dans le manuel d'utilisation du moteur.

8. ENTRETIEN SUPPLÉMENTAIRE

8.1 ORGANE DE COUPE

Un organe de coupe mal aiguisé arrache l'herbe et fait jaunir la pelouse.

⚠ ***Ne pas toucher l'organe de coupe tant que la machine ne soit éteinte et que l'organe de coupe ne soit complètement à l'arrêt.***

⚠ ***Toutes les opérations concernant les organes de coupe (démontage, affûtage, équilibrage, réparation, remontage et/ou remplacement) sont des travaux compliqués qui demandent une compétence spécifique outre à l'utilisation d'équipements spéciaux ; pour des raisons de sécurité, il faut donc toujours les faire exécuter dans un centre spécialisé.***

⚠ ***Toujours remplacer l'organe de coupe détérioré, tordu ou usé, ainsi que ses vis, pour maintenir l'équilibrage.***

IMPORTANT *Toujours utiliser des organes de coupe d'origine, portant le code indiqué dans le tableau « Données techniques ».*

Étant donné l'évolution du produit, les organes de coupe cités dans le tableau « Données techniques » pourraient être remplacés dans le futur par d'autres organes, ayant des caractéristiques analogues d'interchangeabilité et de sécurité de fonctionnement.

8.2 RÉGLAGE DU CÂBLE DU VARIATEUR

Ce réglage est nécessaire quand le levier (fig. 21.A) a tendance à ne pas rester en position « ».

IMPORTANT *Le réglage doit être effectué quand le moteur est éteint.*

Avec le levier (fig. 21.A) en position « », tourner le tendeur de réglage (fig. 21.B) du câble dans le sens indiqué par la flèche juste ce qu'il est nécessaire afin que le levier reste en position.

9. STOCKAGE

Lorsque la machine doit être rangée:
1. Vider le réservoir du carburant à l'extérieur et avec le moteur froid.
2. Faire démarrer le moteur et le laisser tourner au ralenti jusqu'à son arrêt, de façon à consommer tout le carburant resté dans le carburateur.
3. Laisser refroidir le moteur.
4. Détacher le capuchon de la bougie (fig. 22)
5. Nettoyer soigneusement la machine.
6. Vérifier que la machine ne soit pas endommagée. Si nécessaire, contacter le centre d'assistance agréé.
7. Stocker la machine :
   - dans un endroit sec
   - à l'abri des intempéries
   - de préférence recouverte d'une toile ;
   - dans un endroit inaccessible aux enfants.
   - en s'assurant d'avoir retiré les clés ou les outils utilisés pour l'entretien.

Au moment de remettre la machine en fonction, la préparer comme indiqué au chapitre "6. Utilisation de la machine "

10. MANUTENTION ET TRANSPORT

À chaque fois qu'il est nécessaire de déplacer, soulever, transporter ou incliner la machine, il faut :
- arrêter le moteur ;
- vérifier que toutes les pièces en mouvement se sont arrêtées complètement ;
- porter des gants de travail robustes ;
- prendre la machine par des points qui offrent une prise sûre, en tenant compte de son poids et de la répartition du poids ;
- employer un nombre de personnes adéquat au poids de la machine et aux caractéristiques du moyen de transport ou de l'endroit où la machine doit être placée ou retirée ;

• s'assurer que la manutention de la machine ne provoque pas de dommages ou de lésions.

Durant le transport:

• bien attacher la machine par des cordes ou des chaînes.
• la positionner de façon à ce qu'elle ne représente aucun danger.

11. ASSISTANCE ET RÉPARATIONS

Ce manuel fournit toutes les indications nécessaires pour utiliser la machine et pour effectuer correctement l'entretien de base à la charge de l'utilisateur. Toutes les interventions de réglage et d'entretien qui ne sont pas décrites dans ce manuel doivent être exécutées par votre revendeur ou un centre spécialisé disposant des connaissances et des équipements nécessaires pour que le travail soit exécuté correctement, en maintenant le niveau de sécurité et les conditions de la machine d'origine.
Les opérations exécutées dans des structures inadéquates ou par des personnes non qualifiées entraînent la caducité de toute forme de garantie que ce soit et de toute obligation ou responsabilité du fabricant.

• Seuls les ateliers d'assistance agréés peuvent effectuer les réparations et l'entretien sous garantie.
• Les ateliers d'assistance agréés utilisent exclusivement des pièces de rechange d'origine. Les pièces de rechange et les accessoires d'origine ont été développés spécialement pour les machines.
• Les pièces de rechange et les accessoires qui ne sont pas d'origine ne sont pas approuvés ; l'utilisation de pièces de rechange et d'accessoires qui ne sont pas d'origine compromet la sécurité de la machine et dégage le fabricant de toute obligation ou responsabilité.
• Nous conseillons de confier la machine une fois par an à un atelier d'assistance agréé pour l'entretien, l'assistance et le contrôle des dispositifs de sécurité.

12. COUVERTURE DE LA GARANTIE

La garantie couvre tous les défauts des matériaux et de fabrication. L'utilisateur devra suivre attentivement toutes les instructions fournies dans la documentation ci-jointe.
La garantie ne couvre pas les dommages dus à :

• Manque de connaissance des documents d'accompagnement.
• Distraction.
• Emploi et montage impropres ou non autorisés.
• Emploi de pièces de rechange non originales.
• Emploi d'accessoires non fournis ou non approuvés par le fabricant.

La garantie ne couvre pas non plus :

• L'usure normale des consommables comme les courroies de transmission, forets, phares, roues, boulons de sécurité et fils.
• L'usure normale.
• Les moteurs. Ils sont couverts par les garanties du producteur du moteur selon les termes et les conditions spécifiés.

L'acheteur est protégé par ses propres lois nationales. Les droits de l'acheteur prévus par ses propres lois nationales ne sont aucunement limités par la présente garantie.

13. TABLEAU DES OPÉRATIONS D'ENTRETIEN

Les cases sur le côté permettent de noter la date ou le nombre d'heures de fonctionnement au cours desquelles on a effectué l'intervention.

Intervention	Périodicité (heures)	Exécutée (Date ou Heures)					Remarques
MACHINE							
Contrôles de sécurité / Vérification des commandes	Avant chaque utilisation						par. 6.2
Contrôle des protections d'éjection arrière / éjection latérale. Contrôle du sac de ramassage, déflecteur d'éjection latérale.	Avant chaque utilisation						par. 6.1.2
Nettoyage général et contrôle	À la fin de chaque utilisation						par. 7.3
Contrôle des dommages éventuellement présents sur la machine. Si nécessaire, contacter le centre d'assistance agréé.	À la fin de chaque utilisation						-
Contrôle de toutes les fixations	À la fin de chaque utilisation						par. 7.4
Réglage du câble du variateur	**						par. 8.2
Contrôle de fixation et d'usure des organes de coupe	Avant chaque utilisation						par. 8.1
Remplacement de l'organe de coupe	-						par. 8.1 ***
MOTEUR							

Intervention	Périodicité (heures)	Exécutée (Date ou Heures)					Remarques
Contrôle / appoint du niveau de carburant	Avant chaque utilisation						par. 7.2 *
Contrôle / appoint de l'huile moteur	Avant chaque utilisation						par. 7.3 *
Contrôle et nettoyage filtre à air	*						*
Contrôle et nettoyage contacts bougie	*						*
Remplacement de la bougie	*						*
Chargement de la batterie	*						par. 7.6 *

* Consulter le manuel du moteur.
** Opérations à effectuer aux premiers signes de dysfonctionnement
*** Opération qui doit être exécutée chez votre revendeur ou dans un centre spécialisé

14. IDENTIFICATION DES ANOMALIES

PROBLÈME	CAUSE PROBABLE	SOLUTIONS
1. Le moteur ne démarre pas et ne reste pas en mouvement	Procédure de démarrage incorrecte.	Suivre les instructions (voir chap. 6.3)
	Absence d'huile ou d'essence dans le moteur.	Contrôler les niveaux d'huile et d'essence.
	Bougie sale ou distance entre les électrodes incorrecte	Contrôler la bougie (Consulter le manuel du moteur).
	Filtre à air encrassé	Nettoyer et/ou remplacer le filtre (Consulter le manuel du moteur).
	Problèmes de carburation	Contacter le centre d'assistance agréé.
	L'essence n'a pas été vidée de la tondeuse à la fin de la saison précédente. Il est possible que le flotteur soit bloqué.	Consulter le manuel du moteur et contacter un centre d'assistance agréé.
2. Le moteur a un fonctionnement irrégulier, il n'a pas de puissance lorsqu'il est sous charge ou s'arrête pendant le travail	Filtre à air encrassé	Nettoyer et/ou remplacer le filtre (Consulter le manuel du moteur).
	Bougie sale ou distance entre les électrodes incorrecte	Contrôler la bougie (Consulter le manuel du moteur).
	Problèmes de carburation	Contacter le centre d'assistance agréé.
3. Moteur noyé	La poignée à démarrage manuel a été actionnée à plusieurs reprises avec le starter activé.	Consulter le manuel du moteur.
	La poignée à démarrage manuel a été actionnée à plusieurs reprises avec le capuchon de la bougie détaché.	Insérer le capuchon de la bougie et essayer d'allumer le moteur. (Consulter le manuel du moteur)
4. L'herbe coupée n'est plus collectée dans le sac de ramassage	L'organe de coupe a frappé un corps étranger et a subi un coup	Éteindre le moteur et détacher le capuchon de la bougie. Vérifier les éventuels dommages et Contacter un centre d'assistance pour le remplacement éventuel de l'organe de coupe. (par. 8.1)
	L'intérieur du carter n'est pas propre	Nettoyer l'intérieur du châssis pour faciliter l'évacuation de l'herbe vers le sac de ramassage (par. 7.3.1)
5. Tonte de l'herbe irrégulière	L'organe de coupe n'est pas en bon état.	Contacter un centre d'assistance pour l'affûtage ou le remplacement de l'organe de coupe

PROBLÈME	CAUSE PROBABLE	SOLUTIONS
6. Vous percevez des bruits et/ou vibrations excessives pendant le travail	Pièces endommagées ou desserrées. Le loquet sur l'organe de coupe est sorti de son siège.	Arrêter la machine et détacher le câble de la bougie (fig. 22). Vérifier les éventuels dommages. Contrôler s'il y a des pièces desserrées et les serrer. Les contrôles, remplacements ou réparations doivent être effectués par un centre d'assistance agréé.
	Fixation de l'organe de coupe desserrée ou organe de coupe endommagé	Éteindre le moteur et détacher le capuchon de la bougie. Contacter un centre d'assistance pour les contrôles, les remplacements ou les réparations (par. 8.1)

Si les anomalies persistent après avoir appliqué le solutions décrites ci-dessus, contacter votre revendeur.

15. ÉQUIPEMENTS SUR DEMANDE

15.1 KIT POUR MULCHING

Il broie finement l'herbe coupée et la laisse sur la pelouse au lieu de la collecter dans le sac de ramassage (pour les machines prévues à cet effet) (fig. 23).

HR

POZOR!: PRIJE UPORABE STROJA, PAŽLJIVO PROČITAJTE OVAJ PRIRUČNIK. Čuvajte za buduće potrebe.

KAZALO

1. OPĆENITO 1
2. SIGURNOSNE UPUTE 1
   - 2.1 Osposobljavanje 1
   - 2.2 Pripremne radnje 2
   - 2.3 Tijekom uporabe 2
   - 2.4 Održavanje, skladištenje i prijevoz 3
   - 2.5 Zaštita okoliša 3
3. POZNAVANJE STROJA 3
   - 3.1 Opis stroja i predviđena uporaba 3
   - 3.2 Sigurnosne oznake 4
   - 3.3 Identifikacijska etiketa 4
   - 3.4 Glavne komponente 4
4. MONTIRANJE 4
   - 4.1 Komponente za montažu 5
   - 4.2 Montiranje košare 5
   - 4.3 Montiranje drške 5
5. UPRAVLJAČKI ELEMENTI 5
   - 5.1 Ručka za ručno pokretanje 5
   - 5.2 Upravljački element za električno pokretanje pomoću gumba 5
   - 5.3 Upravljački element gasa 5
   - 5.4 Upravljački element varijatora brzine 5
   - 5.5 Ručica kočnice motora/noža 5
   - 5.6 Ručica za uključivanje pogona 5
   - 5.7 Podešavanje visine košnje 5
6. UPORABA STROJA 6
   - 6.1 Pripremne radnje 6
   - 6.2 Sigurnosne kontrole 7
   - 6.3 Pokretanje 7
   - 6.4 Rad 7
   - 6.5 Zaustavljanje 8
   - 6.6 Nakon korištenja 8
7. REDOVNO ODRŽAVANJE 8
   - 7.1 Općenito 8
   - 7.2 Dolijevanje goriva 9
   - 7.3 Kontrola/nadolijevanje motornog ulja 9
   - 7.4 Čišćenje 9
   - 7.5 Pričvrsne matice i vijci 9
   - 7.6 Akumulator 9
8. IZVANREDNO ODRŽAVANJE 10
   - 8.1 Nož 10
   - 8.2 Podešavanje kabela varijatora 10
9. SKLADIŠTENJE 10
10. PREMJEŠTANJE I PRIJEVOZ 10
11. SERVISIRANJE I POPRAVCI 10
12. ŠTO JAMSTVO POKRIVA 10
13. TABLICA ODRŽAVANJA 11
14. UTVRĐIVANJE NEPOGODNOSTI 12
15. DODATNA OPREMA PO NARUDŽBI 12
    - 15.1 Komplet za malčiranje 12

1. OPĆENITO

1.1 KAKO SE SLUŽITI PRIRUČNIKOM

Određeni odjeljci u tekstu priručnika, koji sadrže informacije od posebnog značaja glede sigurnosti ili rada, različito su označeni prema sljedećem kriteriju:

NAPOMENA *ili* **VAŽNO** *Navodi detalje ili druge elemente u vezi s već prethodno naznačenim, u svrhu izbjegavanja oštećenja stroja ili prouzročenja štete.*

Simbol ⚠ ističe neku opasnost. Nepoštovanje upozorenja može dovesti do nanošenja tjelesnih ozljeda sebi ili trećima i/ili oštećenja.

Odlomci istaknuti sivim točkastim okvirom označavaju opcijske karakteristike koje nisu prisutne na svim modelima predočenim u ovom priručniku. Provjerite ima li vaš model dotičnu karakteristiku.

Sve naznake "prednje", "stražnje", "desno" i "lijevo" odnose se na rukovatelja u sjedećem položaju.

1.2 REFERENCIJE

1.2.1 Slike

Slike u ovim uputama za uporabu označene su brojevima 1, 2, 3 i tako dalje.
Komponente koje se vide na slikama označene su slovima A, B, C i tako dalje.
Jedna referencija komponente C na slici 2 označena je natpisom: "Vidi sl. 2.C" ili jednostavno "(sl. 2.C)".
Slike služe za orijentaciju. Stvarni komadi mogu se razlikovati od onih prikazanih.

1.2.2 Naslovi

Priručnik je podijeljen na poglavlja i na odlomke.
Naslov odlomka "2.1 Osposobljavanje" je podnaslov poglavlja "2. sigurnosne upute". Referencije na naslove ili odlomke signaliziraju se kraticom pog. ili odl. i odgovarajućim brojem. Primjer: "2. pog." ili "odl. 2.1".

2. SIGURNOSNE UPUTE

2.1 OSPOSOBLJAVANJE

⚠ ***Upoznajte se s upravljačkim elementima i primjerenom uporabom stroja. Naučite brzo zaustavljati motor. Nepoštivanje upozorenja i uputa može prouzročiti požare i/ili teške ozljede.***

- Nemojte nikad dopuštati da stroj koriste djeca ili osobe koje nisu dovoljno upoznate s uputama. Lokalnim zakonima može biti određena najniža dob korisnika.
- Stroj se ne smije koristiti ako se rukovatelj osjeća umorno ili loše ili ako se nalazi pod utjecajem lijekova, droga, alkohola ili štetnih tvari koje mogu smanjiti njegove psihofizičke sposobnosti i pažnju.
- Nemojte prevoziti djecu niti druge putnike.
- Ne zaboravite da je rukovatelj (ili korisnik) odgovoran za nesreće i nepredviđene slučajeve koji mogu oštetiti druge osobe ili njihovu imovinu. Odgovornost korisnika podrazumijeva procjenu potencijalnih rizika na terenu na kojem se radi te poduzimanje svih potrebnih mjera kako bi se zajamčila vlastita sigurnost i sigurnost drugih osoba, a posebno na padinama, neravnim, klizavim ili nestabilnim terenima.
- U slučaju prodaje ili posuđivanja stroja drugima, uvjerite se da korisnik pregleda upute za uporabu u ovom priručniku.

2.2 PRIPREMNE RADNJE

Osobna zaštitna oprema (OZO)

- Nosite prikladnu odjeću, jaku radnu obuću, otpornu na klizanje, i duge hlače. Nemojte pokretati stroj ako ste bosih nogu ili u otvorenim sandalama. Nosite slušalice za zaštitu sluha.
- Nemojte nositi šalove, košulje, ogrlice, narukvice, odjevne predmete s dijelovima koji lepršaju ili koji imaju vezice ili kravate te općenito viseći ili širok nakit i pribor koji bi se mogao zaplesti u stroj ili u predmete i materijale prisutne na radnom mjestu.
- Dugu kosu treba povezati na odgovarajući način.

Radno područje/stroj

- Podrobno pregledajte cijelo radno područje i odstranite sve što bi stroj mogao odbaciti ili što bi moglo oštetiti nož/rotirajuće dijelove (kamenje, granje, željezne žice, kosti itd.).

Motori s unutarnjim izgaranjem: gorivo

⚠ **OPASNOST**! Gorivo je vrlo zapaljivo.

- Gorivo čuvajte u odgovarajućim posudama homologiranim za tu uporabu, na sigurnom mjestu i daleko od izvora topline ili otvorenog plamena.
- Posude moraju biti čiste od ostataka trave, lišća ili viška masnoće.
- Posude ne ostavljajte na dohvat djece.
- Nemojte pušiti za vrijeme dolijevanja ili nadolijevanja goriva, kao ni svaki put kad rukujete gorivom.
- Gorivo nadolijevajte služeći se lijevkom i samo na otvorenom.
- Izbjegavajte udisanje para goriva.
- Nemojte dodavati gorivo ili otvarati poklopac spremnika goriva dok motor radi ili je još topao.
- Polako otvarajte poklopac spremnika, tako da postupno ispustite unutarnji tlak.
- Nemojte približavati plamen otvoru spremnika kako biste provjerili njegov sadržaj.
- Ako se gorivo izlije, nemojte pokretati motor nego udaljite stroj iz područja na kojem se gorivo izlilo, kako bi se spriječila mogućnost izbijanja požara – i to sve dok gorivo ne ispari, a pare goriva se ne raspršе.
- Odmah očistite svo razliveno gorivo na stroju ili na tlu.
- Uvijek vratite na mjesto i dobro zategnite poklopce spremnika i posude s gorivom.
- Stroj ne smijete ponovno pokretati na istom mjestu na kojem ste dolijevali gorivo; pokretanje motora mora se vršiti najmanje 3 metra od mjesta na kojem je obavljeno punjenje gorivom.
- Izbjegavajte dodir odjeće s gorivom, a ako do toga dođe, presvucite odjeću prije pokretanja motora.

2.3 TIJEKOM UPORABE

Radno područje

- Nemojte pokretati motor u zatvorenim prostorima gdje se mogu nakupiti opasni dimovi ugljičnog monoksida. Postupak pokretanja motora mora se obavljati na otvorenom i prozračnom mjestu. Imajte na umu da su ispušni plinovi otrovni.
- Za vrijeme pokretanja stroja nemojte usmjeravati prigušivač ni ispušne plinove prema zapaljivim materijalima.
- Stroj se ne smije koristiti u prostorima u kojima postoji rizik od eksplozije, u blizini zapaljivih tekućina, plina ili prašine. Električni kontakti ili mehanička trljanja mogu proizvesti iskre koje mogu zapaliti prašinu ili paru.
- Radite samo uz dnevno svijetlo ili uz dobru rasvjetu i u uvjetima dobre vidljivosti.
- Udaljite osobe, djecu i životinje iz radnog područja. Djecu treba nadzirati odrasla osoba.
- Izbjegavajte rad na mokroj travi, po kiši i ako postoji rizik od nevremena, naročito ako postoji vjerojatnost sijevanja.
- Naročito pazite na nepravilnosti terena (izbočine, jarke), na padine, na skrivene opasnosti te na prisutnost eventualnih prepreka koje bi mogle ograničiti vidljivost.
- Budite vrlo pažljivi u blizini provalija, jaraka ili nasipa. Stroj se može prevrnuti ako jedan kotač prijeđe preko nekog ruba ili ako se rub sruši.
- Radite u poprečnom smjeru nagiba, nikad u smjeru uzbrdo/nizbrdo, jako pazeći pri promjeni smjera kretanja, uvjeravajući se u vlastitu točku oslonca te osiguravajući da kotači neće naići na prepreke (kamenje, grane, korijenje itd.) koje bi mogli prouzročiti bočno klizanje ili gubitak kontrole nad strojem.
- Prilikom uporabe stroja blizu ceste, pazite na promet.

Ponašanje

- Pazite prilikom kretanja unatrag ili prema natrag. Prije i za vrijeme kretanja unatrag gledajte iza sebe, kako biste se uvjerili da nema prepreka.
- Nemojte nikad trčati, nego hodajte.
- Izbjegavajte da vas kosilica trave vuče.
- Ruke i stopala držite uvijek dalje od reznog alata, i prilikom pokretanja i za vrijeme uporabe stroja.
- Pozor: rezni element se nastavlja okretati još nekoliko sekundi i nakon njegovog isključivanja ili nakon gašenja motora.
- Držite se uvijek daleko od otvora za izbacivanje.
- Isključite nož:
  - prilikom premještanja iz jednog radnog područja na drugo,
  - prilikom prelaženja preko netravnatih površina
- Isključite nož, zaustavite motor, skinite kapicu svjećice i izvadite ključ za paljenje (ako postoji):
  - svaki put kad stroj ostavljate bez nadzora.
- ⚠ U slučaju lomova ili nesreća za vrijeme rada, odmah zaustavite motor i udaljite stroj kako ne bi prouzročio još veću štetu; u slučaju nesreća s osobnim ozljedama ili ozljeda trećih, odmah se pobrinite za pružanje prve pomoći najprimjerenije situaciji i obratite se zdravstvenoj ustanovi radi potrebnog liječenja. Temeljito uklonite eventualne trunke koji

bi – ako ostanu neprimijećeni – mogli prouzročiti oštećenja ili nanijeti ozljede osobama ili životinjama.

- ⚠ Razine buke i vibracija koje se navode u ovim uputama predstavljaju maksimalne vrijednosti pri korištenju stroja. Uporaba neizbalansiranog reznog elementa, prevelika brzina kretanja i neodržavanje stroja bitno utječu na emisiju zvuka i vibracije. Posljedično tome treba usvojiti preventivne mjere za uklanjanje mogućih oštećenja prouzročenih velikom bukom i naprezanjima uslijed vibracija; brinite se za održavanje stroja, nosite slušalice za zaštitu od buke, tijekom rada pravite stanke.

Ograničenja u uporabi
- Nemojte nikad koristiti stroj ako su zaštite oštećene, nedostaju ili nisu pravilno namještene (košara za sakupljanje trave, štitnik bočnog otvora za izbacivanje ili štitnik stražnjeg otvora za izbacivanje).
- Nemojte koristiti stroj ako dodatna oprema/alati nisu postavljeni u predviđenim točkama.
- Nemojte isključivati, deaktivirati, skidati postojeće sigurnosne sustave/mikroprekidače, niti vršiti neovlaštene izmjene na njima.
- Nemojte preinačivati podešenja motora niti ga dovoditi do pretjeranog broja okretaja. Ako motor pustite da radi na pretjeranom broju okretaja, povećava se rizik od osobnih ozljeda.
- Ne izlažite stroj prevelikom naporu i ne koristite mali stroj za izvođenje teških radova; uporabom odgovarajućeg stroja smanjuje se rizik i poboljšava kvaliteta rada.

2.4 ODRŽAVANJE, SKLADIŠTENJE I PRIJEVOZ

Sigurnost i razinu performansi stroja očuvat ćete njegovim redovitim održavanjem i pravilnim skladištenjem.

⚠ ***Stroj nemojte koristiti ako su pojedini dijelovi istrošeni ili oštećeni. Pokvarene ili oštećene dijelove treba zamijeniti, a nikad popravljati. Koristite samo originalne rezervne dijelove: uporaba neoriginalnih i/ili nepravilno montiranih rezervnih dijelova ugrožava sigurnost stroja, može prouzročiti nesreće ili tjelesne ozljede i oslobađa Proizvođača od bilo kakve obaveze ili odgovornosti.***

Održavanje
- Radi smanjenja rizika od požara, redovito provjeravajte da nema propuštanja ulja i/ili goriva.
- Za vrijeme radova na podešavanju stroja, pazite da vam prsti ne ostanu ukliješteni između noža u pokretu i nepomičnih dijelova stroja.

Skladištenje
- Ako u spremniku stroja ima goriva, nemojte ga spremati u prostoriju u kojoj bi pare goriva mogle doći u dodir s plamenom, iskrom ili jakim izvorom topline.
- Radi smanjenja rizika od požara, nemojte ostavljati posude s otpadnim materijalima u prostoriji.

Premještanje i prijevoz
- Kad se stroj prevozi nekim vozilom trebate:
  1. utovariti stroj s ugašenim motorom i isključivo guranjem, uz pomoć odgovarajućeg broja osoba;
  2. zatvoriti ventil za gorivo (ako postoji);
  3. namjestiti ga tako da ne predstavlja opasnost ni za koga;
  4. čvrsto ga blokirati na prijevoznom sredstvu pomoću užadi ili lanaca kako bi se izbjeglo njegovo prevrtanje uz moguće oštećenje i ispuštanje goriva.

2.5 ZAŠTITA OKOLIŠA

Zaštita okoliša mora predstavljati bitan i prvenstveni vid uporabe stroja, u korist civilnog suživota kao i okoliša u kojem živimo.
- Izbjegavajte ometanje susjeda. Stroj koristite samo u razumnim satima (ne rano ujutro ili kasno navečer, kad biste mogli ometati druge osobe).
- Strogo se pridržavajte lokalnih propisa o odlaganju ambalaže, ulja, goriva, filtera, propalih dijelova ili bilo kojeg drugog elementa štetnog za okoliš: te otpatke se ne smije bacati u smeće, nego ih treba razdvojiti i predati odgovarajućim centrima za sakupljanje koji će se pobrinuti za recikliranje materijala.
- Strogo se pridržavajte lokalnih propisa o odlaganju otpadnih materijala.
- U trenutku rashodovanja nemojte ostavljati stroj u okolišu, nego se obratite centru za sakupljanje sukladno lokalnim propisima na snazi.

3. POZNAVANJE STROJA

3.1 OPIS STROJA I PREDVIĐENA UPORABA

Ovo je ručno upravljana kosilica trave.
Stroj se u osnovi sastoji od motora koji aktivira nož zatvoren u kućištu, a ima kotače i jednu dršku.

Rukovatelj može upravljati strojem i aktivirati glavne upravljačke elemente stojeći uvijek iza drške, a time i na sigurnosnoj udaljenosti od rotirajućeg noža. Udaljavanje rukovatelja od stroja prouzročit će zaustavljanje motora i noža u roku od nekoliko sekundi.

3.1.1 Predviđena uporaba

Ovaj stroj je projektiran i proizveden za košenje (i sakupljanje) trave u vrtovima i na travnatim površinama, s produžetkom proporcionalnim kapacitetu košenja koje rukovatelj obavlja gurajući stroj i hodajući.

Općenito, ovaj stroj može:
1. kositi travu i sakupljati je u košaru za sakupljanje trave;
2. kositi travu i izbacivati je na zemlju sa stražnje strane;
3. kositi travu i bočno je izbacivati (ako postoji);
4. kositi travu, usitnjavati je i ostavljati na tlu (učinak "malčiranja" – ako postoji).

Korištenje posebne dodatne opreme koju je proizvođač predvidio kao originalnu opremu ili koju se može odvojeno kupiti, omogućuje vršenje ovog posla na različite načine koji se opisuju u ovom priručniku ili u uputama koje prate pojedine dijelove dodatne opreme.

3.1.2 Neprimjerena uporaba

Bilo koja druga primjena drugačija od gore navedenih može se pokazati opasnom te prouzročiti štetu osobama i/ili stvarima. Neprimjerena uporaba obuhvaća (na primjer, ali ne i samo):

– prevoženje drugih osoba, djece ili životinja na stroju, jer bi mogli pasti i zadobiti teške ozljede, odnosno ugroziti sigurnu vožnju;
– korištenje stroja za vlastiti prijevoz;
– korištenje stroja za vuču ili guranje tereta;
– pokretanje noža na netravnatim mjestima;
– korištenje stroja za sakupljanje lišća ili trunaka;
– korištenje stroja za uređivanje živice ili za rezanje vegetacije koja nije travnata;
– korištenje stroja od strane više osoba istovremeno.

VAŽNO *Neprimjerenom uporabom stroja jamstvo se poništava, uz odricanje svake odgovornosti proizvođača, čime svi troškovi nastali uslijed oštećenja ili ozljeda samog korisnika ili trećih prelaze na teret korisnika.*

3.1.3 Tip korisnika

Ovaj stroj je namijenjen uporabi od strane potrošača, odnosno operatera koji nisu profesionalci.
Namijenjen je neprofesionalnoj uporabi.

VAŽNO *Stroj treba rabiti samo jedan rukovatelj.*

3.2 SIGURNOSNE OZNAKE

Na stroju se nalaze razni simboli (sl. 2). Njihova je funkcija podsjetiti rukovatelja na to kako treba postupati da bi se stroj koristilo uz potrebnu pažnju i oprez.
Objašnjenje simbola:

Pozor! prije uporabe stroja, pročitajte upute.

Upozorenje! Nemojte uvlačiti ruke ili stopala unutar sjedišta noža. Prije bilo kakvog zahvata održavanja ili popravka, skinite kapicu svjećice i pročitajte upute.

Opasnost! Tpazite da za vrijeme uporabe nitko ne pristupi u radno područje.

Opasnost! Nemojte uvlačiti ruke ili stopala unutar sjedišta noža.

VAŽNO *Naljepnice koje su se uništile ili su postale nečitljive trebate zamijeniti. Zatražite nove etikete od ovlaštenog servisnog centra.*

3.3 IDENTIFIKACIJSKA ETIKETA

Na identifikacijskoj etiketi se navode sljedeći podaci (sl. 1):

1. Razina zvučne snage
2. Oznaka sukladnosti CE
3. Godina proizvodnje
4. Vrsta kosilice trave
5. Serijski broj
6. Naziv i adresa proizvođača
7. Šifra artikla
8. Nazivna snaga i maksimalna brzina rada motora
9. Težina u kg

Upišite identifikacijske podatke stroja u odgovarajući prostor na etiketi koja se nalazi na unutrašnjoj strani korica.

VAŽNO *Koristite te identifikacijske podatke koji se navode na identifikacijskoj etiketi proizvoda prilikom svakog kontaktiranja ovlaštene radionice.*

VAŽNO *Primjer izjave o sukladnosti se nalazi na zadnjim stranicama priručnika.*

3.4 GLAVNE KOMPONENTE

Stroj se sastoji od dolje navedenih glavnih komponenti kojima su pridružene funkcije u nastavku (sl. 1).

A. **Kućište**: u njemu se nalazi rotirajući nož.
B. **Motor**: pokreće nož i daje pogon kotačima.
C. **Nož**: element namijenjen košenju trave.
D. **Štitnik stroju otvora za izbacivanje**: sigurnosna zaštita koja sprječava odbacivanje predmeta eventualno skupljenih nožem daleko od stroja.
E. **Usmjerivač za izbacivanje straga**: osim što služi za izbacivanje trave straga, na teren, čini i sigurnosni element, jer sprječava odbacivanje eventualno skupljenih predmeta na nožu daleko od stroja.
F. **Štitnik bočnog otvora za izbacivanje (ako postoji)**: radi se o sigurnosnoj zaštiti koja sprječava odbacivanje predmeta eventualno skupljenih nožem daleko od stroja.
G. **Usmjerivač za bočno izbacivanje (ako postoji)**: osim što služi za bočno izbacivanje trave na teren, čini i sigurnosni element, jer sprječava odbacivanje eventualno skupljenih predmeta na nožu daleko od stroja.
H. **Košara za sakupljanje trave**: osim što služi za sakupljanje pokošene trave, čini i sigurnosni element, jer sprječava odbacivanje eventualno skupljenih predmeta na nožu daleko od stroja.
I. **Drška**: radno mjesto rukovatelja. Zahvaljujući njezinoj dužini, rukovatelj za vrijeme rada stalno održava sigurnosnu udaljenost od rotirajućeg noža.
J. **Ručica kočnice motora/noža**: ručica koja omogućava pokretanje i zaustavljanje motora, a istovremeno uključuje/isključuje nož.
K. **Ručica za uključivanje pogona**: ručica koja uključuje pogon kotača i omogućava napredovanje stroja.

4. MONTIRANJE

⚠ Sigurnosne upute koje treba slijediti navode se u 2. pog. Strogo poštujte te naznake kako se ne biste suočili s ozbiljnim rizicima ili opasnostima.

Zbog potreba skladištenja i prijevoza pojedine komponente stroja možda nisu izravno tvornički montirane, nego ih treba sastaviti nakon uklanjanja ambalaže, a prema uputama koje slijede.

⚠ Raspakiravanje i dovršavanje montaže treba izvršiti na ravnoj i čvrstoj površini, s dovoljno prostora za pomicanje stroja i ambalaže te služeći se uvijek prikladnim alatom. Nemojte se služiti strojem prije nego što ste završili s obavljanjem svih naznaka iz dijela "MONTIRANJE".

4.1 KOMPONENTE ZA MONTAŽU

U pakiranju se nalaze i komponente za montažu.

4.1.1 Vađenje iz ambalaže

1. Oprezno otvorite ambalažu, pazeći da ne zagubite komponente.
2. Pogledajte dokumentaciju koja se nalazi u kutiji, uključujući i ove upute.
3. Izvadite iz kutije sve komponente koje nisu montirane.
4. Izvucite stroj iz kutije.
5. Odložite kutiju i ambalažu poštujući lokalne propise.

4.2 MONTIRANJE KOŠARE

Košara se dostavlja već sastavljena.
Uvjerite se da su komponente pravilno sastavljene (sl. 3.A).

4.3 MONTIRANJE DRŠKE

Oprezno otvorite dršku u radni položaj (sl. 4.A).

Uvucite uže za pokretanje u donju i gornju zavojnicu te zategnite maticu (sl. 4.B).

5. UPRAVLJAČKI ELEMENTI

5.1 RUČKA ZA RUČNO POKRETANJE

Omogućava ručno pokretanje motora (sl. 5.A).

5.2 UPRAVLJAČKI ELEMENT ZA ELEKTRIČNO POKRETANJE POMOĆU GUMBA

ENGINE START Omogućava električno pokretanje motora (sl. 5.B).

5.3 UPRAVLJAČKI ELEMENT GASA

Regulira broj okretaja motora (sl. 6.A).
Oznakama na pločici odgovaraju sljedeći položaji:

1. **rad punom snagom.** Trebate uvijek koristiti za vrijeme rada stroja;

2. **minimum.** Koristi se kad je motor dovoljno topao, u fazama mirovanja u mjestu;

3. **aktiviran uređaj za pokretanje hladnog motora.** Služi za paljenje hladnog motora.

5.4 UPRAVLJAČKI ELEMENT VARIJATORA BRZINE

Varijator brzine omogućava podešavanje brzine napredovanja (sl. 7.A).
Oznakama na pločici odgovaraju sljedeći položaji:

1. **Maksimalna brzina**

2. **Minimalna brzina**

VAŽNO *Prijelaz iz jedne brzine u drugu morate obavljati dok je motor upaljen i pogon uključen. Kad je motor ugašen, nemojte dirati upravljački element varijatora. Time bi se varijator mogao oštetiti.*

NAPOMENA *Ako stroj ne napreduje dok je upravljački element u položaju «», dovoljno je pomaknuti upravljačku ručicu na «» i odmah zatim je vratiti u položaj «».*

5.5 RUČICA KOČNICE MOTORA/NOŽA

Ručica koja omogućava pokretanje i zaustavljanje motora, a istovremeno uključuje/isključuje nož (sl. 8.A).

5.6 RUČICA ZA UKLJUČIVANJE POGONA

Uključuje pogon kotača i omogućava napredovanje stroja.

1. **Uključen pogon.** Kosilica trave napreduje dok je ručica gurnuta prema drški (sl. 8.B). Kosilica trave prestaje napredovati pri otpuštanju ručice.

VAŽNO *Motor treba uvijek pokretati kad je pogon isključen.*

VAŽNO *Kako se ne bi oštetio prijenos, izbjegavajte povlačenje stroja unazad dok je pogon aktiviran.*

5.7 PODEŠAVANJE VISINE KOŠNJE

Spuštanjem ili podizanjem kućišta travu možete kositi na različitim visinama košnje.

⚠ ***Ovu radnju treba izvršiti kad nož miruje.***

- **Podešavanje tipa "I".**

Visinu košnje se podešava pritiskom na gumb (sl. 9.A) i podizanjem ili spuštanjem kućišta – pomoću ručke (sl. 9.B) – sve do željenog položaja.

- **Podešavanje tipa "II".**

Visinu košnje se podešava pomoću odgovarajuće ručice (sl. 9.C) koja podiže ili spušta kućište sve do željenog položaja.

6. UPORABA STROJA

⚠ ***Sigurnosne upute koje treba slijediti navode se u 2. pog. Strogo poštujte te naznake kako se ne biste suočili s ozbiljnim rizicima ili opasnostima.***

VAŽNO *Upute u vezi s motorom i akumulatorom (ako postoji) pogledajte u odgovarajućim priručnicima.*

6.1 PRIPREMNE RADNJE

Prije početka rada potrebno je izvršiti niz provjera i radnji kako bi se osiguralo učinkovito obavljanje posla u maksimalnoj sigurnosti.

Stavite kosilicu trave u vodoravni položaj i dobro oslonjenu na teren.

6.1.1 Dolijevanje ulja i benzina

VAŽNO *Stroj se dostavlja bez motornog ulja i goriva.*

Prije uporabe stroja kontrolirajte ima li goriva i razinu ulja (odl. 7.2, odl. 7.3). Za načine i mjere opreza u vezi s dolijevanjem goriva i nadolijevanjem ulja slijedite upute koje se navode u odl. 7.2, odl. 7.3 te u priručniku za motor.

6.1.2 Pripremanje stroja za rad

NAPOMENA *Ovaj stroj omogućuje košenje travnjaka na različite načine; prije početka rada uputno je pripremiti stroj ovisno o tome kako se namjerava obaviti košnju.*

a. Pripremanje za košnju i sakupljanje trave u košaru:

- **Tip "I"**
  1. Stavite košaru za sakupljanje trave kako se vidi na slici (sl. 10.A). Namjestite bočne klinove u vodilice u podnožju drške (sl. 10.B) pa gurajte košaru prema naprijed sve dok ne začujete jedan zvučni "klik" (sl. 10.C).

- **Tip "II"**
  1. Podignite štitnik stražnjeg otvora za izbacivanje (sl. 10.D) i pravilno zakačite košaru za skupljanje trave kako se vidi na slici (sl. 10.E).

b. Pripremanje za košnju i izbacivanje trave straga, na zemlju:

- **Tip "I"**
  1. Izvadite košaru za sakupljanje trave.
  2. Podignite štitnik stražnjeg otvora za izbacivanje (sl. 11.A), zakačite usmjerivač za izbacivanje straga (sl. 11.C) u odgovarajuće otvore i uvjerite se da je stabilan.
  3. Kod modela s mogućnošću bočnog izbacivanja: uvjerite se da je štitnik bočnog otvora za izbacivanje (sl. 11.D) spušten.

Kako skinuti usmjerivač za izbacivanje straga
  1. Podignite štitnik stražnjeg otvora za izbacivanje (sl. 11.A).
  2. Podignite usmjerivač za izbacivanje straga kako bi se otkačio iz otvora (sl. 11.C).

- **Tip "II"**
  1. Izvadite košaru za sakupljanje trave i uvjerite se da je štitnik stražnjeg otvora za izbacivanje (sl. 11.A) ostao stabilno spušten.

c. Pripremanje za košnju i usitnjavanje trave (funkcija "malčiranje"):
  1. Podignite štitnik stražnjeg otvora za izbacivanje (sl. 12.A) i uvucite čep usmjerivača (sl. 12.B) u otvor za izbacivanje.
  2. Kod modela s mogućnošću bočnog izbacivanja: uvjerite se da je štitnik bočnog otvora za izbacivanje (sl. 11.D) spušten.

Kako skinuti čep usmjerivača
  1. Podignite štitnik stražnjeg otvora za izbacivanje (sl. 12.A).
  2. Izvucite čep usmjerivača (sl. 12.B).

d. Pripremanje za košnju i bočno izbacivanje trave na zemlju:
  1. Podignite štitnik stražnjeg otvora za izbacivanje (sl. 12.A) i uvucite čep usmjerivača (sl. 12.B) u otvor za izbacivanje.
  2. Podignite štitnik bočnog otvora za izbacivanje (sl. 13.A).
  3. Stavite usmjerivač za bočno izbacivanje (sl. 13.E).
  4. Zatvorite štitnik bočnog otvora za izbacivanje (sl. 13.A) tako da se usmjerivač za bočno izbacivanje (sl. 13.E) blokira.

Kako skinuti usmjerivač za bočno izbacivanje
  1. Podignite štitnik bočnog otvora za izbacivanje (sl. 13.A).
  2. Otkačite usmjerivač za bočno izbacivanje (sl. 13.E).

Kako skinuti čep usmjerivača
  1. Podignite štitnik stražnjeg otvora za izbacivanje (sl. 12.A).
  2. Izvucite čep usmjerivača (sl. 12.B).

6.1.3 Podešavanje visine košnje

Podesite visinu košnje kako je naznačeno (odl. 5.7).

6.1.4 Podešavanje visine drške

Visinu drške možete podesiti u 3 različita položaja koja pokazuje indikator u njenom podnožju (sl. 14.A). Dršku je iz radnog položaja moguće presaviti u zatvoreni položaj.

⚠ ***Ovu radnju treba izvršiti kad nož miruje.***

Kako biste promijenili visinu drške, pomaknite obje ručice sa strane drške (sl. 14.B) i držite ih u položaju. Oprezno stavite dršku na željenu visinu i otpustite dvije ručice.

6.2 SIGURNOSNE KONTROLE

Izvršite sigurnosne kontrole koje slijede i provjerite odgovaraju li rezultati onom što se navodi u tablicama.

⚠ ***Prije uporabe uvijek izvršite sigurnosne kontrole.***

6.2.1 Kontrola opće sigurnosti

Predmet	Rezultat
Nož	Nije oštećen ili istrošen.
Štitnik stražnjeg otvora za izbacivanje, košara za sakupljanje trave	Cjeloviti su. Nema nikakvog oštećenja. Pravilno su montirani.
Štitnik bočnog otvora za izbacivanje; usmjerivač za bočno izbacivanje	Cjeloviti su. Nema nikakvog oštećenja. Pravilno su montirani.
Ručica kočnice motora/noža	Ručica se mora slobodno gibati, bez napora, a pri otpuštanju se mora automatski i brzo vratiti u neutralni položaj.
Ručka i uže za pokretanje	Uže mora biti cjelovito.
Vijci/matice na stroju i na nožu	Dobro su zategnuti (nisu popušteni)
Sustav goriva i spojevi	Nema nikakvog propuštanja.
Krug ulja	Nema nikakvog propuštanja. Nema nikakvog oštećenja.
Kapica svjećice	Spojena na samu svjećicu
Probna vožnja	Nema nikakve nepravilne vibracije. Nema nikakvog nepravilnog zvuka

6.2.2 Ispitivanje rada stroja

Radnja	Rezultat
Pokrenite stroj (odl. 6.3)	Nož se mora pomicati.
Pomaknite ručicu pogona	Kotači omogućuju napredovanje stroja.
Otpustite ručicu pogona	Kotači se zaustavljaju i stroj prestaje napredovati.
Otpustite ručicu kočnice motora/noža	Motor se mora ugasiti i nož zaustaviti u roku od nekoliko sekundi.

⚠ ***Ako bilo koji rezultat odstupa od onoga što se navodi u tablicama, nemojte koristiti stroj! Obratite se servisnom centru radi potrebnih kontrola i popravka.***

6.3 POKRETANJE

NAPOMENA *Pokretanje vršite na ravnoj površini bez prepreka ili visoke trave.*

6.3.1 Modeli s ručkom za ručno pokretanje

1. **U slučaju pokretanja hladnog motora:** stavite gas u položaj uključenog uređaja za pokretanje hladnog motora (sl. 6.A – ako postoji).
2. Povucite ručicu kočnice motora/noža prema drški (sl. 15.A).

NAPOMENA *Ručicu kočnice motora/noža morate držati povučenu kako se motor ne bi zaustavio.*

3. Uhvatite ručku za pokretanje i odlučnim povlačenjem užeta za pokretanje pokrenite motor (sl. 15.B).
4. Kad se on upali, stavite gas u položaj rada punom snagom (ako postoji).

NAPOMENA *Kod primjene upravljačkog elementa uređaja za pokretanje hladnog motora pri već zagrijanom motoru svjećica se može zamastiti i prouzročiti nepravilan rad motora.*

6.3.2 Modeli s upravljačkim elementom za električno pokretanje pomoću gumba

1. Stavite dostavljeni akumulator u odgovarajući prostor na motoru (sl. 16.A). (Slijedite upute koje sadrži priručnik s uputama za motor.)
2. Do kraja uvucite ključ (ako postoji) (sl. 16.B).
3. Povucite ručicu kočnice motora/noža prema drški (sl. 15.A).

NAPOMENA *Ručicu kočnice motora/noža morate držati povučenu kako se motor ne bi zaustavio.*

4. Pritisnite gumb za pokretanje i držite ga pritisnutog sve dok se motor ne upali (sl. 16.D).

6.4 RAD

VAŽNO *Za vrijeme rada uvijek održavajte sigurnosnu udaljenost od noža, a nju određuje dužina drške.*

6.4.1 Košenje trave

1. Počnite s napredovanjem i košnjom u travnatom području;
2. prilagodite brzinu napredovanja i visinu košnje (odl. 5.7) stanju travnjaka (visini, gustoći i vlažnosti trave) i količini odrezane trave.

U slučaju "malčiranja" ili izbacivanja trave straga: uvijek izbjegavajte rezanje velikih količina trave. Nemojte nikad odrezati više od jedne trećine ukupne visine trave u samo jednom prolazu (sl. 17).

3. Travnjak će imati ljepši izgled ako košenje vršite uvijek na istoj visini i naizmjenično u dva smjera (sl. 18).

U slučaju bočnog izbacivanja: savjetujemo da pri kretanju izbjegavate izbacivanje pokošene trave na dio travnjaka koji još treba pokositi.

6.4.2 Savjeti za održavanje urednog travnjaka

Svaka vrsta trave ima različita obilježja te stoga može zahtijevati različite načine održavanja travnjaka; uvijek pročitajte upute na ambalaži sjemenja, koje se odnose na visinu košnje u odnosu na uvjete rasta u području na kojem radite.
Morate imati u vidu da se većina trave sastoji od jedne stabljike i jednog ili više listova. Ako potpuno pokosite lišće, travnjak će se oštetiti i ponovni rast će biti otežan.
Općenito, mogu vrijediti slijedeći naputci:

- preniska košnja prouzročit će čupanje i prorjeđivanje travnatog pokrivača, s izgledom "na mrlje";
- ljeti košnja mora uvijek biti viša, kako bi se izbjeglo isušivanje terena;
- nemojte kositi travu kad je mokra: tako se može smanjiti učinkovitost rotirajućeg elementa zbog trave koja će se zalijepiti po njemu i prouzročiti čupanje travnatog pokrivača;
- u slučaju naročito visoke trave, dobro je prvo pokositi na maksimalnoj visini koju stroj dopušta, a zatim nakon dva ili tri dana pokositi drugi put.

6.4.3 Pražnjenje košare za sakupljanje trave

Kad se košara za sakupljanje (sl. 1.H) previše napuni, sakupljanje trave više nije učinkovito i zvuk kosilice trave se mijenja.

U slučaju košare za sakupljanje sa signalizatorom sadržaja:

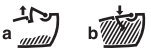

1. podignut (a) = prazna
2. spušten (b) = puna

za vrijeme il rada, dok je nož u pokretu, signalizator ostaje podignut sve dok košara za sakupljanje trave može primati pokošenu travu; kad se spusti, znači da se košara za sakupljanje trave napunila i da je treba isprazniti.

Za skidanje i pražnjenje košare za sakupljanje trave:
– otpustite ručicu kočnice motora/noža i pričekajte da se nož zaustavi (odl. 6.5).

- **Samo kod košare tipa "II"**
  – Podignite štitnik stražnjeg otvora za izbacivanje (sl. 10.D).

– Uhvatite ručku pa skinite košaru za sakupljanje trave držeći je uspravno.

6.5 ZAUSTAVLJANJE

Za zaustavljanje stroja:
1. otpustite ručicu kočnice motora/noža (sl. 19.A);
2. pričekajte da se nož zaustavi.

Odmah nakon gašenja motor bi mogao biti vrlo vruć. Nemojte dodirivati ispušnu cijev ni susjedne dijelove. Postoji opasnost od opeklina.

Uvijek zaustavite stroj:
– prilikom premještanja iz jednog radnog područja na drugo;
– prilikom prelaženja preko netravnatih površina;
– svaki put kad treba prijeći neku prepreku;
– prije podešavanja visine košnje;
– prilikom svakog skidanja ili ponovnog postavljanja košare za sakupljanje trave;
– prilikom svakog skidanja ili ponovnog postavljanja usmjerivača za izbacivanje straga (ako postoji);
– prilikom svakog skidanja ili ponovnog postavljanja usmjerivača za bočno izbacivanje (ako postoji).

6.6 NAKON KORIŠTENJA

1. Zaustavite stroj (odl. 6.5).
2. Prije spremanja stroja u bilo kakvu prostoriju, pustite motor da se ohladi.
3. Očistite stroj (odl. 7.4).
4. Provjerite da nema olabavljenih ili oštećenih komponenti. Ako treba, zamijenite oštećene komponente te zategnite vijke i zavrtnje koji su eventualno popustili.

VAŽNO *Kod modela s upravljačkim elementom za električno pokretanje pomoću gumba, izvadite ključ (ako postoji) ili akumulator svaki put kad stroj ostavljate radi nekorištenja ili bez nadzora.*

7. REDOVNO ODRŽAVANJE

7.1 OPĆENITO

Sigurnosne upute koje treba slijediti navode se u 2. pog. Strogo poštujte te naznake kako se ne biste suočili s ozbiljnim rizicima ili opasnostima.

Prije obavljanja bilo kakve kontrole, čišćenja ili zahvata na održavanju/podešavanju na stroju:

- ***zaustavite motor;***
- ***uvjerite se da su se svi dijelovi u pokretu potpuno zaustavili;***
- ***pričekajte da se motor dovoljno ohladi;***
- ***odvojite kapicu svjećice;***
- ***pročitajte odgovarajuće upute.***
- ***Nosite odgovarajuću odjeću, radne rukavice i zaštitne naočale.***

- Učestalost i vrste zahvata sažeto se navode u "Tablici održavanja". Cilj tablice je pomoći vam u održavanju učinkovitosti i sigurnosti vašeg stroja. U njoj se navode glavni zahvati i vremenski razmaci predviđeni za svaki od njih. Izvršite odgovarajući postupak prema prvom roku koji nastupi.
- Korištenje rezervnih dijelova i dodatne opreme koji nisu originalni i/ili nisu pravilno montirani može negativno utjecati na rad i na sigurnost stroja. Proizvođač otklanja bilo kakvu odgovornost u slučaju oštećenja, nesreća ili ozljeda koje su prouzročili rečeni proizvodi.

- Originalne rezervne dijelove možete nabaviti u servisnim radionicama i kod ovlaštenih prodavača.

VAŽNO *Sve radnje održavanja i podešavanja koje se ne opisuju u ovom priručniku mora izvršiti vaš prodavač ili specijalizirani centar.*

7.2 DOLIJEVANJE GORIVA

Kako doliti gorivo
1. Odvijte čep za zatvaranje spremnika i skinite ga.
2. Stavite lijevak.
3. Dolijte gorivo i izvadite lijevak.
4. Na završetku dolijevanja dobro navijte čep za gorivo i očistite ono što se eventualno izlilo.

NAPOMENA *Nemojte puniti spremnik goriva sve do vrha.*

VAŽNO *Izbjegavajte prolijevanje benzina po plastičnim dijelovima motora ili stroja kako biste spriječili njihovo oštećivanje te odmah očistite svaki trag eventualno prolivenog benzina. Jamstvo ne pokriva oštećenja plastičnih dijelova prouzročena benzinom.*

NAPOMENA *Gorivo je pokvarljivo i ne smije ostati u spremniku dulje od 30 dana. Prije duljeg razdoblja skladištenja napunite spremnik količinom goriva koja će biti dovoljna za posljednju uporabu (pog. 9).*

7.3 KONTROLA/NADOLIJEVANJE MOTORNOG ULJA

Kako bi se osigurao dobar rad i trajanje stroja, dobro je pravilo periodično mijenjati motorno ulje, u vremenskim razmacima naznačenim u priručniku za uporabu samog motora.
Ispuštanje ulja možete obaviti u specijaliziranom centru ili ga možete usisati kroz otvor za punjenje pomoću štrcaljke, imajući u vidu da ćete tu radnju morati obaviti nekoliko puta kako biste bili sigurni da se korito potpuno ispraznilo.
Prije ponovne uporabe stroja uvjerite se da je uspostavljena potrebna razina ulja.

7.3.1 Kontrola/nadolijevanje

Postupak
- Stavite stroj na ravno radi kontrole.
- Očistite oko šipke. Odvijte je i izvucite. Očistite šipku.
- Potpuno uvucite šipku ali je nemojte zaviti na mjesto.
- Ponovno izvucite šipku. Provjerite razinu ulja.
- Nadolijte ako je razina ispod oznake "MAX".

⚠ ***Nemojte previše napuniti jer bi to moglo izazvati pregrijavanje motora. Ako razina prelazi oznaku "MAX", ispustite sve do dostizanja ispravne razine.***

7.4 ČIŠĆENJE

Nakon svake uporabe obavite čišćenje pridržavajući se uputa koje slijede.

7.4.1 Čišćenje stroja

- Nakon svakog košenja temeljito operite stroj; odstranite nakupljene trunke trave i blato iz unutrašnjosti kućišta, jer oni kad se osuše mogu izazvati poteškoće pri sljedećem pokretanju.

U slučaju bočnog izbacivanja ili izbacivanja straga: ako je montiran usmjerivač pokošene trave, treba ga skinuti.

- Lak s unutarnjeg dijela kućišta vremenom može otpasti uslijed abrazivnog djelovanja pokošene trave; u tom slučaju treba spremno intervenirati i zaštititi lak bojom protiv hrđe, kako bi se izbjeglo stvaranje hrđe, a time i nagrizanje metala.
- Uvijek se uvjerite da u otvorima za dovod zraka nema trunaka.
- Za čišćenje kućišta nemojte koristiti agresivne tekućine.
- Kako bi se smanjio rizik od požara, održavajte kosilicu trave, a naročito motor, čiste od ostataka trave, lišća ili viška masnoće.
- Ako treba pristupiti donjem dijelu stroja, nagnite ga isključivo na stranu naznačenu u priručniku za motor slijedeći odgovarajuće upute i prije vršenja bilo kakvog zahvata uvjerite se da je stroj stabilan. Kod modela koji predviđaju bočno izbacivanje treba skinuti usmjerivač pokošene trave (ako je montiran – vidi 6.1.2.d).

7.4.2 Unutrašnje pranje

Odvojite košaru za sakupljanje trave;
1. spojite crijevo za vodu na odgovarajući priključak (sl. 20.A);
2. namjestite visinu košnje u potpuno spušteni položaj;
3. uvijek stanite iza drške kosilice trave.
4. Pokrenite motor.

7.4.3 Čišćenje košare

1. Ispraznite košaru za sakupljanje trave;
2. protresite je kako biste je očistili od ostataka trave i zemlje;
3. operite je, isperite i spremite tako da se može brzo osušiti.

7.5 PRIČVRSNE MATICE I VIJCI

Pazite na zategnutost matica i vijaka, kako biste bili sigurni da je stroj uvijek u sigurnim radnim uvjetima.

7.6 AKUMULATOR

Akumulator se dostavlja s modelima koji imaju upravljački element za električno pokretanje pomoću gumba. Po pitanju uputa o autonomiji, punjenju, skladištenju i održavanju akumulatora, slijedite one koje sadrži priručnik s uputama za motor.

8. IZVANREDNO ODRŽAVANJE

8.1 NOŽ

Loše naoštreni nož trga travu, što izaziva požućivanje travnjaka.

⚠ ***Nemojte dodirivati nož sve dok se stroj ne ugasi i dok se nož potpuno ne zaustavi.***

⚠ Sve radnje vezane uz noževe (demontiranje, oštrenje, balansiranje, popravak, ponovno montiranje i/ili zamjena) su zahtjevni poslovi za koje je, osim uporabe posebnog alata, potrebna i specifična stručnost; stoga ih, iz sigurnosnih razloga, mora uvijek obavljati specijalizirani centar.

⚠ Oštećen, iskrivljen ili istrošen nož dajte uvijek zamijeniti zajedno s njegovim vijcima, kako bi se održala izbalansiranost.

VAŽNO *Uvijek koristite originalne noževe sa šifrom koja se navodi u tablici "Tehnički podaci".*

S obzirom na razvoj proizvoda, noževi navedeni u tablici "Tehnički podaci" vremenom mogu biti zamijenjen drugima, istih svojstava zamjenjivosti i radne sigurnosti.

8.2 PODEŠAVANJE KABELA VARIJATORA

Ovo podešavanje je potrebno kad se ručica (sl. 21.A) ne zadržava u položaju «».

VAŽNO *Podešavanje treba obavljati dok je motor ugašen.*

Dok je ručica (sl. 21.A) u položaju «», okrenite vijak za podešavanje (sl. 21.B) kabela u smjeru koji pokazuje strelica samo onoliko koliko je neophodno da bi se ručica zadržala u položaju.

9. SKLADIŠTENJE

Što treba učiniti u slučaju skladištenja stroja
1. Spremnik goriva praznite na otvorenom i kad je motor hladan.
2. Pokrenite motor i pustite ga da radi na minimumu sve dok se ne zaustavi, tako da se potroši svo gorivo preostalo u rasplinjaču.
3. Pustite da se motor ohladi.
4. Odvojite kapicu svjećice (sl. 22).
5. Temeljito očistite stroj.
6. Provjerite da na stroju nema oštećenja. Ako treba, kontaktirajte ovlašteni servisni centar.
7. Stroj skladištite:
   – u suhom prostoru
   – zaštićen od vremenskih nepogoda
   – po mogućnosti prekriven ceradom;
   – na djeci nedostupnom mjestu
   – uvjerivši se da ste izvadili ključeve ili alat koji ste koristili pri održavanju.

Pri ponovnom stavljanju stroja u pogon, pripremite ga kao što se navodi u poglavlju "6. Uporaba stroja".

10. PREMJEŠTANJE I PRIJEVOZ

Svaki put kad stroj treba pomicati, podizati, prevoziti ili nagnuti, potrebno je:
- zaustavite motor;
- uvjerite se da su se svi dijelovi u pokretu potpuno zaustavili;
- nositi čvrste radne rukavice;
- uhvatiti stroj na mjestima koja omogućuju sigurno držanje, vodeći računa o težini i njenoj raspodjeli;
- da broj osoba koje to obavljaju bude primjeren težini stroja i karakteristikama prijevoznog sredstva ili mjesta na kojem će stroj biti postavljen, odnosno s kojeg će biti preuzet;
- uvjerite se da pomicanje stroja neće prouzročiti oštećenja ili ozljede.

Za vrijeme prijevoza:
- stroj prikladno učvrstite pomoću užadi ili lanaca;
- namjestite ga tako da ne predstavlja opasnost ni za koga.

11. SERVISIRANJE I POPRAVCI

Ovaj priručnik pruža sve potrebne naznake za rukovanje strojem i njegovo pravilno osnovno održavanje koje obavlja korisnik. Sve zahvate podešavanja i održavanja koji nisu opisani u ovom priručniku mora obaviti vaš prodavač ili specijalizirani centar, koji raspolažu potrebnim znanjem i opremom, kako bi se osiguralo pravilno izvršavanje posla i očuvali prvobitni stupanj sigurnosti i stanja stroja.
Zahvati izvršeni u neprimjerenim strukturama ili od strane nekvalificiranog osoblja poništavaju bilo koji oblik jamstva i bilo kakve obaveze ili odgovornosti proizvođača.

- Samo ovlaštene servisne radionice mogu vršiti popravke i održavanje pod jamstvom.
- Ovlaštene servisne radionice koriste isključivo originalne rezervne dijelove. Originalni rezervni dijelovi i dodatna oprema razvijeni su upravo za ove strojeve.
- Neoriginalni rezervni dijelovi i dodatna oprema nisu odobreni; primjena neoriginalnih rezervnih dijelova i dodatne opreme ugrožava sigurnost stroja i oslobađa Proizvođača od bilo kakve obaveze ili odgovornosti.
- Preporučujemo da stroj jednom godišnje povjerite servisnoj radionici radi održavanja, servisiranja i kontrole sigurnosnih naprava.

12. ŠTO JAMSTVO POKRIVA

Jamstvo pokriva sve greške u materijalu i u proizvodnji. Korisnik mora pažljivo slijediti sve upute koje se daju u priloženoj dokumentaciji.
Jamstvo ne pokriva oštećenja do kojih je došlo zbog:
- nepoznavanja popratne dokumentacije;
- nepažnje;
- neprimjerene ili nedopuštene uporabe i montaže;
- korištenja neoriginalnih rezervnih dijelova;
- korištenja dodatne opreme koju ne dostavlja ili nije odobrio proizvođač.

Osim toga, jamstvo ne pokriva:
- normalno trošenje potrošnog materijala kao što je pogonsko remenje, pužnice, farovi, kotači, sigurnosni vijci i žice;
- normalno trošenje;
- motore. Oni su pokriveni jamstvima proizvođača motora, u naznačenim rokovima i uvjetima.

Kupca štite zakoni vlastite države. Ovo jamstvo ni na koji način ne ograničava prava kupca predviđena zakonima njegove države.

13. TABLICA ODRŽAVANJA

U poljima sa strane možete zabilježiti datum ili broj radnih sati pri kojem je izvršen zahvat.

Zahvat	Učestalost (sati)	Izvršeno (Datum ili Broj sati)					Napomene
STROJ							
Sigurnosne kontrole/provjera upravljačkih elemenata	Prije svake uporabe						odl. 6.2
Provjera štitnika stražnjeg/bočnog otvora za izbacivanje. Provjera košare za sakupljanje trave, usmjerivača za bočno izbacivanje.	Prije svake uporabe						odl. 6.1.2
Opće čišćenje i kontrola	Na završetku svake uporabe						odl. 7.3
Provjera eventualnih oštećenja prisutnih na stroju. Ako treba, kontaktirajte ovlašteni servisni centar.	Na završetku svake uporabe						-
Kontrola svih pričvršćenja	Na završetku svake uporabe						odl. 7.4
Podešavanje kabela varijatora	**						odl. 8.2
Kontrola pričvršćenosti i istrošenosti noževa	Prije svake uporabe						odl. 8.1
Zamjena noža	-						odl. 8.1 ***
MOTOR							
Kontrola/nadolijevanje goriva do potrebne razine	Prije svake uporabe						odl. 7.2 *
Kontrola/nadolijevanje motornog ulja	Prije svake uporabe						odl. 7.3 *
Kontrola i čišćenje filtera zraka	*						*
Kontrola i čišćenje kontakata svjećice	*						*
Zamjena svjećice	*						*
Napunjenost baterije	*						odl. 7.6 *

* Pogledajte priručnik za motor.
** Radnje koje treba izvršiti kod prvih znakova lošeg rada
*** Radnja koju mora izvršiti vaš prodavač ili specijalizirani centar

14. UTVRĐIVANJE NEPOGODNOSTI

NEPOGODNOST	MOGUĆI UZROK	RJEŠENJE
1. Motor se ne pokreće ili ne ostaje upaljen	Nepravilan postupak pokretanja.	Slijedite upute (vidi pog. 6.3.)
	Nedostaje ulje ili benzin u motoru	Provjerite razinu ulja i razinu benzina
	Prljava svjećica ili pogrešan razmak između elektroda	Kontrolirajte svjećicu (pogledajte priručnik za motor).
	Začepljen filter zraka	Očistite i/ili zamijenite filter (pogledajte priručnik za motor).
	Problemi pri izgaranju	Kontaktirajte ovlašteni servisni centar.
	Niste ispustili benzin iz kosilice trave od kraja prošle sezone. Plovak je možda blokiran.	Pogledajte priručnik za motor i kontaktirajte ovlašteni servisni centar.

NEPOGODNOST	MOGUĆI UZROK	RJEŠENJE
2. Motor nepravilno radi, nema snage pod opterećenjem ili se zaustavlja tijekom rada	Začepljen filter zraka	Očistite i/ili zamijenite filter (pogledajte priručnik za motor).
	Prljava svjećica ili pogrešan razmak između elektroda	Kontrolirajte svjećicu (pogledajte priručnik za motor).
	Problemi pri izgaranju	Kontaktirajte ovlašteni servisni centar.
3. Zagušenje motora	Više puta uzastopno ste povukli ručku za ručno pokretanje s uključenim starterom.	Pogledajte priručnik za motor.
	Više puta uzastopno ste povukli ručku za ručno pokretanje s odvojenom kapicom svjećice.	Stavite kapicu svjećice i pokušajte upaliti motor. (Pogledajte priručnik za motor)
4. Pokošena trava se više ne sakuplja u košaru za sakupljanje trave	Nož je udario u neko strano tijelo i zadobio udarac	Zaustavite motor i odvojite kapicu svjećice. Utvrdite eventualna oštećenja i kontaktirajte servisni centar radi eventualne zamjene noža (odl. 8.1)
	Unutrašnjost kućišta je prljava	Očistite unutrašnjost kućišta radi lakšeg pražnjenja trave prema košari za sakupljanje (odl. 7.3.1)
5. Neravnomjerno košenje trave	Nož nije u dobrom stanju.	Kontaktirajte servisni centar radi oštrenja ili zamjena noža
6. Primjećuje se buka i/ ili pretjerano vibriranje za vrijeme rada	Oštećenje ili olabavljeni dijelovi. Klin na nožu je izašao iz svog sjedišta.	Zaustavite stroj i odvojite kabel svjećice (sl. 22). Utvrdite eventualna oštećenja. Kontrolirajte ima li olabavljenih dijelova i zategnite ih. Pobrinite se za izvršavanje provjera, zamjena ili popravaka u ovlaštenom servisnom centru.
	Pričvršćenje noža je labavo ili je nož oštećen	Zaustavite motor i odvojite kapicu svjećice. Kontaktirajte servisni centar radi provjera, zamjena ili popravaka (odl. 8.1)

Ako nepogodnosti ustraju i nakon primjene opisanih rješenja, kontaktirajte svog prodavača.

15. DODATNA OPREMA PO NARUDŽBI

15.1 KOMPLET ZA MALČIRANJE

Sitno usitnjava pokošenu travu i ostavlja je na travnjaku, kao alternativa sakupljanju u košaru (za strojeve na kojima je to predviđeno) (sl. 23).

HU

FIGYELEM!: A GÉP HASZNÁLATA ELŐTT OLVASSA EL FIGYELMESEN A JELEN KÉZIKÖNYVET! Őrizze meg későbbi szükség esetére.

TARTALOMJEGYZÉK

1. ÁLTALÁNOS TUDNIVALÓK 1
2. BIZTONSÁGI ELŐÍRÁSOK 1
   2.1 Betanítás 1
   2.2 Előkészítő műveletek 2
   2.3 Használat közben 2
   2.4 Karbantartás, tárolás és szállítás 3
   2.5 Környezetvédelem 3
3. ISMERKEDJEN MEG A GÉPPEL! 3
   3.1 A gép leírása és rendeltetésszerű használata 3
   3.2 Biztonsági jelzések 4
   3.3 Azonosító címke 4
   3.4 A fő alkatrészek 4
4. ÖSSZESZERELÉS 5
   4.1 Alkatrészek az összeszereléshez 5
   4.2 A zsák felszerelése 5
   4.3 A tolókar felszerelése 5
5. VEZÉRLÉSEK 5
   5.1 Kézi indító markolat 5
   5.2 Nyomógombos elektromos indító vezérlés 5
   5.3 Gázkar 5
   5.4 A sebességszabályozó vezérlése 5
   5.5 Motor / vágóegység fékkar 5
   5.6 Meghajtó kapcsolókar 5
   5.7 A vágási magasság beállítása 6
6. A GÉP HASZNÁLATA 6
   6.1 Előkészítő műveletek 6
   6.2 Biztonsági ellenőrzések 7
   6.3 Indítás 7
   6.4 Munkavégzés 8
   6.5 Leállítás 8
   6.6 A használat után 8
7. RENDSZERES KARBANTARTÁS 9
   7.1 Általános tudnivalók 9
   7.2 Üzemanyagtöltés 9
   7.3 Motorolaj ellenőrzés / utántöltés 9
   7.4 Tisztítás 9
   7.5 Rögzítő csavarok és anyák 10
   7.6 Akkumulátor 10
8. RENDKÍVÜLI KARBANTARTÁS 10
   8.1 Vágóegység 10
   8.2 A szabályozó vezeték beállítása 10
9. TÁROLÁS 10
10. A GÉP MOZGATÁSA ÉS SZÁLLÍTÁSA 10
11. SZERVIZSZOLGÁLAT ÉS JAVÍTÁS 11
12. A JÓTÁLLÁS ÉRVÉNYESSÉGE 11
13. KARBANTARTÁSI TÁBLÁZAT 11
14. A PROBLÉMÁK AZONOSÍTÁSA 12
15. RENDELHETŐ KIEGÉSZÍTŐK 13
   15.1 "Mulcsozó" készlet 13

1. ÁLTALÁNOS TUDNIVALÓK

1.1 HOGYAN KELL A HASZNÁLATI UTASÍTÁST ÉRTELMEZNI

A használati utasítás szövegében néhány, a biztonság vagy a használat szempontjából különösen fontos információt tartalmazó bekezdést eltérő módon kiemeltünk az alábbi kritérium szerint:

MEGJEGYZÉS *vagy* **FONTOS** *az előző részekben feltüntetettekre vonatkozó pontosításokat, vagy egyéb információt tartalmaz a célból, hogy segítsen elkerülni a gép megrongálódását, illetve egyéb károk okozását.*

A ⚠ szimbólum veszélyt jelez. A figyelmeztetés be nem tartása kezelő vagy más személyek sérülését, illetve károkat okozhat.

A szürke pontokkal jelölt kerettel kiemelt szakaszok opciós jellemzőket tartalmaznak, amelyek nincsenek meg a jelen használati utasításban leírt összes géptípusnál. Ellenőrizze, hogy az Ön gépen jelen vannak-e ezek a jellemzők.

Az összes "elülső", "hátsó", "jobb" és "bal megjelölést a kezelő helyzetéből kell értelmezni.

1.2 HIVATKOZÁSOK

1.2.1 Ábrák

A jelen használati útmutatóban található ábrák számozása: 1, 2, 3 stb.
Az ábrákon látható alkatrészeket az A, B, C stb. betűk jelölik. A 2. ábrán látható C alkatrészre való hivatkozás jelölése tehát: "Lásd a 2.C ábrát" vagy egyszerűen "(2.C ábra)".
Az ábrák csak illusztrációk. A valós alkatrészek eltérhetnek az ábrán láthatóktól.

1.2.2 Címek

A használati utasítás fejezetekre és szakaszokra oszlik. A "2.1. Betanítás" c. szakasz a "2. Biztonsági előírások" c. fejezet alcíme. A címekre vagy szakaszokra való hivatkozásokat a számozott szak. illetve fej. rövidítések jelölik. Például: "2. fej." vagy "2.1. szak.".

2. BIZTONSÁGI ELŐÍRÁSOK

2.1 BETANÍTÁS

⚠ ***Ismerje meg a kezelőszerveket, és sajátítsa el e gép kezelését. Tanulja meg a motor gyors leállítását.***

A figyelmeztetések és az utasítások be nem tartása tűzesethez és/vagy súlyos sérülésekhez vezethet.

- Tilos gyermekekre bízni a gép használatát, illetve olyan személyre, aki nem ismeri a gép kezelésére vonatkozó útmutatásokat. A helyi törvények szabályozhatják a gép használatához előírt minimális életkort.
- Soha ne használja a gépet, ha a kezelő fáradt vagy nem érzi jól magát, illetve ha gyógyszer, kábítószer, alkohol vagy más olyan szerek hatása alatt áll, melyek reflexeit és figyelmét károsan befolyásolják.
- Ne szállítson gyermekeket vagy más utasokat.
- Ne feledje, hogy a gép kezelője vagy használója felelős a más személyeket ért balesetekért és váratlan eseményekért, illetve azok tulajdonában keletkező károkért. A felhasználó felelőssége a munkaterület talajviszonyaiból eredő potenciális veszélyek felmérése, valamint a saját és mások biztonsága garantálásához szükséges óvintézkedések alkalmazása, különösen lejtő vagy emelkedő, egyenetlen, csúszós vagy bizonytalan területeken.
- Ha harmadik személynek átadja vagy kölcsönadja a gépet, győződjön meg arról, hogy az elolvasta a jelen használati utasításba foglalt tudnivalókat.

2.2 ELŐKÉSZÍTŐ MŰVELETEK

Egyéni védőfelszerelések

- Viseljen megfelelő ruházatot, erős, csúszásgátló cipőt és hosszúnadrágot. Ne működtesse a gépet mezítláb vagy nyitott szandálban. Viseljen hallásvédő fülvédőt..
- Ne használjon sálat, köpenyt, nyakláncot, karkötőt, olyan ruházatot, melyen nyakkendő, lobogó részek, szalagok vannak, illetve vagy bármilyen lelógó vagy széles kellékeket, melyek beakadhatnak a gépbe, vagy más a munkavégzés helyén lévő tárgyakba, illetve anyagokba.
- Ha hosszú a haja, kösse megfelelően össze.

Munkaterület / Gép

- Vizsgálja át gondosan a munkavégzés területét és távolítson el minden olyan tárgyat, melyet a gép kidobhat, vagy amelyek sérüléseket okozhatnak a vágóegységen/forgó egységeken (kövek, gallyak, vashuzalok, csontok, stb.).

Robbanómotorok: üzemanyag

⚠ **VESZÉLY**! Az üzemanyag tűzveszélyes.

- Az üzemanyagot erre a célra előírt tartályokban kell tárolni biztonságos helyen, hőforrásoktól vagy nyílt lángoktól távol.
- Távolítsa el a tartályokról a fűmaradványt, leveleket és a felesleges kenőanyagot.
- Ne hagyja a tartályokat gyermekek által elérhető helyen.
- Ne dohányozzon az üzemanyag feltöltése vagy utántöltése alatt, illetve az üzemanyaggal való tevékenységek során.
- Az üzemanyagot tölcsér segítségével töltse be, kizárólag a szabadban.
- Ne lélegezze be az üzemanyag gőzeit.
- Járó, vagy meleg motornál ne nyissa ki a tanksapkát és ne töltsön be üzemanyagot.
- Lassan nyissa ki tanksapkát és hagyja, hogy a belső nyomás fokozatosan kerüljön kiegyensúlyozásra.
- Ne közelítsen lángot a tartály nyílásához a tartalmának ellenőrzése céljából.
- Ha az üzemanyag kifolyt, ne indítsa el a motort, hanem távolítsa el a gépet arról a területről, ahol ez történt, és kerülje az olyan eszközök használatát, melyek tüzet okozhatnak egészen addig, amíg az üzemanyag el nem párolgott és a gőze szét nem oszlott.
- A gépre vagy a földre került minden üzemanyag-nyomot távolítson azonnal el.
- Tankolás után a tanksapkát és az üzemanyag-tartály dugóját gondosan csavarja vissza a helyére és alaposan húzza meg.
- Ne indítsa el a gépet azon a helyen, ahol az üzemanyag utántöltését végezte; a motor indítását az üzemanyag töltés helyétől legalább 3 méteres távolságra végezze.
- Kerülje az üzemanyagnak a ruházattal történő érintkezését, és ha ez mégis megtörtént volna, öltözzön át, mielőtt a motort elindítaná.

2.3 HASZNÁLAT KÖZBEN

Munkaterület

- A motort ne működtesse zárt térben, mivel veszélyes mennyiségű szénmonoxid kerülhet a levegőbe. Az indítási műveleteket szabadban, vagy jól szellőző helyen kell végezni! Soha ne feledje, hogy a motor kipufogógáza mérgező!
- A gép beindítása során ne irányítsa a kipufogót, tehát a kipufogógázt gyúlékony anyagok felé.
- Kerülje a gép használatát robbanásveszélynek kitett helyeken, gyúlékony folyadékok, gáz vagy por jelenléte esetén. Az elektromos érintkezések vagy mechanikus súrlódások szikrákat képezhetnek, melyek lángra lobbanthatják a port vagy a gőzöket.
- Kizárólag nappal vagy jó világítás és megfelelő látási viszonyok mellett dolgozzon.
- Tartson távol a munkavégzés területétől más személyeket, gyermekeket, állatokat. A gyermekekre egy másik felnőttnek kell felügyelnie.
- kerülje a vizes fűben, esőben, viharveszélyben történő történő munkavégzést, főleg villámcsapás veszélye esetén.
- Különösen ügyeljen, ha a talaj egyenetlen (buckás, gödrös), valamint lejtőn és emelkedőn, figyeljen a rejtett veszélyekre és az esetleges akadályokra, amelyek korlátozhatják a látási viszonyokat.
- Különösen ügyeljen, amikor árokpart, szakadék vagy vízpart közelében dolgozik. A gép felborulhat, ha az egyik kerék túlhalad a parton, vagy ha a part beszakad.
- A munka során mindig a lejtőre/emelkedőre merőlegesen kell haladni, és sohasem azzal párhuzamosan. Különösen ügyeljen irányváltoztatáskor, és figyeljen a támaszpontra, hogy a kerekek ne ütközzenek akadálynak (kavicsok, faágak, gyökerek, stb.), melyek miatt a gép oldalirányban elcsúszhatna, vagy a vezető elveszíthetné a gép feletti uralmát.
- Amikor a gépet közút mellett használja, ügyeljen a járműforgalomra.

A helyes viselkedésre vonatkozó figyelmeztetések

- Legyen óvatos, amikor hátramenetben halad. Nézzen hátra és győződjön meg az akadályok hiányáról a hátramenet előtt és közben.
- Soha ne fusson, hanem gyalogoljon.
- Kerülje, hogy a fűnyíró húzza magával.
- Tartsa mindig távol a kezét és a lábát a vágóegységtől az elindításkor és a gép használata során egyaránt.
- Figyelem: a vágóelem a kikapcsolása után vagy a motor kikapcsolása után is tovább forog néhány másodpercig.
- Tartózkodjon mindig távol a kidobónyílástól.
- Kapcsolja ki a vágóegységet:

– Munkavégzési zónák közötti helyváltoztatás közben
– Nem fűvel borított talajon való áthaladáskor
- Kapcsolja ki a vágóegységet, állítsa le a motort, bontsa a gyertyasipka csatlakozását és vegye ki a kulcsot (ha van):
  – Minden egyes alkalommal, amikor a gépet őrizetlenül hagyja
- ⚠ Abban az esetben, ha a munka során géphiba vagy baleset történik, állítsa le azonnal a motort és távolítsa el a gépet, hogy ne okozhasson további károkat; amennyiben a kezelő vagy más személyek sérülését okozó baleset történt, nyújtson elsősegélyt az adott helyzetnek legmegfelelőbb módon és forduljon az illetékes egészségügyi intézményhez a szükséges ellátásért. Távolítsa el gondosan az esetleges törmelékeket, melyek jelenléte károkat, személyek vagy állatok sérülését okozhatja.
- ⚠ A jelen útmutatóban megadott zajszint- és vibrációértékek a gép legnagyobb használati értékei. A nem egyensúlyban levő vágóelem, a túl gyors mozgás, a karbantartás elhanyagolása jelentősen befolyásolják a zajkibocsátást és a vibrálást. Ezért szükséges biztosítani azokat a megelőző intézkedéseket, melyek révén megszüntethetők a magas zajszint és a vibrálás okozta lehetséges károsodások; valamint gondoskodni kell a gép karbantartásáról, fülvédőt kell viselni és a munka során szüneteket kell tartani.

Használati korlátozások
- Soha ne használja a gépet, ha a védőrészek (gyűjtőzsák, oldalsó kidobás védőrész, hátsó kidobás védőrész) sérültek, hiányoznak vagy nincsenek megfelelően felszerelve.
- Ne használja a gépet, ha a tartozékok/szerszámok nincsenek felszerelve az előírt helyre.
- Ne kapcsolja ki, iktassa ki, távolítsa el vagy módosítsa a gépen levő biztonsági rendszereket/mikrokapcsolókat.
- Ne változtasson a motor beállításain, ne pörgesse túl. Ha a motor túl magas fordulatszámon működik, a személyi sérülés kockázata nagyobb.
- Ne vesse alá a gépet túlságos erőfeszítésnek és ne használjon kis gépet nehéz munkák végrehajtásához; a megfelelő gép használata csökkenti a lehetséges veszélyeket, és javítja a munka minőségét.

2.4 KARBANTARTÁS, TÁROLÁS ÉS SZÁLLÍTÁS

A gép biztonságának és teljesítményszintjének érdekében végezze el a gép rendszeres karbantartását és gondoskodjon megfelelő tárolásáról.

⚠ ***Ne használja a gépet kopott vagy sérült alkatrészekkel. A meghibásodott vagy sérült alkatrészeket ne javítsa, hanem cserélje ki. Csak eredeti cserealkatrészeket használjon: a nem eredeti illetve helytelenül felszerelt cserealkatrészek használata veszélyeztetheti a gép biztonságát, balesetet vagy személyi sérüléseket okozhat, továbbá felmenti a gyártót a mindennemű kötelezettség és felelősség alól.***

Karbantartás
- A tűzveszély csökkentése céljából rendszeresen ellenőrizze, hogy nincs-e olaj- vagy üzemanyag-szivárgás.
- A gép beállítási műveletei során ügyeljen arra, hogy az ujjai ne szoruljanak be a forgó vágóegység és a gép rögzített részei közé.

Tárolás
- A gépet ne raktározza üzemanyaggal teli tartállyal olyan zárt helyen, ahol az üzemanyag gőze láng, szikra vagy erős hőforrás közelében begyulladhatna.
- A tűzveszély csökkentése céljából ne hagyja a munka melléktermékeit tartalmazó tárolóedényeket a helyiségben.

A gép mozgatása és szállítása
- A gép járművel való szállítása során:
  1. a gépet álló motorral és megfelelő számú személy alkalmazásával tolja a szállító eszközre
  2. zárja el az üzemanyagcsapot (ha van)
  3. úgy helyezze el, hogy senki számára ne jelentsen veszélyt
  4. rögzítse erősen a szállító járműhöz kötelekkel vagy láncokkal, hogy ne borulhasson fel és ne károsodjon, illetve ne folyjon ki az üzemanyag

2.5 KÖRNYEZETVÉDELEM

A környezet védelmét a gép használata során elsődleges fontossági szempontként kell figyelembe venni, mivel ez a békés egymás mellett élés és környezetünk érdeke.
- Ne zavarjon másokat a szomszédságában. A gépet csak elfogadható napszakokban használja (ne használja kora reggel vagy késő este, amikor másokat zavarhat).
- Szigorúan tartsa be a helyi előírásokat a csomagolóanyagok, olaj, üzemanyag, szűrők, használt alkatrészek vagy bármi egyéb, környezetszennyező elem selejtezésére vonatkozóan; ezeket a hulladékokat ne helyezze a háztartási hulladékba, hanem szelektív hulladékkezelés keretében szállítsa a megfelelő gyűjtőtelepekre, ahol gondoskodnak azok újrahasznosításáról.
- Szigorúan kövesse a helyi előírásokat a levágott növényzet megsemmisítését illetően.
- Az üzemen kívül helyezéskor ne szennyezze a géppel a környezetet, hanem a hatályos helyi előírások értelmében adja le egy gyűjtőtelepen.

3. ISMERKEDJEN MEG A GÉPPEL!

3.1 A GÉP LEÍRÁSA ÉS RENDELTETÉSSZERŰ HASZNÁLATA

Ez a gép gyalogvezetésű fűnyírógép.
A gép lényegében egy motorból áll, mely a kerekekkel és tolókarral felszerelt védőburkolatba zárt vágóegységet forgatja.

A kezelő a tolókar mögött, a forgó vágóegységtől való biztonságos távolságra elhelyezkedve vezetheti a gépet és működtetheti a fő vezérléseket. Ha a kezelő eltávolodik a géptől, a motor és a forgó vágóegység néhány másodpercen belül leáll.

3.1.1 Rendeltetésszerű használat

Ezt a gyalogvezetésű gépet fűnyírásra (és a fű összegyűjtésére) terveztük és készítettük, alkalmazható a fűnyíró-kapacitásának megfelelő kiterjedésű kertekben és egyéb füves területeken.

Általános ez a gép alkalmas az alábbiakra:

1. fűnyírás és a fű összegyűjtése a gyűjtőzsákba;
2. fűnyírás és a fű ürítése a talajra a gép hátsó oldalán;
3. fűnyírás és a fű ürítése a talajra a gép oldalán (az erre tervezett gépeknél)
4. fűnyírás, a fű felaprítása és a talajra terítése (mulcsozás - az erre tervezett gépeknél).

A gyártó által eredeti felszereléskénti vagy külön rendelhető tartozékként előírt speciális tartozékok révén a gép különféle munkamódozatok szerint üzemeltethető, ezeket a jelen használati útmutató vagy az egyes tartozékok használati útmutatója írja le.

3.1.2 Nem rendeltetésszerű használat

A fentiektől eltérő bármilyen más használat veszélyes lehet és személyi és/vagy tárgyi károkat okozhat. Helytelen használatnak minősülnek az alábbiak (példaként és nem kizárólagosan):
- Más személyek, gyermekek vagy állatok szállítása a gépen, mivel azok leeshetnek és súlyosan megsérülhetnek, illetve veszélyeztetik a vezetés biztonságát;
- Felállni a gépre;
- A géppel egyéb terhet vontatni vagy a gépre terhet helyezni;
- A vágóegység működtetése a nem füves szakaszokon;
- A gép használata lomb vagy törmelék összegyűjtésére;
- A gép használata sövények igazítására vagy nem pázsit jellegű növényzet vágására;
- Egy személynél többen alkalmazzák a gépet;

FONTOS *A gép helytelen használata a garancia elévülését, valamint a Gyártó bárminemű felelősség alóli mentesülését vonja maga után, a felhasználóra hárítva a saját magán vagy másokon okozott károkból illetve sérülésekből származó kötelezettségeket.*

3.1.3 Felhasználói célcsoport

Ez a gép fogyasztói, azaz nem professzionális használatra készült. Hobbikertészeti alkalmazásra készült.

FONTOS *A gépet a kezelő egyedül használja!*

3.2 BIZTONSÁGI JELZÉSEK

A gépen különféle szimbólumok láthatók (2. ábra). Funkciójuk az, hogy felhívják a gépkezelő figyelmét a gép körültekintő és óvatos használatára.
A jelölések jelentése:

Figyelem! Olvassa el az utasításokat gép használata előtt!

Figyelmeztetés! Ne tegye kezét vagy lábát a vágóegység házába. Bármilyen karbantartási vagy javítási művelet elvégzése előtt csatolja le a gyertyapipát és olvassa el az utasításokat!

Veszély! TA gép használata során az idegen személyek tartózkodjanak a munkavégzés területén kívül..

Veszély! Ne tegye kezét vagy lábát a vágóegység házába.

FONTOS *A megrongálódott vagy olvashatatlan címkéket ki kell cserélni! Kérjen új címkéket a szerviztől.*

3.3 AZONOSÍTÓ CÍMKE

Az azonosító címke az alábbi adatokat tartalmazza (1. ábra):

1. Zajteljesítmény szint
2. CE minőségazonossági jelzés
3. Gyártás éve
4. Fűnyíró típusa
5. Gyártási szám
6. A gyártó neve és címe
7. Cikkszám
8. A motor névleges teljesítménye és maximális üzemi sebessége
9. Súly kg-ban

Másolja át a belső borítólapon látható gépazonosító címke megfelelő helyére az azonosítási adatokat.

FONTOS *A felhatalmazott márkaszervizzel való kapcsolatfelvételkor adja meg mindig a címkén látható termékazonosító adatokat!*

FONTOS *A példa megfelelőségi nyilatkozat a használati útmutató utolsó oldalain található.*

3.4 A FŐ ALKATRÉSZEK

A gép az alábbi fő alkatrészekből áll, amelyek a következő funkciókat látják el (1. ábra):

A. **Burkolat:** a forgó vágóegységet magába foglaló ház.
B. **Motor**: biztosítja a vágóegység és a kerekek hajtását.
C. **Vágóegység**: a fűnyírásra szolgáló elem.
D. **Hátsó kidobás védőrész:** ez a biztonsági védőszerkezet megakadályozza, hogy a vágóegység által esetlegesen összegyűjtött tárgyakat a gép kidobja.
E. **Hátsó kidobás deflektor**: a lenyírt fű hátsó kidobási funkcióján túl biztonsági szerepet is játszik, mivel megakadályozza, hogy a vágóegység által esetlegesen összegyűjtött tárgyakat a gép kidobja.
F. **Oldalsó kidobás védőrész (ha van)**: ez a biztonsági védőszerkezet megakadályozza, hogy a vágóegység által esetlegesen összegyűjtött tárgyakat a gép kidobja.
G. **Oldalsó kidobás deflektor (ha van)**: a lenyírt fű oldalsó kidobási funkcióján túl biztonsági szerepet is játszik, mivel megakadályozza, hogy a vágóegység által esetlegesen összegyűjtött tárgyakat a gép kidobja.
H. **Gyűjtőzsák**: a lenyírt fű összegyűjtésén túl biztonsági szerepet is játszik, mivel megakadályozza, hogy a vágóegység által esetlegesen összegyűjtött tárgyakat a gép kidobja.
I. **Tolókar**: ez a kezelői állás. A hosszúsága meghatározza a munkavégzés közben a kezelő biztonsági távolságát a forgó vágóegységtől.
J. **Motor / vágóegység fékkar**: ez a kar beindítja/leállítja a motort és egyidejűleg be- és kikapcsolja a vágóegységet.
K. **Meghajtó kapcsolókar** : ez a kar kapcsolja a kerekek hajtását, ezzel a gép előrehaladását.

4. ÖSSZESZERELÉS

⚠ A betartandó biztonsági előírásokat a 2. fejezet tartalmazza. Szigorúan tartsa be az előírásokat a súlyos kockázatok vagy veszélyek elkerülése érdekében.

Tárolási és szállítási okok miatt a gép néhány elemét nem mindig szereltük fel közvetlenül a gyárban. Ezeket a csomagolóanyag eltávolítása után kell felszerelnie, a következő utasításokat követve.

⚠ A gép kicsomagolását és összeszerelését szilárd, sík felületen kell végezni, továbbá elegendő helyet kell biztosítani a gép és a csomagolás mozgatásához a megfelelő szerszámok alkalmazásával. Ne használja a gépet, amíg nem végezte el az "ÖSSZESZERELÉS" szakaszban leírt műveleteket.

4.1 ALKATRÉSZEK AZ ÖSSZESZERELÉSHEZ

A csomagolásban találhatók az összeszereléshez szükséges alkatrészek.

4.1.1 Kicsomagolás

1. Óvatosan bontsa ki a csomagolást, ügyeljen, hogy ne vesszenek el az alkatrészek.
2. Olvassa el a dobozban található dokumentációt, beleértve a jelen használati útmutatót.
3. Vegye ki a dobozból az összes felszerelendő alkatrészt.
4. Vegye ki a dobozból a gépet.
5. Selejtezze a dobozt és a csomagolást az érvényes helyi előírások betartásával.

4.2 A ZSÁK FELSZERELÉSE

A zsákot már összeszerelve szállítjuk. Ellenőrizze, hogy az alkatrészek megfelelően össze vannak-e szerelve (3.A ábra).

4.3 A TOLÓKAR FELSZERELÉSE

Nyissa ki óvatosan a tolókart a munkaállásba (4.A ábra).

Illessze az indítózsinórt az alsó és felső spirálba és rögzítse az anyát (4.B ábra).

5. VEZÉRLÉSEK

5.1 KÉZI INDÍTÓ MARKOLAT

A motor kézi indításához (5.A ábra).

5.2 NYOMÓGOMBOS ELEKTROMOS INDÍTÓ VEZÉRLÉS

ENGINE START A motor elektromos indításához (5.B ábra).

5.3 GÁZKAR

A motor fordulatszámát szabályozza (6.A ábra). Az adatlapon megjelölt állások a következőknek felelnek meg:

1. **Teljes fordulatszám.** Mindig ezt használja a gép üzemeltetése során.

2. **Alapjárat.** Az állás alatt használatos, amikor a motor elég meleg.

3. **A hidegindító be van kapcsolva.** A motor hidegindításához használatos.

5.4 A SEBESSÉGSZABÁLYOZÓ VEZÉRLÉSE

A sebességszabályozó lehetővé teszi a haladási sebesség szabályozását (7.A ábra). Az adatlapon megjelölt állások a következőknek felelnek meg:

1. **Maximális sebesség**

2. **Minimális sebesség**

FONTOS *Egyik sebességről a másikra váltás beindított motornál és meghajtott állapotban lehetséges. Ne nyúljon a sebességszabályozó vezérléséhez, amikor a motor áll. Ez a művelet károsíthatja a sebességszabályozót.*

MEGJEGYZÉS *Ha a gép nem halad előre a vezérlő «» állásában, elég a vezérlőkart «» állásra tenni és rögtön utána visszatenni a «» állásra.*

5.5 MOTOR / VÁGÓEGYSÉG FÉKKAR

Ez a kar beindítja/leállítja a motort és egyidejűleg be- és kikapcsolja a vágóegységet (8.A ábra).

5.6 MEGHAJTÓ KAPCSOLÓKAR

Kapcsolja a kerekek hajtását és ezzel a gép előre haladását.

1. **Hajtás bekapcsolva.** A fűnyíró haladása a karnak a tolókar felé húzásával vezérelhető (8.B ábra). A fűnyírógép haladása a kar kiengedésekor megszakad.

FONTOS *A motort mindig kikapcsolt meghajtás mellett kell beindítani.*

FONTOS *A hajtómű károsodásának elkerülése érdekében ne húzza hátra a gépet, amikor a hajtás be van kapcsolva.*

5.7 A VÁGÁSI MAGASSÁG BEÁLLÍTÁSA

Az alváz leengedésével vagy felemelésével állítható a fűnyírás magassága.

⚠ ***A műveletet álló vágóegység mellett végezze.***

- **"I" típusú beállítás**

A nyírási magasságot úgy kell beállítani, hogy nyomja meg a gombot (9.A ábra) és emelje fel vagy engedje le az alvázat a markolatnál fogva (9.B ábra) a kívánt állásba.

- **"II" típusú beállítás**

A nyírási magasságot a karral kell beállítani (9.C ábra), amely felemeli vagy leengedi az alvázat a kívánt állásba.

6. A GÉP HASZNÁLATA

⚠ ***A betartandó biztonsági előírásokat a 2. fejezet tartalmazza. Szigorúan tartsa be az előírásokat a súlyos kockázatok vagy veszélyek elkerülése érdekében.***

FONTOS *A motorra és az akkumulátorra (ha van) vonatkozó utasításokhoz a rájuk vonatkozó használati utasítást vegye alapul.*

6.1 ELŐKÉSZÍTŐ MŰVELETEK

A munka megkezdése előtt el kell végeznie egy sor ellenőrzést és műveletet, hogy a munka eredményes és teljesen biztonságos legyen.

Helyezze a fűnyírót vízszintes helyzetbe és gondoskodjon arról, hogy stabilan álljon a talajon.

6.1.1 Olaj- és benzinutántöltés

FONTOS *A gépet motorolaj és üzemanyag nélkül szállítjuk le.*

A gép használata előtt ellenőrizze az üzemanyagot és az olajszintet (7.2, 7.3. szakasz). Az üzemanyagtöltéssel és az olaj utántöltéssel kapcsolatos tudnivalókat és óvintézkedéseket lásd a 7.2. és a 7.3. szakaszokban és a motor használati utasításában.

6.1.2 A gép előkészítése a munkavégzéshez

MEGJEGYZÉS *Ezzel a fűnyíróval a pázsit nyírása többféle módon végezhető, ezért a munka megkezdése előtt a kívánt nyírási módnak megfelelően kell előkészíteni a gépet.*

a. A gép előkészítése a fűnyíráshoz és a fű gyűjtőzsákba való begyűjtéséhez:

- **"I" típus**
  1. Akassza a helyére a gyűjtőzsákot (10.A ábra) az ábra szerint. Helyezze az oldalsó peckeket a tolókar alján levő vezetőelemekbe (10.B ábra) és tolja a zsákot előre, a hangos kattanásig (10.C ábra).

- **"II" típus**
  1. Emelje fel a hátsó kidobás védőrészt (10.D ábra) és akassza a helyére a gyűjtőzsákot (10.E ábra) az ábra szerint.

b. A gép előkészítése a fűnyíráshoz és a fű hátsó kidobásához a talajra:

- **"I" típus**
  1. Vegye le a gyűjtőzsákot.
  2. Emelje fel a hátsó kidobás védőrészt (11.A ábra) és akassza a hátsó kidobás deflektort (11.C ábra) a furatokba, ellenőrizze, hogy stabil-e.
  3. Az oldalsó kidobással felszerelt típusoknál: ellenőrizze, hogy az oldalsó kidobás védőrész (11.D ábra) le legyen engedve.

A hátsó kidobás deflektor levételéhez:
  1. Emelje fel a hátsó kidobás védőrészt (11.A ábra);
  2. Emelje fel a hátsó kidobás deflektort a furatokból kiszabadítva (11.C ábra).

- **"II" típus**
  1. Távolítsa el a gyűjtőzsákot és ellenőrizze, hogy a hátsó kidobás védőrész (11.A ábra) stabilan leeresztett állásban maradjon.

c. A gép előkészítése a fűnyíráshoz és a fű aprításához ("mulcsozó" funkció):
  1. Emelje fel a hátsó kidobás védőrészt (12.A ábra) és helyezze a deflektor dugót (12.B ábra) a kidobónyílásba.
  2. Az oldalsó kidobással felszerelt típusoknál: ellenőrizze, hogy az oldalsó kidobás védőrész (11.D ábra) le legyen engedve.

A deflektor dugó eltávolítása:
  1. Emelje fel a hátsó kidobás védőrészt (12.A ábra);
  2. Húzza ki a deflektor dugót (12.B ábra).

d. A gép előkészítése a fűnyíráshoz és a fű oldalsó kidobásához a talajra:

1. Emelje fel a hátsó kidobás védőrészt (12.A ábra) és helyezze a deflektor dugót (12.B ábra) a kidobónyílásba.
2. Emelje fel az oldalsó kidobás védőrészt (13.A ábra)
3. Illessze be az oldalsó kidobás deflektort (13.E ábra).
4. Zárja vissza az oldalsó kidobás védőrészt (13.A ábra) úgy, hogy az oldalsó kidobás deflektor (13.E ábra) rögzüljön.

Az oldalsó kidobás deflektor levételéhez:

1. Emelje fel az oldalsó kidobás védőrészt (13.A ábra);
2. Oldja ki az oldalsó kidobás deflektort (13.E ábra).

A deflektor dugó eltávolítása:

1. Emelje fel a hátsó kidobás védőrészt (12.A ábra);
2. Húzza ki a deflektor dugót (12.B ábra).

6.1.3 A vágási magasság beállítása

Állítsa be a vágási magasságot az 5.7. szakasz szerint.

6.1.4 A tolókar magasságának a beállítása

A tolókar magassága 3 helyzetbe állítható, amelyet a tolókar alján található jelzés mutat (14.A ábra). A tolókar munkaállásból összecsukható zárt állásba.

⚠ ***A műveletet álló vágóegység mellett végezze.***

A tolókar magasságának megváltoztatásához húzza meg mindkét kart a tolókar két oldalán (14.B ábra) és tartsa ebben az állásban. Állítsa be óvatosan a tolókart a kívánt magasságba és engedje el a két kart.

6.2 BIZTONSÁGI ELLENŐRZÉSEK

Végezze el az alábbi biztonsági ellenőrzéseket és bizonyosodjon meg arról, hogy az eredmények megegyeznek a táblázatba foglaltakkal.

⚠ ***A használat előtt mindig végezze el a biztonsági ellenőrzéseket.***

6.2.1 Általános biztonsági ellenőrzés

Tárgy	Eredmény
Vágóegység	Nem károsodott vagy kopott.
Hátsó kidobás védőrész, gyűjtőzsák	Épek. Nincs károsodás. Helyesen vannak felszerelve.
Oldalsó kidobás védőrész, oldalsó kidobás deflektor	Épek. Nincs károsodás. Helyesen vannak felszerelve.
Motor / vágóegység fékkar	A karnak szabadon kell mozognia és nem erőltetetten, továbbá kiengedését követően automatikusan és gyorsan kell a semleges helyzetbe visszatérnie.
Markolat és indítózsinór	A zsinór legyen ép.
A gépen és a vágóegységen levő csavarok/anyák	Jól meg vannak húzva (nem lazák)
Üzemanyag-rendszer és csatlakozásai.	Nincs szivárgás
Olaj rendszer	Nincs szivárgás Nincs károsodás
Gyertyapipa	A gyertyához van csatlakoztatva
Próbavezetés	Nincs rendellenes vibrálás Nincs rendellenes zaj

6.2.2 A gép működési próbája

Tennivaló	Eredmény
Indítsa be a gépet (6.3. szakasz)	A vágóegységnek forognia kell.
Kapcsolja a meghajtáskart	A kerekek előre mozgatják a gépet.
Engedje el a meghajtáskart	A kerekek leállnak és a gép nem halad előre.
Engedje el a motor / vágóegység fékkart	A motornak ki kell kapcsolnia és a vágóegységnek néhány másodpercen belül le kell állnia.

⚠ ***Ha a táblázatokba foglaltaktól bármiben eltérő eredményt észlel, ne használja a gépet! Forduljon a szervizhez és végeztesse el a megfelelő ellenőrzéseket és javításokat.***

6.3 INDÍTÁS

MEGJEGYZÉS *A beindítást sík, és akadályoktól, valamint magas fűtől mentes felületen végezze.*

6.3.1 Kézi indítású markolattal felszerelt modellek

1. **Hidegindítás esetén** : állítsa a gázkart beiktatott "Choke" pozícióba (6.A ábra) (ha van).
2. Húzza a motor / vágóegység fékkart a tolókar felé (15.A ábra).

MEGJEGYZÉS *Az indító/leállító kart behúzva kell tartani a motor leállásának elkerülése érdekében.*

3. Fogja meg az indító markolatot és indítsa el a motort az indítózsinór határozott meghúzásával (15.B ábra).
4. A bekapcsolás után állítsa a gázkart a teljes fordulatszámra (ha van).

MEGJEGYZÉS *Ha már meleg motorral használja a hidegindítót, a gyertya szennyeződhet és a motor rendellenes működését okozhatja.*

6.3.2 Nyomógombos elektromos indító vezérléssel felszerelt modellek

1. Helyezze be a tartozék akkumulátort a motoron levő rekeszbe (16.A ábra). (kövesse a motor használati utasításában tartalmazott útmutatásokat.)
2. Illessze be ütközésig a kulcsot (ha van) (16.B ábra)
3. Húzza a motor / vágóegység fékkart a tolókar felé (15.A ábra).

MEGJEGYZÉS *Az indító/leállító kart behúzva kell tartani a motor leállásának elkerülése érdekében.*

4. Nyomja meg az indítógombot és tartsa nyomva, míg a motor be nem indul. (16.D ábra).

6.4 MUNKAVÉGZÉS

FONTOS *Munkavégzés közben tartsa be mindig a vágóegységtől a markolat hossza által megadott biztonsági távolságot.*

6.4.1 Fűnyírás

1. Kezdje el a füves területen haladva a nyírást;
2. Szabályozza a haladási sebességet és a fűnyírás magasságát (5.7. szakasz) a pázsit jellegének (a fű magassága, sűrűsége és nedvessége szerint) és a lenyírt fű mennyiségének megfelelően;

Mulcsozáskor vagy a fű hátsó ürítésekor: kerülje túl nagy mennyiségű fű egyszerre történő eltávolítását. Soha ne vágjon le egy menetben a fű magasságának egyharmadánál többet (17. ábra).

3. A gyep szebb lesz, ha a fűnyírást mindig ugyanazon a magasságon és két irányba felváltva végzi (18. ábra).

Oldalsó kidobás esetében: a fűnyírás során ajánlott olyan útvonalon haladni, melyen elkerülhető a már levágott fűnek a még vágásra váró gyepre való kidobása.

6.4.2 Tanácsok a szép pázsit fenntartásához

Minden fűfajta különböző tulajdonságokkal rendelkezik, ezért más-más gondozást igényel. Olvassa el mindig a vetőmag csomagolásán található, az adott területen alkalmazható vágási magasságra vonatkozó útmutatást. Vegye figyelembe, hogy a gyepet nagyrészt egy szárból és egy vagy több levélből álló növények alkotják. Ha a leveleket teljesen levágják, a gyep károsul és a megújulás nehézkessé válhat.
Általában a következő útmutatások érvényesek:

- a túl rövidre nyírás miatt a gyep foltossá, ritkássá válik;
- nyáron hagyja hosszabbra a füvet, ezzel elkerülheti a talaj kiszáradását;
- ne vágja a füvet, amikor vizes, ilyenkor a vágóegység hatékonysága a rátapadó fű miatt csökken, és a pázsitban szakadások keletkezhetnek;
- különösen magas fű esetén először végezzen el egy első nyírást a gép legnagyobb vágómagasságával, ezután két-három nap múlva végezzen el egy második nyírást.

6.4.3 A gyűjtőzsák ürítése

Amikor a gyűjtőzsák (1.H ábra) megtelt, a fű gyűjtésének hatékonysága csökken és a fűnyírógép hangja megváltozik.

Ha a gyűjtőzsák fel van szerelve a zsák telítettségjelzővel:

1. felső állás (a) = üres
2. alsó állás (b) = megtelt

A munka során, mozgó vágóegység mellett a jelző felső állásban marad, amíg a gyűjtőzsákban van hely a levágott fű számára; amikor a jelző az alsó állásba kerül, azt jelenti, hogy a gyűjtőzsák megtelt és ki kell üríteni.

A gyűjtőzsák leszereléséhez és kiürítéséhez:
– Engedje fel a motor / vágóegység fékkart és várjon, míg a vágóegység leáll (6.5. szakasz);

- **Csak "II" típusú gyűjtőzsákkal**
  – Emelje fel a hátsó kidobás védőrészt (10.D ábra);

– Fogja meg a fogantyút és vegye ki a gyűjtőzsákot úgy, hogy függőleges állásban tartja.

6.5 LEÁLLÍTÁS

A gép leállításához:
1. Engedje el a motor / vágóegység fékkart (19.A ábra);
2. várjon, míg a vágóegység leáll;

Előfordulhat, hogy a motor kikapcsolás után nagyon meleg. Ne érjen a kipufogódobhoz vagy az ahhoz közeli részekhez. Ezen pontokon égési sérülés veszélye áll fenn.

Mindig állítsa le a gépet:
– munkavégzési zónák közötti helyváltoztatás közben;
– nem fűvel borított talajon való áthaladáskor;
– amikor akadályon kell áthaladnia;
– a nyírási magasság beállítása előtt.
– minden egyes alkalommal, amikor eltávolítja, vagy visszahelyezi a gyűjtőzsákot;
– minden egyes alkalommal, amikor eltávolítja vagy visszahelyezi a hátsó kidobás deflektort (ha van).
– minden egyes alkalommal, amikor eltávolítja vagy visszahelyezi az oldalsó kidobás deflektort (ha van).

6.6 A HASZNÁLAT UTÁN

1. Állítsa le a gépet (6.5. szakasz).
2. Hagyja kihűlni a motort, mielőtt a gépet bárhol elhelyezné.
3. Tisztítsa meg a gépet (7.4. szakasz).
4. Ellenőrizze, hogy nincsenek-e meglazult vagy károsodott alkatrészek. Szükség esetén cserélje ki a károsodott részeket, és húzza meg a meglazult csavarokat.

FONTOS *A nyomógombos elektromos indító vezérléssel felszerelt modelleknél vegye ki a kulcsot (ha van) vagy az akkumulátort, amikor amikor használaton kívül vagy felügyelet nélkül hagyja a gépet.*

7. RENDSZERES KARBANTARTÁS

7.1 ÁLTALÁNOS TUDNIVALÓK

⚠ A betartandó biztonsági előírásokat a 2. fejezet tartalmazza. Szigorúan tartsa be az előírásokat a súlyos kockázatok vagy veszélyek elkerülése érdekében.

⚠ Bármilyen ellenőrzési, tisztítási vagy karbantartási, beállítási művelet előtt:
- ***állítsa le a motort;***
- ***győződjön meg arról, hogy az összes mozgó rész teljesen leállt-e;***
- ***várja meg, amíg a motor megfelelően lehűl;***
- ***vegye le a gyertyasapkát;***
- ***olvassa el a vonatkozó útmutatót;***
- ***Viseljen megfelelő ruházatot, munkakesztyűt és védőszemüveget.***

- A műveletek gyakoriságát és jellegét a "Karbantartási táblázat" tartalmazza. A táblázat célja, hogy segítsen Önnek a gép hatékonyságának és üzembiztos állapotának megőrzésében. Tartalmazza a főbb elvégzendő műveleteket és azok elvégzésének gyakoriságát. A műveleteket az elsőként aktuálissá váló alkalommal végezze el.
- A nem eredeti, vagy helytelenül felszerelt cserealkatrészek és tartozékok használata veszélyeztetheti a gép biztonságát és működését. Ezen termékek okozta károk, balesetek és sérülések esetén a gyártó nem vállal semminemű felelősséget.
- Az eredeti cserealkatrészek az engedéllyel rendelkező szervizektől és viszonteladóktól szerezhetők be.

FONTOS *A használati utasításban le nem írt összes beállítást, valamint karbantartási műveletet márkakereskedőjénél vagy egy szakszervizben kell elvégeztetni.*

7.2 ÜZEMANYAGTÖLTÉS

Az üzemanyag-töltéséhez:
1. Csavarja ki és távolítsa el az üzemanyag-tartály dugóját.
2. Helyezzen a nyílásba egy tölcsért.
3. Töltse fel üzemanyaggal és vegye ki a tölcsért.
4. A töltés elvégeztével csavarja jól vissza a dugót és tisztítsa meg a felületet az esetlegesen kifolyt üzemanyagtól.

MEGJEGYZÉS *Ne töltse meg a tartályt peremig üzemanyaggal.*

FONTOS *Kerülje, hogy a motor vagy a gép műanyag részeire benzin jusson, ami károsíthatja ezeket a részeket, illetve ha esetleg mégis benzin került rájuk, azonnal tisztítsa le. A jótállás nem érvényes a műanyag részeken benzin által okozott sérülésekre.*

MEGJEGYZÉS *Az üzemanyag romlékony, ezért nem szabad a tartályban maradnia 30 napot meghaladó időszakra. A huzamosabb ideig tartó tárolás előtt töltsön a tartályba az utolsó használathoz elegendő mennyiségű üzemanyagot (9. fejezet).*

7.3 MOTOROLAJ ELLENŐRZÉS / UTÁNTÖLTÉS

A gép jó működésének és hosszú élettartamának biztosítása érdekében ajánlott rendszeresen, a motor használati utasításában megadott időközönként cserélni a motorolajat. Az olaj leeresztése szakszervizben végezhető, vagy az olaj leszívható egy fecskendővel a betöltő nyíláson keresztül. Vegye figyelembe, hogy szükséges lehet a művelet többszöri elvégzésére a karter teljes kiürítéséhez. A gép újbóli használata előtt ellenőrizze, hogy az olajszint megfelelő-e.

7.3.1 Ellenőrzés / utántöltés

Eljárás:
- Állítsa a gépet sík talajra az ellenőrzéshez.
- Tisztítsa meg a mérőpálca környékét. Csavarja ki és húzza ki. Tisztítsa meg a mérőpálcát.
- Illessze be teljesen a pálcát a tartályba anélkül, hogy becsavarná.
- Húzza ki ismét a pálcát. Ellenőrizze az olajszintet.
- Töltse fel az olajszintet, ha az a "MAX" jelzésnél alacsonyabb.

⚠ Ne töltse túl, mert a motor emiatt túlmelegedhet. Ha a szint meghaladja a "MAX" jelzést, eressze le az olajat a megfelelő szintig.

7.4 TISZTÍTÁS

Minden használat után végezze el a gép tisztítását az alábbi útmutatás betartásával.

7.4.1 A gép tisztítása

- Mossa le gondosan a gépet vízzel minden egyes fűnyírás után; távolítsa el az alvázban felhalmozódott fű- és sármaradványokat, így elkerülheti, hogy száradásukat követően nehézkessé tegyék a következő elindítást.

Oldalsó vagy hátsó kidobás esetében:
távolítsa el a deflektort, ha fel van szerelve.

- A festett alvázú típusoknál a váz belső részének máza idővel leválhat a lenyírt fű súroló hatásának következtében; ez esetben minél előbb mázolja át rozsdavédő festékkel, hogy megelőzze rozsda kialakulását, mely a fém korróziójához vezethet.
- Győződjön meg mindig arról, hogy a levegőnyílások szennyeződésektől mentesek legyenek.
- Ne alkalmazzon agresszív folyadékokat az alváz tisztításához!
- A tűzveszély csökkentése érdekében távolítsa el a gépről és különösen a motorról a fűmaradványokat, leveleket vagy a zsírfölösleget.
- Ha az alsó részhez kell hozzáférnie, döntse a gépet kizárólag a motor használati útmutatójában feltüntetett oldalra, az erre vonatkozó utasításokat követve; győződjön meg a gép megfelelő stabilitásáról mielőtt bármilyen beavatkozást végezne. Az oldalsó kidobással felszerelt modelleknél távolítsa el a deflektort (ha fel van szerelve - lásd 6.1.2.d).

7.4.2 Belső részek mosása

Vegye le a gyűjtőzsákot;
1. Csatlakoztassa a víztömlőt a speciális csatlakozóhoz (20.A ábra);
2. Állítsa a vágási magasságot a legalacsonyabb helyzetbe;
3. Tartózkodjon mindig a fűnyíró tolókarja mögött;
4. Indítsa el a motort.

7.4.3 A gyűjtőzsák tisztítása

1. Ürítse ki a gyűjtőzsákot;
2. Rázza ki belőle a fű- és talajmaradékot;
3. Mossa ki, öblítse le, és úgy tegye el, hogy hamar megszáradjon.

7.5 RÖGZÍTŐ CSAVAROK ÉS ANYÁK

A csavarokat és a csavaranyákat mindig tartsa meghúzva, hogy a gép mindig üzembiztos legyen.

7.6 AKKUMULÁTOR

Az akkumulátor a nyomógombos elektromos indító vezérléssel felszerelt modelleknél tartozék. Az akkumulátor működési idejére, tárolására és karbantartására vonatkozó utasításokat a motor használati utasítása tartalmazza.

8. RENDKÍVÜLI KARBANTARTÁS

8.1 VÁGÓEGYSÉG

Az életlen vágóegység kitépi a füvet és a pázsit elsárgulását okozza.

⚠ ***Ne érjen a vágóegységhez, amíg ki nem kapcsolta a gépet és amíg a vágóegység forgása teljesen le nem állt.***

⚠ ***Valamennyi, a vágóegységgel kapcsolatos művelet (leszerelés, élezés, kiegyensúlyozás, javítás, visszaszerelés és/vagy csere) felelősségteljes munka, amely különleges hozzáértést igényel a megfelelő szerszámok használatán túl. Biztonsági okokból ezek a műveletek csak szakszervizben végezhetők.***

⚠ ***A gép kiegyensúlyozásának érdekében mindig egyszerre cserélje ki a sérült, elgörbült vagy kopott vágóegységet és a hozzá tartozó csavarokat.***

FONTOS *Mindig eredeti vágóegységeket alkalmazzon, amelyek kódja megegyezik a "Műszaki adatok" táblázatában látható kóddal.*

Mivel a gép folyamatos fejlesztés tárgyát képezi, a "Műszaki adatok" táblázatában látható vágóegységeket idővel hasonló jellegű és tulajdonságú, biztonságos működést biztosító vágóegységekre lehet kicserélni.

8.2 A SZABÁLYOZÓ VEZETÉK BEÁLLÍTÁSA

Ez a beállítás akkor szükséges, amikor a kar (21.A ábra) gyakran kimozdul az «🐢» állásból.

FONTOS *A beállítást kikapcsolt motor mellett kell végezni.*

A kar (21.A ábra) «🐢» állásában fordítsa el a vezeték beállítót (21.B ábra) a nyíllal jelölt irányba annyira, amennyi szükséges ahhoz, hogy a kar az állásban maradjon.

9. TÁROLÁS

A gép tárolásához:
1. A szabadban, hideg motor mellett ürítse ki az üzemanyagtartályt.
2. Indítsa el a motort és tartsa alapjáraton egészen addig, amíg le nem áll, hogy ezáltal a karburátorban maradt üzemanyagot elhasználja.
3. Hagyja kihűlni a motort.
4. A gyertyasapkát távolítsa el a gyertyáról (22. ábra)
5. Tisztítsa meg gondosan a gépet.
6. Ellenőrizze, hogy a gép nem károsodott-e. Szükség esetén forduljon a márkaszervizhez.
7. A gép tárolása:
   – száraz helyen
   – az időjárás viszontagságaitól védetten
   – lehetőleg ponyvával letakarva;
   – gyermekektől elzárva.
   – ellenőrizze, hogy eltávolította-e a karbantartáshoz használt kulcsokat és szerszámokat.

Amikor újra üzembe helyezi a gépet, készítse elő az "6. A gép használata" c. fejezetben leírtak alapján.

10. A GÉP MOZGATÁSA ÉS SZÁLLÍTÁSA

Minden alkalommal, amikor a gépet felemelni, mozgatni, szállítani vagy dönteni kell:
- állítsa le a motort;
- győződjön meg arról, hogy az összes mozgó rész teljesen leállt-e;
- viseljen vastag munkavédelmi kesztyűt;
- a gépet úgy fogja meg, hogy annak súlyát és súlyának eloszlását figyelembe véve biztos fogást találjon;
- a gép elhelyezési vagy raktározási helyének kialakítását figyelembe véve megfelelő számú személy végezze a gép mozgatását a gép súlyának és a szállítóeszköznek a függvényében;
- ellenőrizze, hogy a gép mozgása ne okozzon kárt vagy sérülést.

A szállítás alatt:
- megfelelően rögzítse a gépet kötelekkel vagy láncokkal.
- úgy helyezze el, hogy senki számára ne jelentsen veszélyt.

11. SZERVIZSZOLGÁLAT ÉS JAVÍTÁS

Ebben a használati utasításban megtalálja a gép kezeléséhez és a felhasználó által elvégezhető helyes alapkarbantartásához szükséges összes útmutatást. A használati utasításban le nem írt összes beállítást és karbantartási műveletet a márkakereskedőnél vagy egy szakszervizben kell elvégeztetni, ahol rendelkeznek a

tökéletes munka elvégzéséhez szükséges szaktudással és felszereléssel, és nem változtatják meg a gép eredeti üzembiztonsági szintjét és állapotát. Nem megfelelő műhelyekben, vagy nem szakember által végzett műveletek a jótállás bármely formájának elévülését és a gyártó mindennemű felelősség alóli mentesülését vonják maguk után.

- Kizárólag az engedéllyel rendelkező szervizek végezhetik a garanciális karbantartást és a javítást.
- A márkaszervizek kizárólag eredeti cserealkatrészeket használnak. Az eredeti cserealkatrészeket és tartozékokat kifejezetten gépeinkhez terveztük.
- A nem eredeti cserealkatrészeket és tartozékokat nem engedélyeztük, a nem eredeti cserealkatrészek és tartozékok alkalmazása veszélyezteti a gép biztonságát, továbbá felmenti a gyártót a mindennemű kötelezettség és felelősség alól.
- Ajánlatos a gépet évente egyszer elvinni egy engedéllyel rendelkező szervizbe az általános felülvizsgálat, karbantartás és a biztonsági egységek ellenőrzése céljából.

12. A JÓTÁLLÁS ÉRVÉNYESSÉGE

A jótállás minden gyártási- és anyaghibára vonatkozik. A felhasználó köteles szigorúan betartani a mellékelt dokumentációba foglalt utasításokat. A jótállás nem vonatkozik az alábbi okok miatt keletkező károkra:

- A kísérő dokumentáció hiányos ismerete.
- Figyelmetlenség.
- Helytelen vagy nem megengedett használat és összeszerelés.
- Nem eredeti cserealkatrészek használata.
- Nem a gyártó által szállított vagy engedélyezett tartozékok használata.

A jótállás továbbá nem érvényes az alábbiakra:

- A fogyóeszközök - például ékszíjak, lámpák, kerekek, biztonsági csavarok és vezetékek - normál kopása, elhasználódása.
- Normál elhasználódás.
- Motorok. A motorokra azok gyártójának jótállása érvényes, a megadott feltételek és határidők szerint.

A vásárló a helyi törvények védelme alatt áll. A vásárló helyi törvények biztosította jogait a jelen jótállás semmilyen módos sem korlátozza.

13. KARBANTARTÁSI TÁBLÁZAT

Az itt látható mezőkbe feljegyezheti a beavatkozás végrehajtásának dátumát vagy az üzemóraszámot.

Beavatkozás	Gyakoriság (üzemóra)	Elvégezve (dátum vagy üzemóra)					Megjegyzések
GÉP							
Biztonsági ellenőrzések / A vezérlések ellenőrzése	Minden használat előtt						6.2. szak.
A hátsó / oldalsó kidobás védőrészek ellenőrzése A gyűjtőzsák, oldalsó kidobás deflektor ellenőrzése	Minden használat előtt						6.1.2. szak.
Általános tisztítás és ellenőrzés	Minden használat után						7.3. szak.
A gép esetleges károsodásának ellenőrzése Szükség esetén forduljon a márkaszervizhez.	Minden használat után						-
Az összes rögzítés ellenőrzése	Minden használat után						7.4. szak.
A szabályozó vezeték beállítása	**						8.2. szak.
Vágóegységek rögzítésének és kopásának ellenőrzése	Minden használat előtt						8.1. szak.
A vágóegység cseréje	-						8.1. szak. ***

Beavatkozás	Gyakoriság (üzemóra)	Elvégezve (dátum vagy üzemóra)					Megjegyzések
MOTOR							
Üzemanyag szint ellenőrzése/utántöltés	Minden használat előtt						7.2. szak. *
Motorolaj ellenőrzés / utántöltés	Minden használat előtt						7.3. szak. *
Levegőszűrő ellenőrzése és tisztítása	*						*
Gyújtógyertyák érintkezéseinek ellenőrzése és tisztítása	*						*
Gyertya cseréje	*						*
Az akkumulátor töltése	*						7.6. szak. *

* Lásd a motor használati utasítását.
** Ezt a műveletet azonnal végezze el, amint rendellenes működés első jeleit észleli
*** Ezt a műveletet a márkakereskedő vagy a szakszerviz végezze el

14. A PROBLÉMÁK AZONOSÍTÁSA

PROBLÉMA	VALÓSZÍNŰ OK	MEGOLDÁS
1. A motor nem indul el, vagy nem marad járatban	Az indítási eljárás nem megfelelő	Kövesse az utasításokat (lásd 6.3. fejezet)
	A motorban nincs olaj vagy benzin	Ellenőrizze az olaj és a benzin szintjét
	Szennyezett gyertya vagy az elektródok közötti távolság nem megfelelő	Ellenőrizze a gyertyát (lásd a motor használati utasítását).
	Légszűrő eltömődött	Tisztítsa meg és/vagy cserélje ki a szűrőt (lásd a motor használati utasítását).
	Porlasztási problémák	Forduljon a márkaszervizhez.
	Az előző szezon vége óta nem ürítette ki a benzint a fűnyírógépből. Az úszó elakadt.	Lásd a motor használati utasítását, forduljon a márkaszervizhez.
2. A motor szabálytalanul működik, vagy nincs elég teljesítménye terhelés esetén vagy eláll a munka során.	Légszűrő eltömődött	Tisztítsa meg és/vagy cserélje ki a szűrőt (lásd a motor használati utasítását).
	Szennyezett gyertya vagy az elektródok közötti távolság nem megfelelő	Ellenőrizze a gyertyát (lásd a motor használati utasítását).
	Porlasztási problémák	Forduljon a márkaszervizhez.
3. A motor túlfolyása	A kézi indítás markolatát többször egymás után megnyomták bekapcsolt szívató mellett.	Lásd a motor használati utasítását.
	A kézi indítás markolatát többször egymás után megnyomták lecsatlakoztatott gyertyasapka mellett.	Helyezze fel a gyertyasapkát és próbálja meg beindítani a motort. (Lásd a motor használati utasítását)
4. A lenyírt füvet nem gyűjti be a gyűjtőzsák	A vágóegység idegen tárgynak ütközött és ütés érte	Állítsa le a motort és vegye le a gyertyasapkát. Ellenőrizze, hogy nincsenek-e rajta sérülések és Forduljon a szervizhez a vágóegység cseréjéért. (8.1. szakasz).
	Az alváz belseje szennyezett	Tisztítsa meg az alváz belsejét, ez megkönnyíti a fűnek a gyűjtőzsákba való továbbítását (7.3.1. szakasz)
5. Egyenetlen fűnyírás	A vágóegység nincs megfelelő állapotban.	Forduljon a szervizhez a vágóegység élezéséért vagy cseréjéért

PROBLÉMA	VALÓSZÍNŰ OK	MEGOLDÁS
6. Erős zajok és/vagy vibrálás érzékelhető a munkavégzés alatt	Sérült vagy meglazult részek A vágóegység pecke kijött a helyéből.	Állítsa le a gépet és kösse le a gyertya vezetékét (22. ábra). Ellenőrizze, hogy nincsenek-e rajta sérülések. Ellenőrizze, hogy nincsenek-e meglazult részek, ha szükséges, rögzítse. Az ellenőrzést, cserét vagy javítást szakszervizzel végeztesse el.
	A vágóegység rögzítése kilazult vagy a vágóegység károsodott	Állítsa le a motort és vegye le a gyertyasapkát. Forduljon a szervizhez az ellenőrzésért, alkatrészcseréért vagy javításokért (8.1. szakasz)

Amennyiben a fent leírt műveletek elvégzése után a problémák továbbra is fennállnak, forduljon a márkakereskedőhöz.

15. RENDELHETŐ KIEGÉSZÍTŐK

15.1 "MULCSOZÓ" KÉSZLET

Felaprítja a lenyírt füvet, és a pázsitra teríti, a gyűjtőzsák alternatívája (az erre tervezett gépeknél (23. ábra)

LT **DĖMESIO!: PRIEŠ NAUDOJANT ĮRENGINĮ, ATIDŽIAI PERSKAITYTI ŠĮ NAUDOTOJO VADOVĄ. Išsaugoti vėlesnėms konsultacijoms.**

TURINYS

1. BENDRA INFORMACIJA 1
2. SAUGOS REIKALAVIMAI 1
   - 2.1 Apmokymas 1
   - 2.2 Paruošiamieji darbai 2
   - 2.3 Eksploatavimo metu 2
   - 2.4 Techninė priežiūra, sandėliavimas ir transportavimas 3
   - 2.5 Aplinkos apsauga 3
3. PAŽINTIS SU ĮRENGINIU 3
   - 3.1 Įrenginio aprašymas ir numatyta paskirtis 3
   - 3.2 Saugos ženklai 4
   - 3.3 Identifikacinė etiketė 4
   - 3.4 Pagrindinės sudedamosios dalys 4
4. SURINKIMAS 4
   - 4.1 Surinkimui skirtos sudedamosios dalys 5
   - 4.2 Maišo montavimas 5
   - 4.3 Rankenos surinkimas 5
5. VALDYMO ĮTAISAI 5
   - 5.1 Rankinio užvedimo rankena 5
   - 5.2 Elektrinio paleidimo mygtukas 5
   - 5.3 Akceleratoriaus valdymo įtaisas 5
   - 5.4 Greičio variatoriaus valdiklis 5
   - 5.5 Variklio stabdžio / pjovimo įtaiso svirtis 5
   - 5.6 Eigos įvedimo svirtis 5
   - 5.7 Pjovimo aukščio reguliavimas 5
6. ĮRENGINIO NAUDOJIMAS 6
   - 6.1 Paruošiamieji darbai 6
   - 6.2 Saugos kontrolė 7
   - 6.3 Paleidimas 7
   - 6.4 Darbas 7
   - 6.5 Sustabdymas 8
   - 6.6 Po naudojimo 8
7. EINAMOJI TECHNINĖ PRIEŽIŪRA 8
   - 7.1 Bendra informacija 8
   - 7.2 Kuro papildymas 9
   - 7.3 Variklio alyvos patikrinimas / papildymas 9
   - 7.4 Valymas 9
   - 7.5 Sutvirtinimo varžtai ir veržlės 9
   - 7.6 Akumuliatorius 9
8. SPECIALIOJI TECHNINĖ PRIEŽIŪRA 10
   - 8.1 Pjovimo įtaisas 10
   - 8.2 Variatoriaus laido reguliavimas 10
9. SANDĖLIAVIMAS 10
10. PERKĖLIMAS IR TRANSPORTAVIMAS 10
11. TECHNINIS APTARNAVIMAS IR REMONTAS 10
12. GARANTIJOS TAIKYMO SĄLYGOS 11
13. TECHNINĖS PRIEŽIŪROS LENTELĖ 11
14. GEDIMŲ PAIEŠKA 12
15. UŽSAKOMI PRIEDAI 12
    - 15.1 Rinkinys mulčiavimui 12

1. BENDRA INFORMACIJA

1.1 KAIP SKAITYTI ŠĮ VADOVĄ

Vadovo tekste kai kurie ypač svarbūs paragrafai, susiję su įrenginio sauga ar eksploatacija, yra pažymėti pagal šį kriterijų:

PASTABA *arba* **SVARBU** *pateikia patikslinimus arba kitus duomenis, kaip jau buvo nurodyta, siekiant išvengti įrenginio sugadinimo ar kitokios žalos.*

Simbolis ⚠ pažymi pavojų. Įspėjimų nepaisymas sudaro sąlygas asmenų sužeidimo ir/ar kitokios žalos rizikai.

Paragrafai, pažymėti punktyriniais pilkais langais, nurodo pasirenkamas funkcijas, kurios yra ne visuose šiame vadove aprašytuose modeliuose. Patikrinti, ar funkcija yra galima jūsų modelyje.

Visos nuorodos "priekinė", "galinė", "dešinė" ir "kairė" yra pateiktos operatoriaus atžvilgiu.

1.2 NUORODOS

1.2.1 Paveikslėliai

Šioje naudojimo instrukcijoje paveikslėliai yra sunumeruoti 1, 2, 3, ir taip toliau.
Paveikslėliuose nurodytos įrenginio sudedamosios dalys yra pažymėtos raidėmis A, B, C, ir taip toliau.
Nuoroda į įrenginio sudedamąją dalį C 2-ame paveikslėlyje yra pažymėta kaip: "Žiūrėti 2.C pav." arba paprasčiausiai "(2.C pav.)".
Paveikslėliai yra orientacinio pobūdžio. Realios detalės gali skirtis nuo pavaizduotų.

1.2.2 Pavadinimai

Vadovas yra suskirstytas į skyrius ir paragrafus. Paragrafo "2.1 Apmokymas" pavadinimas yra "2. Saugos reikalavimai" paantraštė. Nuorodos į pavadinimus arba paragrafus yra pažymėtos sutrumpinimais skyr. arba par. ir atitinkamais numeriais. Pavyzdys: "2 skyr." arba " 2.1 par."

2. SAUGOS REIKALAVIMAI

2.1 APMOKYMAS

⚠ ***Susipažinti su įrenginio valdymo įtaisais ir su tinkamu jo naudojimu. Išmokti skubiai sustabdyti variklį. Įspėjimų ir instrukcijų nesilaikymas gali būti gaisrų ir/arba rimtų sužalojimų priežastimi.***

- Niekada neleisti, kad įrenginiu naudotųsi vaikai arba asmenys, kurie nėra kaip reikiant susipažinę su instrukcijomis. Vietiniai įstatymai gali nustatyti minimalų naudotojo amžių.
- Niekada nenaudoti įrenginio, jei naudotojas yra pavargęs ar prastai jaučiasi, arba vartojo vaistus, narkotines medžiagas, alkoholį arba kitas medžiagas, kurios galėtų turėti neigiamos įtakos jo gebėjimui reaguoti ir sutelkti dėmesį.
- Nevežti vaikų arba kitų keleivių.
- Prisiminti, kad operatorius ar įrenginio naudotojas yra atsakingas už nelaimingus atsitikimus bei žalą, padarytą kitiems asmenims arba jų turtui. Naudotojas pats atsako už potencialią riziką, susijusią su apdirbamo ploto įvertinimu, jis turi pasirūpinti visomis būtinomis priemonėmis, užtikrinančiomis jo paties ir kitų asmenų saugumą, ypač dirbant šlaituose, šiurkščioje, slidžioje ar nestabilioje dirvoje.
- Jei norima perduoti arba paskolinti įrenginį kitiems asmenims, užtikrinti, kad naudotojas susipažintų su šiame vadove pateiktomis naudojimo instrukcijomis.

2.2 PARUOŠIAMIEJI DARBAI

Asmeninės apsaugos priemonės (AAP)
- Dėvėti tinkamą aprangą, avėti darbinę avalynę neslidžiais padais ir dėvėti ilgas kelnes. Nepaleidinėti įrenginio basomis kojomis ar avint atvirą avalynę. Naudoti klausos apsaugos priemones.
- Nedėvėti šalikų, marškinių, grandinėlių, apyrankių, rūbų su besiplaikstančiomis detalėmis, raišteliais ar kaklaraiščiais bei kitų kabančių ar plačių aksesuarų, kurie galėtu įsipainioti į įrenginį ar į darbo vietoje esančius daiktus ir medžiagas.
- Tinkamai susi2šukuoti ilgus plaukus.

Darbo teritorija / Įrenginys
- Kruopščiai apžiūrėti visą darbo lauką ir pašalinti viską, ką įrenginys galėtų nusviesti arba kas galėtų sugadinti jo pjovimo įtaisą /besisukančias detales (akmenis, šakas, vielą, kaulus ir t.t.).

Vidaus degimo varikliai: degalai

⚠ **PAVOJUS**! Degalai labai lengvai užsiliepsnoja.
- Kurą laikyti atitinkamose tokiam naudojimui patvirtintose degalų talpose, saugiose vietose, toli nuo šilumos šaltinių ar atvirų liepsnų.
- Talpose nepalikti žolės, lapų likučių ar alyvos pertekliaus.
- Nepalikti vaikams prieinamose vietose.
- Nerūkyti pilant degalus ar jų papildymo metu bei atliekant bet kokius darbus su kuru.
- Papildyti kuro naudojant piltuvėlį ir tik atvirame ore.
- Stengtis neįkvėpti degalų garų.
- Nepildyti degalų ir neatsukinėti bako kamščio, jei variklis dirba arba yra įkaitęs.
- Iš lėto atidaryti bako kamštį palaipsniui išleidžiant vidinį slėgį.
- Norint patikrinti talpos turinį, prie bako angos nekišti liepsnos.
- Jei degalai nuteka, nepaleidinėti variklio, bet patraukti įrenginį iš vietos, kurioje degalai išsipylė; vengti gaisro galimybės susidarymo, kol degalai neišgaruos ir degalų garai neišsisklaidys.
- Nedelsiant išvalyti kiekvieną degalų žymę, patekusią ant įrenginio ar ant žemės.
- Visada uždėti ir gerai užsukti bako ir degalų talpos kamščius.
- Neužvedinėti įrenginio vietoje, kur buvo atliekami kuro papildymo darbai; variklio paleidimas turėtų būti atliekamas mažiausiai 3 metrų atstumu nuo degalų pildymo vietos.
- Vengti degalų kontakto su drabužiais, o degalams išsiliejus ant rūbų, persirengti ir tik tada paleisti variklį.

2.3 EKSPLOATAVIMO METU

Darbo teritorija
- Nepaleidinėti variklio uždarose patalpose, kur gali kauptis pavojingi anglies monoksido dūmai. Paleidimo operacijos turi būti vykdomos lauke arba gerai vėdinamoje vietoje. Visuomet prisiminti, kad išmetamosios dujos yra toksiškos.
- Įrenginio paleidimo metu nenukreipti duslintuvo, tai yra išmetamųjų dujų, degių medžiagų kryptimi.
- Niekada nenaudoti įrenginio potencialiai sprogioje aplinkoje, kurioje yra degių skysčių, dujų ar dulkių. Elektros kontaktai arba mechaninė trintis gali sudaryti sąlygas žiežirbų atsiradimui, jos gali uždegti dulkes ar garus.
- Dirbti tik dienos šviesoje arba prie gero dirbtinio apšvietimo ir gero matomumo sąlygomis.
- Kiti asmenys, vaikai ir gyvūnai privalo būti toliau nuo darbo lauko. Būtina, kad vaikus prižiūrėtų kitas suaugęs asmuo.
- Nedirbti ant šlapios vejos, lyjant lietui ar artinantis audrai, ypač kai yra žaibavimo tikimybė.
- Atkreipti ypatingą dėmesį į žemės paviršiaus nelygumus (kalnelius, griovius), šlaitus, nematomus pavojus bei galimas kliūtis, kurie galėtų riboti matomumą.
- Atkreipti ypatingą dėmesį dirbant netoli daubų, griovių arba pylimų. Įrenginys gali apvirsti, jei ratas peržengia šlaito kraštą arba jei šlaito kraštas ima byrėti.
- Visada dirbti skersai šlaito, o ne pakilimo/nusileidimo kryptimi, atkreipiant ypatingą dėmesį į krypties pakeitimą, užsitikrinant tinkamus atramos taškus bei įsitikinant, kad nėra kliūčių ties ratais (akmenų, šakų, šaknų ir t.t.), šios kliūtys gali sąlygoti šoninį paslydimą arba įrenginio kontrolės praradimą.
- Kai įrenginys yra naudojamas netoli kelio, atkreipti dėmesį į eismą.

Elgesys
- Būti ypatingai atidiems apsisukant ar važiuojant atbuline eiga. Prieš apsisukant ir apsisukimo metu žiūrėti sau už nugaros, tokiu būdu įsitikinant, jog nėra kliūčių.
- Niekada nebėgti, o žingsniuoti.
- Vengti, kad vejapjovė temptų operatorių.
- Rankas ir pėdas visada laikyti atokiau nuo pjovimo įtaiso, tiek įrenginio paleidimo, tiek jo naudojimo metu.
- Dėmesio: pjovimo elementas toliau sukasi keletą sekundžių po jo atjungimo arba po variklio išjungimo.
- Visada laikytis atokiau nuo išmetimo angos.
- Išjungti pjovimo įtaisą :
  - Pervažiuojant iš vienos darbo zonos į kitą
  - Važiuojant per nežolėtas teritorijas
- Atjungti pjovimo įtaisą, išjungti variklį, atjungti žvakės gaubtą ir ištraukti užvedimo raktą (jei numatytas):
  - Kaskart, kai įrenginys paliekamas be priežiūros
- ⚠ Gedimų arba nelaimingų atsitikimų darbo metu atveju, nedelsiant išjungti variklį ir patraukti įrenginį taip, kad nebūtų padaryta dar didesnė

žala; nelaimingų atsitikimų, susijusių su asmens ar trečiosios šalies sužalojimais atveju, nedelsiant imtis tinkamiausių pirmosios pagalbos veiksmų bei kreiptis į sveikatos priežiūros įstaigą tolesniam gydymui. Kruopščiai pašalinti galimas sankaupas, kurios galėtų padaryti žalos arba sužaloti asmenis ar be priežiūros paliktus gyvūnus.

- ⚠ Šioje instrukcijoje nurodytas triukšmo ir vibracijų lygis yra šio įrenginio maksimalios naudojimo vertės. Išbalansuoto pjovimo elemento naudojimas, pernelyg didelis eigos greitis, techninės priežiūros stoka daro didelę įtaką triukšmo emisijai ir vibracijoms. Dėl šios priežasties būtina imtis prevencinių priemonių, kurios padėtų pašalinti galimus nuostolius, atsirandančius dėl per didelio triukšmo ir dėl vibracijų; reikia pasirūpinti įrenginio technine priežiūra, dėvėti apsaugines ausines, darbo metu daryti pertraukas.

Naudojimo apribojimai

- Nenaudoti įrenginio, jei apsaugai (surinkimo maišas, šoninio išmetimo apsaugos įtaisas, galinio išmetimo apsaugos įtaisas) yra pažeisti, jei jų nėra arba jei jie netaisyklingai sumontuoti.
- Nenaudoti įrenginio, jei priedai/įrankiai nėra įdiegti tam numatytose vietose.
- Neišjunginėti, nekeisti, negadinti ar nenuiminėti esamų apsauginių sistemų/mikrojungiklių.
- Nekeisti variklio parametrų nustatymų ir jo neperkrauti. Jeigu variklis yra verčiamas dirbti perviršiniu greičiu, didėja asmenų susižalojimo rizika.
- Saugoti įrenginį nuo pernelyg didelių apkrovų ir nenaudoti mažo įrenginio sunkių darbų atlikimui; tinkamo įrenginio naudojimas sumažina riziką ir pagerina darbo kokybę.

2.4 TECHNINĖ PRIEŽIŪRA, SANDĖLIAVIMAS IR TRANSPORTAVIMAS

Periodiška techninė priežiūra ir taisyklingas sandėliavimas padeda išlaikyti įrenginio saugumą ir jo veiksmingumo lygį.

⚠ ***Niekada nenaudoti įrenginio, jei jo dalys yra susidėvėjusios arba pažeistos. Sulūžusios ar susidėvėjusios detalės turi būti pakeistos ir niekada netaisomos. Naudoti tik originalias detales: neoriginalių atsarginių ir/arba netaisyklingai sumontuotų dalių naudojimas kelia pavojų įrenginio saugumui, gali sąlygoti nelaimingus atsitikimus arba asmenų sužeidimus, bei atleidžia Gamintoją nuo bet kokių įsipareigojimų ir atsakomybės.***

Techninė priežiūra

- Siekiant sumažinti gaisro riziką, periodiškai tikrinti, ar nėra alyvos ir/arba degalų nutekėjimo.
- Įrenginio reguliavimo operacijų metu, atkreipti dėmesį, kad pirštai nepatektų tarp judančio pjovimo įtaiso ir stacionarių įrenginio dalių.

Sandėliavimas

- Jei bake yra degalų, įrenginio nestatyti į patalpą, kurioje degalų garai galėtų susidurti su liepsna, kibirkštimi ar stipriu šilumos šaltiniu.
- Norint sumažinti gaisro riziką, nepalikti konteinerių su surinktomis atliekomis uždaroje patalpoje.

Perkėlimas ir transportavimas

- Kai įrenginys vežamas transporto priemonėje, reikia:
  1. pakrauti įrenginį su išjungtu varikliu, jį stumiant bei dalyvaujant pakankamam asmenų skaičiui.
  2. užsukti degalų sklendę (jei numatyta).
  3. jį pastatyti taip, kad niekam nekeltų pavojaus
  4. tvirtai pritvirtinti prie transporto priemonės lynų ar grandinių pagalba, tokiu būdu bus išvengta apvirtimo ir galimos žalos bei degalų išsiliejimo.

2.5 APLINKOS APSAUGA

Naudojant įrenginį, aplinkos apsauga turi būti svarbus ir prioritetinis aspektas, pilietinės visuomenės ir aplinkos, kurioje gyvename naudai.

- Stengtis netrukdyti kaimynams. Įrenginį naudoti tik tinkamu laiku (ne anksti ryte arba ne vėlai vakare, kai ši veikla galėtų trukdyti kitiems asmenims).
- Kruopščiai laikytis vietinių teisės aktų, susijusių su pakavimo medžiagų, alyvos, kuro, filtrų, sugadintų detalių arba kitų elementų, sąlygojančių stiprų neigiamą poveikį aplinkai šalinimu; šios atliekos neturi būti metamos į šiukšlių dėžę, bet turi būti atskirtos ir perduotos į specializuotus surinkimo punktus, kuriuose bus pasirūpinta jų perdirbimu.
- Kruopščiai laikytis vietinių teisės aktų šalinant pjovimo metu susidarančias atliekas.
- Įrenginio nebenaudojimo atveju, jo nepalikti aplinkoje, bet, vadovaujantis vietiniais teisės aktais, kreiptis į specializuotą atliekų surinkimo punktą.

3. PAŽINTIS SU ĮRENGINIU

3.1 ĮRENGINIO APRAŠYMAS IR NUMATYTA PASKIRTIS

Šis įrenginys yra vejapjovė, valdoma pėsčio operatoriaus.
Įrenginys yra sudarytas iš variklio, varančio gaubte įmontuotą pjovimo įtaisą, bei yra aprūpintas ratais ir rankena.

Operatorius gali vairuoti įrenginį bei naudotis pagrindiniais valdymo įtaisais visada laikydamasis už rankenos, tokiu būdu išlikdamas saugiu atstumu nuo besisukančio pjovimo įtaiso. Operatoriui atsitraukus nuo įrenginio, variklis ir pjovimo įtaisas per kelias sekundes sustoja.

3.1.1 Numatyta naudojimo paskirtis

Šis įrenginys yra suprojektuotas ir pagamintas žolės pjovimui soduose ir žolėtuose plotuose, kurių dydis atitinka pjovimo pajėgumą, darbą atlieka pėsčias operatorius.

Šis įrenginys paprastai gali:

1. pjauti žolę ir ją surinkti į surinkimo maišą;
2. pjauti žolę ir ją išmesti ant žemės iš galinės pusės;
3. pjauti žolę ir ją išmesti pro šoninę angą (jei numatyta).
4. pjauti žolę, ją susmulkinti ir paskleisti ant dirvos paviršiaus (mulčiavimo funkcija - jei numatyta).

Specialių priedų naudojimas, kuriuos Gamintojas numatė kaip originalią tiekiamą įrangą arba kaip atskirai įsigyjamus priedus, suteikia galimybę atlikti šį darbą skirtingais

darbo režimais, kurie yra aprašyti šiame instrukcijų vadove arba atskirų priedų instrukcijų vadovuose.

3.1.2 Netinkamas naudojimas

Bet koks kitas naudojimas, kitoks nei nurodyta aukščiau, gali būti pavojingas ir sąlygoti žalą asmenims ir/arba daiktams. Netinkamu naudojimu laikoma (kaip pavyzdžiui, tačiau ne tik):

- Pervežti ant įrenginio kitus asmenis, vaikus arba gyvūnus, kurie galėtų nukristi ir sunkiai susižeisti arba trukdyti saugiam vairavimui;
- Važinėtis įrenginiu;
- Naudoti įrenginį vilkimui arba krovinių stūmimui;
- Paleisti pjovimo įtaisą nežolėtose vietose;
- Naudoti įrenginį lapų arba šiukšlių surinkimui;
- Naudoti įrenginį gyvatvorių tvarkymui arba kitų nežolingų augalų pjovimui;
- Naudoti įrenginį daugiau nei vienam asmeniui;

SVARBU *Netinkamas įrenginio naudojimas panaikina garantijos galiojimą ir atleidžia Gamintoją nuo bet kokios atsakomybės; tokiu būdu visa atsakomybė už nuostolius arba sužalojimus savo paties arba trečiųjų asmenų atžvilgiu tenka naudotojui.*

3.1.3 Naudotojo tipas

Šis įrenginys yra skirtas privatiems naudotojams, tai yra neprofesionaliems operatoriams.
Šis įrenginys yra skirtas mėgėjams.

SVARBU *Įrenginį privalo naudoti tik vienas operatorius.*

3.2 SAUGOS ŽENKLAI

Ant įrenginio yra pavaizduoti įvairūs simboliai (2 pav.).
Jų paskirtis yra priminti operatoriui, kad jis turi elgtis, kad įrenginys būtų naudojamas atsargiai ir saugiai.
Simbolių reikšmės:

Dėmesio! Prieš naudojant įrenginį, perskaityti instrukcijas.

Įspėjimas! Nekišti rankų ar pėdų į pjovimo įtaiso ertmės vidų. Prieš bet kokius techninės priežiūros ar taisymo darbus, atjungti žvakės gaubtą ir perskaityti instrukcijas.

Pavojus! TNaudojimo metu pašaliniai asmenys privalo laikytis atokiau nuo darbo lauko.

Pavojus! Nekišti rankų ar pėdų į pjovimo įtaiso ertmės vidų.

SVARBU *Pažeistos arba nejskaitomos lipnios etiketės turi būti pakeistos naujomis. Užsakyti naujas etiketes artimiausiame įgaliotame techninio aptarnavimo centre.*

3.3 IDENTIFIKACINĖ ETIKETĖ

Identifikacinėje etiketėje yra pateikti šie duomenys (1 pav.):

1. Garso galios lygis
2. CE atitikties ženklas
3. Pagaminimo metai
4. Vejapjovės tipas
5. Serijos numeris
6. Gamintojo adresas ir pavadinimas
7. Gaminio kodas
8. Vardinė galia ir maksimalus variklio eigos greitis
9. Svoris, kg

Perrašyti įrenginio identifikacinius duomenis atitinkamuose etiketės, esančios viršelio užpakalinėje pusėje, laukuose.

SVARBU *Kaskart kreipiantis į įgaliotąjį techninio aptarnavimo centrą, naudoti identifikacinius duomenis, pateiktus identifikacinėje produkto etiketėje.*

SVARBU *Atitikties deklaracijos pavyzdys yra šio vadovo paskutiniuose puslapiuose.*

3.4 PAGRINDINĖS SUDEDAMOSIOS DALYS

Įrenginys susideda iš tokių pagrindinių sudedamųjų dalių, kurios atlieka šias funkcijas (1 pav.):

- **A.** **Važiuoklė**: tai gaubtas, kuris dengia besisukantį pjovimo įtaisą.
- **B.** **Variklis**: valdo tiek pjovimo įtaiso judėjimą, tiek ratų trauką.
- **C.** **Pjovimo įtaisas**: tai elementas, pritaikytas vejos pjovimui.
- **D.** **Galinio išmetimo apsaugos įtaisas:** tai apsauginis įtaisas, kuris neleidžia daiktams, kuriuos surenka pjovimo įtaisai, būti nusviestiems toli nuo įrenginio.
- **E.** **Galinio išmetimo deflektorius**: be žolės šoninio paskleidimo ant žemės funkcijos atlieka ir apsauginę funkciją, tokiu būdu užkerta kelią pjovimo įtaiso surinktiems daiktams būti nusviestiems toli nuo įrenginio
- **F.** **Šoninio išmetimo apsaugos įtaisas (jei numatytas)**: tai saugos įrenginys, kuris užkerta kelią pjovimo įtaiso surinktiems daiktams būti nusviestiems toli nuo įrenginio.
- **G.** **Šoninio išmetimo deflektorius (jeigu numatytas)**: be žolės šoninio paskleidimo ant žemės funkcijos atlieka ir apsauginę funkciją, tokiu būdu užkerta kelią pjovimo įtaisosurinktiems daiktams būti nusviestiems toli nuo įrenginio.
- **H.** **Surinkimo maišas**: be nupjautos žolės surinkimo funkcijos, atlieka ir saugos elemento funkciją, užkerta kelią pjovimo įtaiso surinktiems daiktams būti nusviestiems toli nuo įrenginio.
- **I.** **Rankena**: tai operatoriaus darbo vieta. Jos ilgis padeda operatoriui darbo metu visada išlaikyti saugų atstumą nuo besisukančio pjovimo įtaiso.
- **J.** **Variklio / pjovimo įtaiso stabdžio svirtis**: tai svirtis, kuri leidžia paleisti arba sustabdyti variklį, o tuo pat metu įjungia/atjungia pjovimo įtaisą.
- **K.** **Eigos svirtis**: tai svirtis, kuri įveda trauką ratams ir leidžia įrenginiui judėti.

4. SURINKIMAS

⚠ ***Būtina laikytis saugos reikalavimų, aprašytų 2. skyr. Griežtai laikytis šių reikalavimų, tokiu būdu bus išvengta didelės rizikos ar pavojaus.***

Sandėliavimo ir transportavimo sumetimais, kai kurios įrenginio sudėtinės dalys gali būti nesurinktos tiesiogiai gamykloje, todėl jos turi būti sumontuotos nuėmus pakuotę bei laikantis šių nurodymų.

⚠ ***Išpakavimas ir baigiamieji surinkimo darbai turi būti atliekami ant lygaus ir tvirto paviršiaus, kur būtų pakankamai vietos įrenginio ir jo pakuotės judėjimui, visada naudojant tinkamus įrankius. Nenaudoti įrenginio, kol nėra baigti darbai, aprašyti skyriuje "SURINKIMAS".***

4.1 SURINKIMUI SKIRTOS SUDEDAMOSIOS DALYS

Pakuotėje yra surinkimui skirtos sudedamosios dalys.

4.1.1 Išpakavimas

1. Atsargiai išardyti pakuotę, stengiantis nepamesti sudedamųjų detalių.
2. Peržiūrėti dėžėje esančius dokumentus, tame tarpe ir šią instrukciją.
3. Ištraukti iš dėžės visas nesumontuotas sudedamąsias dalis.
4. Ištraukti įrenginį iš dėžės.
5. Dėžę ir kitas pakavimo medžiagas šalinti laikantis vietinių teisės aktų.

4.2 MAIŠO MONTAVIMAS

Maišas tiekiamas jau surinktas.
Užsitikrinti, kad sudėtinės dalys yra taisyklingai surinktos (3.A pav.).

4.3 RANKENOS SURINKIMAS

Atsargiai atversti rankeną į darbo padėtį (4.A pav.).

Įvesti uždvedimo lyną į apatinę ir viršutinę spiralę ir priveržti veržlę (4.B pav.).

5. VALDYMO ĮTAISAI

5.1 RANKINIO UŽVEDIMO RANKENA

Leidžia rankinį variklio uždvedimą (5.A pav.).

5.2 ELEKTRINIO PALEIDIMO MYGTUKAS

ENGINE START Leidžia elektrinį variklio uždvedimą (5.B pav.).

5.3 AKCELERATORIAUS VALDYMO ĮTAISAS

Reguliuoja variklio apsukų skaičių (6.A pav.).
Plokštelėje nurodytos padėtys atitinka:

1. **Pilnas režimas.** Visada naudoti įrenginio darbo metu.
2. **Minimalus.** naudojamas, kai variklis yra pakankamai įšilęs sustojimų metu.
3. **Įvesta droselinė sklendė.** Yra naudojama šalto variklio užvedimui.

5.4 GREIČIO VARIATORIAUS VALDIKLIS

Greičio variatorius leidžia reguliuoti eigos greitį (7.A pav.).
Plokštelėje nurodytos padėtys atitinka:

1. **Maksimalus greitis.**
2. **Minimalus greitis.**

SVARBU *Perėjimas nuo vieno prie kito greičio turi būti atliekamas prie įjungto variklio ir įvestos trakcijos. Neliesti variatoriaus valdymo įtaiso, kai variklis yra išjungtas. Ši operacija gali pažeisti variatorių.*

PASTABA *Jei įrenginys nevažiuoja, kai valdymo įrenginio padėtis yra «», pakanka nustatyti valdymo svirtį į padėtį «» ir tada iškart ją vėl grąžinti į padėtį «».*

5.5 VARIKLIO STABDŽIO / PJOVIMO ĮTAISO SVIRTIS

Tai svirtis, kuri leidžia paleisti arba sustabdyti variklį, o tuo pat metu įjungia/atjungia pjovimo įtaisą (8.A pav.).

5.6 EIGOS ĮVEDIMO SVIRTIS

Įveda trauką ratams ir leidžia įrenginiui judėti.

1. **Eiga įvesta.** Vejapjovės judėjimas įvyksta pastūmus svirtį prieš rankeną (8.B pav.). Atleidus svirtį, vejapjovės judėjimas sustoja.

SVARBU *Variklio paleidimas turi būti visada atliekamas tik atjungus trauką.*

SVARBU *Siekiant išvengti pavarų dėžės sugadinimo, vengti traukti įrenginį atgal, kai trauka yra įvesta.*

5.7 PJOVIMO AUKŠČIO REGULIAVIMAS

Nuleidus ar pakėlus važiuoklę, žolė gali būti pjaunama skirtingais pjovimo aukščiais.

⚠ ***Atlikti šią operaciją tik sustojus pjovimo įtaisui.***

• **"I" tipo reguliavimas.**
Pjovimo aukščio reguliavimas atliekamas paspaudus mygtuką (9.A pav.) ir pakėlus arba nuleidus važiuoklę rankenos pagalba (9.B pav.) iki norimos padėties.

• **"II" tipo reguliavimas.**
Pjovimo aukščio reguliavimas atliekamas specialios svirties (9.C pav.) pagalba, kuri pakelia arba nuleidžia važiuoklę iki norimos padėties.

6. ĮRENGINIO NAUDOJIMAS

⚠ ***Būtina laikytis saugos reikalavimų, aprašytų 2. skyr. Griežtai laikytis šių reikalavimų, tokiu būdu bus išvengta didelės rizikos ar pavojaus.***

SVARBU *Nurodymų, susijusius su varikliu ir akumuliatoriumi (jei numatytas), ieškoti atitinkamuose instrukcijų vadovuose.*

6.1 PARUOŠIAMIEJI DARBAI

Prieš pradedant darbą, būtina atlikti visą eilę patikrinimų ir operacijų, tokiu būdu bus užtikrintas efektyvus darbas saugiomis sąlygomis.

Pastatyti vejapjovę horizontalioje padėtyje, ji turi tvirtai remtis į žemę.

6.1.1 Alyvos ir benzino papildymas

SVARBU *Įrenginys yra tiekiamas be variklinės alyvos ir be degalų.*

Prieš naudojant įrenginį, patikrinti kuro ir alyvos lygį (7.2 ir 7.3 par.). Pildant degalus bei alyvą, laikytis nurodytų atsargumo priemonių (žiūrėti 7.2 ir 7.3 par.) bei peržiūrėti variklio instrukcijų knygelę.

6.1.2 Įrenginio paruošimas darbui

PASTABA *Šis įrenginys leidžia atlikti vejos pjovimo darbus įvairiais būdais; prieš pradedant darbą, patariama paruošti įrenginį pagal norimą atlikti pjovimo būdą.*

a. Paruošimas pjovimui ir žolės surinkimui į surinkimo maišą:

• **"I" tipas**
1. Įstatyti surinkimo maišą, kaip parodyta paveikslėlyje (10. A pav.). Uždėti šoninius kaištelius ant kreipiančiųjų, esančių ant rankenos pagrindo (10.B pav.) ir stumti maišą į priekį iki tol, kol pasigirs spragtelėjimas (10.C pav.).

• **"II" tipas**
1. Pakelti galinio išmetimo apsaugos įtaisą (10.D pav.) ir taisyklingai prikabinti surinkimo maišą kaip parodyta paveikslėlyje (10.E pav.).

b. Pritaikymas pjovimui ir galiniam žolės išmetimui ant žemės:

- **"I" tipas**
  1. Nuimti surinkimo maišą.
  2. Pakelti galinio išmetimo apsaugos įtaisą (11.A pav.) ir numatytose angose prikabinti galinio išmetimo deflektorių (11.C pav.), įsitikinant, kad jis yra stabilus.
  3. Modeliuose su šoninio išmetimo galimybe: užtikrinti, kad šoninio išmetimo apsaugos įtaisas (11. D pav.) išliktų nuleistas.

Norint nuimti galinio išmetimo deflektorių:
1. Pakelti galinio išmetimo apsaugos įtaisą (11.A pav.);
2. Ištraukti galinio išmetimo deflektorių iš angų (11.C pav.).

- **"II" tipas**
  1. Nuimti surinkimo maišą ir užtikrinti, kad galinio išmetimo apsaugos įtaisas (11. A pav.) išliktų pastoviai nuleistas.

c. Pritaikymas pjovimui ir žolės smulkinimui (mulčiavimo funkcija):
1. Pakelti galinio išmetimo apsaugos įtaisą (12.A pav.) ir įvesti deflektoriaus dangtį (12.B pav.) į išmetimo angą.
2. Modeliuose su šoninio išmetimo galimybe: užtikrinti, kad šoninio išmetimo apsaugos įtaisas (11. D pav.) išliktų nuleistas.

Norint nuimti deflektoriaus dangtį:
1. Pakelti galinio išmetimo apsaugos įtaisą (12.A pav.);
2. Ištraukti deflektoriaus dangtį (12.B pav.).

d. Pritaikymas pjovimui ir šoniniam žolės išmetimui ant žemės:
1. Pakelti galinio išmetimo apsaugos įtaisą (12.A pav.) ir įvesti deflektoriaus dangtį (12.B pav.) į išmetimo angą.
2. Pakelti šoninio išmetimo apsaugos įtaisą (13.A pav.)
3. Įvesti šoninio išmetimo deflektorių (13.E pav.).
4. Vėl uždaryti šoninio išmetimo apsaugą (13.A pav.) taip, kad šoninio išmetimo deflektorius (13.E pav.) būtų užblokuotas.

Norint nuimti šoninio išmetimo deflektorių:
1. Pakelti šoninio išmetimo apsaugos įtaisą (13.A pav.);
2. Atkabinti šoninio išmetimo deflektorių (13.E pav.).

Norint nuimti deflektoriaus dangtį:
1. Pakelti galinio išmetimo apsaugos įtaisą (12.A pav.);
2. Ištraukti deflektoriaus dangtį (12.B pav.).

6.1.3 Pjovimo aukščio reguliavimas

Sureguliuoti pjovimo aukštį kaip nurodyta (5.7 par.).

6.1.4 Rankenos aukščio reguliavimas

Rankenos aukštis yra reguliuojamas 3 skirtingose padėtyse, kurias žymi indikatorius ant rankenos pagrindo (14.A pav.). Iš darbo padėties rankeną galima sulankstyti į uždarą padėtį.

⚠ ***Atlikti šią operaciją tik sustojus pjovimo įtaisui.***

Norint pakeisti rankenos aukštį, paspausti abi svirtis, esančias ant rankenos šonų (14.B pav.) ir jas laikyti šioje padėtyje. Atsargiai nustatyti rankeną norimame aukštyje ir atleisti abi svirtis.

6.2 SAUGOS KONTROLĖ

Atlikti žemiau aprašytus saugos patikrinimus bei įsitikinti, ar patikrinimo rezultatai atitinka lentelių duomenis.

⚠ ***Prieš naudojimą visada atlikti saugos kontrolę.***

6.2.1 Bendras saugos patikrinimas

Dalykas	Rezultatas
Pjovimo įtaisas	Nėra pažeistas arba susidėvėjęs.
Galinio išmetimo apsaugos įtaisas; surinkimo maišas	Vientisi. Jokių pažeidimų. Sumontuoti taisyklingai.
Šoninio išmetimo apsaugos įtaisas; šoninio išmetimo deflektorius	Vientisi. Jokių pažeidimų. Sumontuoti taisyklingai.
Variklio stabdžio / pjovimo įtaiso svirtis	Svirtis turi judėti laisvai, neturi būti suspausta, o atleista, turi automatiškai ir greitai sugrįžti į neutralią padėtį.
Rankena ir užvedimo lynas.	Lynas turi būti nepažeistas.
Varžtai/veržlės ant įrenginio ir ant pjovimo įtaiso	Gerai priveržti (neatsilaisvinę)
Degalų tiekimo sistema ir sujungimai.	Nutekėjimų nėra.
Cirkuliacinė tepimo sistema	Nutekėjimų nėra. Jokių pažeidimų.
Žvakės gaubtas	Prijungtas prie žvakės
Bandomasis važiavimas	Nėra neįprastų vibracijų. Nėra jokių neįprastų garsų

6.2.2 Įrenginio darbo testavimas

Veiksmas	Rezultatas
Užvesti įrenginį (6.3 par.)	Pjovimo įrenginys turi judėti.
Nuspausti traukos svirtį	Ratai įrenginį varo į priekį.
Atleisti traukos svirtį	Ratai sustoja, o įrenginys nustoja judėti.

Atleisti variklio / pjovimo įtaiso stabdžio svirtį	Variklis turi užgesti, o pjovimo įtaisas turi sustoti per kelias sekundes.

⚠ ***Jei bet kuris vienas iš rezultatų skiriasi nuo lentelėje pateiktų duomenų, įrenginio eksploatuoti negalima! Kreiptis į specializuotą techninio aptarnavimo centrą apžiūrai ir remonto darbams.***

6.3 PALEIDIMAS

PASTABA *Užvedimą atlikti ant lygaus paviršiaus, kur nėra kliuvinių ir aukštos žolės.*

6.3.1 Modeliai su rankinio paleidimo rankena

1. **Šalto paleidimo atveju**: akceleratorių nustatyti į įvestos droselinės sklendės padėtį (6.A pav.) (jei yra).
2. Patraukti variklio / pjovimo įtaiso stabdžio svirtį rankenos link(15.A pav.).

PASTABA *variklio / pjovimo įtaiso stabdžio svirtis turi būti išlaikoma įtempta, tokiu būdu bus išvengta variklio sustojimo.*

3. Suimti paleidimo ranketą ir paleisti variklį ryžtingai patraukiant paleidimo lyną (15.B pav.).
4. Po užvedimo nustatyti akceleratorių maksimalaus režimo padėtyje (jei yra).

PASTABA *Droselinės sklendės naudojimas kai variklis yra jau įkaitęs gali užteršti žvakę ir sąlygoti netolygų variklio darbą.*

6.3.2 Modeliai su elektrinio paleidimo mygtuku

1. Įstatyti tiekiamą akumuliatorių į atitinkamą ertmę, esančią variklyje (16.A pav.). (laikytis nurodymų, pateiktų variklio instrukcijų knygelėje.)
2. Įvesti iki galo raktą (jei yra) 16.B pav.).
3. Patraukti variklio / pjovimo įtaiso stabdžio svirtį rankenos link (15.A pav.).

PASTABA *variklio / pjovimo įtaiso stabdžio svirtis turi būti išlaikoma įtempta, tokiu būdu bus išvengta variklio sustojimo.*

4. Paspausti paleidimo mygtuką bei laikyti jį paspaudus iki tol, kol variklis užsives. (16.D pav.).

6.4 DARBAS

SVARBU *Darbo metu būtina visada išlaikyti saugų atstumą nuo pjovimo įtaiso, šis atstumas priklauso nuo rankenos ilgio.*

6.4.1 Žolės pjovimas

1. Pradėti eigą ir pjovimą žolėtame lauke;
2. Pritaikyti eigos greitį ir pjovimo aukštį (5.7 par.) prie vejos sąlygų (žolės aukštis, tankis ir drėgmė) ir norimos pašalinti žolės kiekį;

Mulčiavimo arba galinio žolės išmetimo atveju: visada vengti pašalinti pernelyg didelį kiekį žolės. Niekada nepjauti daugiau nei trečdalio viso žolės aukščio vienu praėjimu (17 pav.).

3. Vejos vaizdas bus geresnis, jei pjovimai bus atliekami visada vienodame aukštyje ir pakaitomis abiem kryptimis (18 pav.).

Šoninio išmetimo atveju: patariama pasirinkti tokį kelią, kad būtų išvengta nupjautos žolės išmetimo ant dar nenupjautos vejos dalies.

6.4.2 Patarimai gražios vejos palaikymui

Kiekviena žolės rūšis pasižymi skirtingomis savybėmis ir gali prireikti skirtingų vejos priežiūros būdų; visada atidžiai perskaityti ant sėklų pakuočių pateiktus nurodymus dėl pjovimo aukščio bei atsižvelgti į apdirbamo lauko augimo sąlygas.
Reiktų atkreipti dėmesį, kad didžioji dauguma žolių susideda iš stiebo ir iš vieno ar keleto lapelių.
Jeigu lapeliai yra visiškai nupjaunami, veja yra sugadinama ir ją atauginti tampa sunkiau.
Bendrais principais galima remtis šiais nurodymais:

- pernelyg žemas pjovimas sąlygoja velėnos suplėšymą ir išretinimą, bei "dėmėtą" vaizdą;
- vasaros metu pjovimo lygis turi būti aukštesnis, tokiu būdu bus išvengta dirvožemio išsausėjimo;
- nepjauti žolės, kai ji yra šlapia; tai gali sumažinti besisukančio pjovimo įtaiso veiksmingumą žolei, kuri prie jo prikimba, be to, tai gali sąlygoti velėnos suplėšymą;
- jei žolė yra labai aukšta, yra naudinga atlikti pirmąjį pjovimą maksimaliu įrenginio leistinu aukščiu, o po dviejų ar trijų dienų pjovimą pakartoti antrą kartą.

6.4.3 Surinkimo maišo ištuštinimas

Kai surinkimo maišas (1.H pav.) persipildo, žolės surinkimas tampa nebeveiksmingas ir žoliapjovės skleidžiamas garsas pakinta.

Jei naudojamas surinkimo maišas yra su turinio indikatoriumi:

1. pakilęs (a) = tuščias
2. nusileidęs (b) = pilnas

Darbo metu, judant pjovimo įtaisui, indikatorius išlieka pakilęs iki tol, kol surinkimo maišas pajėgia priimti nupjautą žolę; kai jis nusileidžia, reiškia, kad surinkimo maišas yra perpildytas ir jį reikia ištuštinti.

Norint nuimti ir ištuštinti surinkimo maišą:

– Atleisti variklio / pjovimo įtaiso stabdžio svirtį ir palaukti kol pjovimo įtaisas sustos (6.5 par.);

- **Tik su "II" tipo maišu**
  – Pakelti galinio išmetimo apsaugos įtaisą (10.D pav.).

– Suimti už rankenos ir nuimti surinkimo maišą išlaikant jį tiesioje padėtyje.

6.5 SUSTABDYMAS

Norint sustabdyti įrenginį:
1. Atleisti variklio / pjovimo įtaiso stabdžio svirtį (19. A pav.);
2. Palaukti pjovimo įtaiso sustojimo;

⚠ Iš karto po išjungimo, variklis gali būti dar labai įkaitęs. Neliesti duslintuvo ar gretimų detalių. Nudegimo pavojus.

Visada sustabdyti įrenginį:
- pervažiuojant iš vienos darbo vietos į kitą;
- važiuojant per nežolėtus paviršius;
- kaskart, kai reikia prasilenkti su kliūtimis;
- prieš sureguliuojant pjovimo aukštį.
- kaskart, kai yra nuimamas arba vėl uždedamas žolės surinkimo maišas;
- kaskart, kai yra nuimamas arba vėl sumontuojamas galinio išmetimo deflektorius (jei numatytas).
- kaskart, kai yra nuimamas arba vėl sumontuojamas šoninio išmetimo deflektorius (jei numatytas).

6.6 PO NAUDOJIMO

1. Sustabdyti įrenginį (6.5 par.).
2. Prieš statant įrenginį į bet kokią patalpą, palaukti, kol variklis atvės.
3. Atlikti valymo darbus (7.4 par.).
4. Patikrinti, ar nėra atsilaisvinusių arba sugadintų sudedamųjų detalių. Jei reikia, pakeisti sugadintas detales ir priveržti atsisukusius varžtus ir veržles.

SVARBU *Modeliuose su elektrinio paleidimo mygtuku kiekvieną kartą prieš paliekant nenaudojamą ar nesaugomą įrenginį ištraukti raktą (jei yra) arba akumuliatorių.*

7. EINAMOJI TECHNINĖ PRIEŽIŪRA

7.1 BENDRA INFORMACIJA

⚠ Būtina laikytis saugos reikalavimų, aprašytų 2. skyr. Griežtai laikytis šių reikalavimų, tokiu būdu bus išvengta didelės rizikos ar pavojaus.

⚠ Prieš atliekant bet kokius įrenginio patikrinimo, valymo ar techninės priežiūros/reguliavimo darbus:
- ***sustabdyti variklį;***
- ***įsitikinti, ar visos judančios detalės yra visiškai sustojusios;***
- ***palaukti, kol variklis bus tinkamai ataušęs;***
- ***nuimti žvakės gaubtą;***
- ***perskaityti atitinkamus nurodymus;***
- ***Dėvėti tinkamą aprangą, naudoti darbines pirštines ir apsauginius akinius.***

- Techninės priežiūros darbų periodiškumas ir tipas yra nurodyti "Techninės priežiūros lentelėje". Ši lentelė padės išlaikyti jūsų įrenginio efektyvumą ir saugumą. Joje nurodyti pagrindiniai techninės priežiūros darbai ir jų periodiškumas. Atlikti atitinkamus veiksmus prieš baigiantis numatytam terminui.
- Neoriginalių detalių ir priedų naudojimas ar jų netaisyklingas sumontavimas gali turėti neigiamą poveikį įrenginio veiksmingumui ir saugumui. Gamintojas atsiriboja nuo bet kokios atsakomybės dėl žalos, nelaimingų atsitikimų ir sužeidimų, kuriuos sąlygoja šių produktų naudojimas.
- Originalias atsargines detales tiekia techninio aptarnavimo centrai ar įgaliotieji platintojai.

SVARBU *Visus techninės priežiūros ir reguliavimo darbus, kurie nėra aprašyti šiame vadove, turi atlikti Platintojas arba Specializuotas techninio aptarnavimo centras.*

7.2 KURO PAPILDYMAS

Kuro papildymui:
1. Atsukti bako užsukimo dangtelį ir jį nuimti .
2. Įvesti piltuvą.
3. Papildyti kuro ir ištraukti piltuvą.
4. Baigus kuro papildymą, gerai užsukti bako dangtį ir nuvalyti galimas nuotekas.

PASTABA *Nepripilti kuro iki pat bako kaklelio.*

SVARBU *Vengti benzino išliejimo ant plastmasinių variklio ar įrenginio dalių, taip apsaugant jas nuo sugadinimo, skubiai nuvalyti kiekvieną išsiliejusią benzino dėmę. Garantija nedengia nuostolių plastmasinėms detalėms, atsiradusių dėl benzino išsiliejimo.*

PASTABA *Kuras yra greitai gendantis produktas, todėl jis neturi būti paliktas bake ilgiau nei 30 dienų. Prieš sandėliavimą ilgesniam laikui, baką papildyti tik tokiu degalų kiekiu, kurio pakaktų paskutiniam naudojimui (9 skyr.).*

7.3 VARIKLIO ALYVOS PATIKRINIMAS / PAPILDYMAS

Siekiant užtikrinti nepriekaištingą ir ilgalaikį įrenginio darbą, būtina periodiškai keisti variklio alyvą laikantis variklio variklio instrukcijų knygelėje nurodytų terminų. Alyvos išleidimas gali būti atliekamas specializuotame centre, arba ją išsiurbiant pro pripildymo kaklelį švirkšto pagalba, turint omeny, kad gali prireikti pakartoti operaciją keletą kartų, kad įsitikinti, jog karteris yra visiškai tuščias. Prieš vėl naudojant įrenginį, įsitikinti,
ar alyvos lygis yra atstatytas.

7.3.1 Patikrinimas/ papildymas

Procedūra:
- Įrenginį pastatyti lygiai patikrinimui.
- Aplink strypą nuvalyti. Jį atsukti ir ištraukti. Išvalyti strypą.
- Pilnai įvesti strypą į padėtį jo neprisukant.
- Vėl ištraukti strypą. Patikrinti alyvos lygį.
- Papildyti, jei lygis yra žemesnis nei žyma "MAX" .

⚠ Neperpildyti, nes tai gali sąlygoti variklio perkaitimą. Jei lygis viršija žymą "MAX", išleisti tiek, kad būtų pasiektas reikiamas lygis.

7.4 VALYMAS

Po kiekvieno naudojimo atlikti valymo darbus, laikantis šių nurodymų.

7.4.1 Įrenginio valymas

- Po kiekvieno pjovimo kruopščiai nuplauti įrenginį vandeniu; pašalinti žolės ir purvo sankaupas iš važiuoklės vidaus, tokiu būdu bus išvengta, kad jos pridžiuvusios gali kelti problemų kitą kartą užvedinėjant įrenginį.

Šoninio išmetimo atveju: jei sumontuotas, reikia nuimti išmetimo deflektorių.

- Važiuoklės vidinės dalies dažai su laiku gali nusitrinti dėl žolės abrazyvinio poveikio; tokiu atveju reikia nedelsiant perdažyti antikoroziniais dažais taip išvengiant rūdžių susidarymo bei metalo pažeidimo.
- Visada įsitikinti, ar oro angos yra neužsikimšusios sankaupomis.
- Važiuoklės valymui nenaudoti stiprių valiklių.
- Siekiant sumažinti gaisro riziką, nuo įrenginio, ir ypač nuo jo variklio, pašalinti žolės, lapų likučius arba tepalo perteklių.
- Jei reikia prieiti prie apatinės dalies, paversti įrenginį išskirtinai tik iš tos pusės, kuri yra nurodyta variklio knygelėje, laikantis atitinkamų instrukcijų bei užsitikrinant įrenginio stabilumą prieš pradedant bet kokį darbą. Modeliuose, kuriuose yra numatytas šoninis išmetimas, reikia nuimti išmetimo deflektorių (jeigu yra sumontuotas - žiūrėti 6.1.2.d).

7.4.2 Vidaus plovimas

Nuimti surinkimo maišą;

1. Prijungti vandens žarną prie atitinkamos jungties (20.A pav.);
2. Pjovimo aukštį nustatyti pačioje žemiausioje padėtyje;
3. Visada būti už vejapjovės rankenos;
4. Užvesti variklį.

7.4.3 Maišo valymas

1. Ištuštinti surinkimo maišą;
2. Jį papurtyti žolės ir žemių likučių pašalinimui;
3. Nuplauti, praskalauti ir padėti taip, kad jis greitai išdžiūtų.

7.5 SUTVIRTINIMO VARŽTAI IR VERŽLĖS

Siekiant užtikrinti saugų įrenginio darbą, pasirūpinti kad veržlės ir varžtai būtų gerai prisukti.

7.6 AKUMULIATORIUS

Akumuliatorius yra tiekiamas modeliuose su elektrinio paleidimo mygtuku. Išsamesnių nurodymų, susijusių su akumuliatoriaus darbo trukme, įkrovimu, sandėliavimu ir technine priežiūra, ieškoti variklio instrukcijų knygelėje.

8. SPECIALIOJI TECHNINĖ PRIEŽIŪRA

8.1 PJOVIMO ĮTAISAS

Prastai pagaląstas pjovimo įtaisas drasko žolę ir dėl to veja pageltonuoja.

⚠ Neliesti pjovimo įtaiso, pakol įrenginys nėra išjungtas ir kol pjovimo įtaisas nėra visiškai sustojęs.

⚠ Visos operacijos, susijusios su pjovimo įtaisais (išmontavimas, galandimas, subalansavimas, remontas, sumontavimas ir/arba pakeitimas) yra labai atsakingi darbai, reikalaujantys specifinių žinių ir tam tikros įrangos panaudojimo; saugumo sumetimais šias operacijas reikia visada atlikti specializuotame techninio aptarnavimo centre.

⚠ Visada pakeisti pažeistą, sulankstytą ar susidėvėjusį pjovimo įtaisą, kartu su jo varžtais, tokiu būdu bus išlaikytas subalansavimas.

SVARBU *Visada naudoti tik originalius pjovimo įtaisus, kurių kodai yra nurodyti lentelėje "Techniniai duomenys".*

Turint omeny gaminio raidą, Techninių duomenų lentelėje paminėti pjovimo įtaisai laikui bėgant gali būti pakeičiami kitais, pasižyminčiais analogiškomis saugaus veikimo ir pakeičiamumo savybėmis.

8.2 VARIATORIAUS LAIDO REGULIAVIMAS

Šis reguliavimas yra reikalingas, kai svirtis (21.A pav.) yra linkusi neišsilaikyti «🐢» padėtyje.

SVARBU *Reguliavimas turi būti atliekamas tik prie išjungto variklio.*

Svirčiai (21.A pav.) esant «🐢» padėtyje, pasukti laido registrą (21.B pav.) rodykle nurodyta kryptimi tik tiek, kiek reikia kad svirtis išliktų padėtyje.

9. SANDĖLIAVIMAS

Kai įrenginys turi būti sandėliuojamas:

1. Kuro baką reikia ištuštinti atvirame lauke ir kai variklis yra šaltas.
2. Užvesti variklį ir laikyti jį užvestą minimaliu greičiu tol, kol jis sustos, tokiu būdu bus sunaudoti visi karbiuratoriuje likę degalai.
3. Leisti atvėsti varikliui.
4. Nuimti žvakės gaubtą (22 pav.).
5. Kruopščiai nuvalyti įrenginį.
6. Patikrinti, ar įrenginys nėra sugadintas. Jei reikia, kreiptis į įgaliotąjį techninio aptarnavimo centrą.
7. Sandėliuoti įrenginį:
   - sausoje aplinkoje
   - vietoje, apsaugotoje nuo atmosferos reiškinių
   - jei įmanoma, įrenginį apdengti brezentu;
   - vaikams neprieinamoje vietoje.
   - įsitikinti, kad raktai ar techninei priežiūrai naudoti įrankiai yra ištraukti.

Kai vėl ketinama dirbti įrenginiu, jį paruošti taip, kaip nurodyta 6 skyriuje " Įrenginio naudojimas".

10. PERKĖLIMAS IR TRANSPORTAVIMAS

Kiekvieną kartą, kai reikia perkelti, pakelti, pervežti arba pakreipti įrenginį, reikia:
- sustabdyti variklį;
- įsitikinti, ar visos judančios detalės yra visiškai sustojusios;
- mūvėti tvirtas darbines pirštines;
- suimti įrenginį už taškų, kurie užtikrina saugų suėmimą, atsižvelgiant į jo svorį ir jo pasiskirstymą;
- pasitelkti tinkamą žmonių skaičių, atsižvelgiant į įrenginio svorį ir transporto priemonės techninius duomenis arba atsižvelgiant į vietą, į kurią įrenginys turi būti pastatomas arba iš kurios jis turi būti paimamas;
- įsitikinti, ar įrenginio judėjimas nesukelia nuostolių ar sužalojimų.

Transportavimo metu:
- užtikrinti tinkamą įrenginio apsaugą lynų arba grandinių pagalba.
- įrenginį pastatyti taip, kad jis niekam nekeltų pavojaus.

11. TECHNINIS APTARNAVIMAS IR REMONTAS

Šiame vadove pateikiama visa informacija, kurios reikia įrenginio darbui ir taisyklingai pagrindinei techninei priežiūrai, kurią atlieka pats įrenginio naudotojas. Visas šiame vadove neaprašytas techninės priežiūros ir reguliavimo operacijas turi atlikti įrenginio Pardavėjas arba Specializuotas techninės priežiūros centras, turintys atitinkamų žinių ir reikiamos įrangos taisyklingam darbų atlikimui, išlaikant pradinį saugumo lygį ir originalų įrenginio stovį. Netinkamose struktūrose arba nekvalifikuotų asmenų atlikti darbai sąlygoja bet kokios formos Garantijos nutraukimą ir atleidžia Gamintoją nuo bet kokių įsipareigojimų ir atsakomybės.

- Tik įgaliotos techninio aptarnavimo dirbtuvės gali atlikti garantinius remonto ir techninės priežiūros darbus.
- Įgaliotos techninio aptarnavimo dirbtuvės naudoja tik originalias atsargines dalis. Originalios atsarginės detalės ir priedai yra specialiai sukurti įrenginiams.
- Neoriginalios atsarginės detalės ir priedai nėra patvirtinti; neoriginalių atsarginių detalių ir priedų naudojimas kelia pavojų įrenginio saugumui ir atleidžia Gamintoją nuo bet kokių įsipareigojimų ar atsakomybės.
- Patariama vieną kartą per metus įrenginį patikėti įgaliotoms techninio aptarnavimo dirbtuvėms techninės priežiūros, aptarnavimo ir saugos įtaisų patikrinimo darbų atlikimui.

12. GARANTIJOS TAIKYMO SĄLYGOS

Garantija padengia visus medžiagų ir gamybos defektus. Naudotojas turės kruopščiai laikytis visų įrenginio dokumentuose pateiktų nurodymų.
Garantija nepadengia nuostolių atsiradusių dėl:
- Nesusipažinimo su pateiktais dokumentais.
- Išsiblaškymo.
- Netinkamo ir neleistino naudojimo ir montavimo.
- Neoriginalių atsarginių dalių naudojimo.
- Gamintojo nepatvirtintų ir netiekiamų priedų naudojimo.

Be to garantija nepadengia:
- Įprasto detalių, tokių kaip pavarų diržai, sriegikliai, žibintai, ratai, apsauginiai varžtai ir laidai, susidėvėjimo dėl eksploatacijos.
- Normalaus susidėvėjimo.
- Variklių. Varikliams yra taikoma variklio gamintojo garantija, kurioje yra nurodyti terminai ir specifinės sąlygos.

Pirkėją gina nacionaliniai teisės aktai. Ši garantija jokiais būdais neapriboja pirkėjo teisių, kurias numato nacionaliniai teisės aktai.

13. TECHNINĖS PRIEŽIŪROS LENTELĖ

Šone esančiuose langeliuose galima pažymėti datą arba darbo valandų skaičių, kada buvo atliekami veiksmai.

Veiksmas	Periodiškumas (valandos)	Atliktas (Data arba Valandos)					Pastabos
ĮRENGINYS							
Saugos kontrolė / Valdymo įtaisų patikrinimas	Prieš kiekvieną naudojimą						par. 6.2
Galinio / šoninio išmetimo apsaugos įtaisų patikrinimas. Surinkimo maišo, šoninio išmetimo deflektoriaus patikrinimas.	Prieš kiekvieną naudojimą						par. 6.1.2
Bendras valymas ir kontrolė	Po kiekvieno naudojimo						par. 7.3
Galimų įrenginio pažeidimų patikrinimas. Jei reikia, kreiptis į įgaliotąjį techninio aptarnavimo centrą.	Po kiekvieno naudojimo						-
Visų tvirtinimo elementų patikrinimas	Po kiekvieno naudojimo						par. 7.4
Variatoriaus laido reguliavimas	**						par. 8.2
Pjovimo įtaisų pritvirtinimo ir pagalandimo patikrinimas	Prieš kiekvieną naudojimą						par. 8.1

Veiksmas	Periodiškumas (valandos)	Atliktas (Data arba Valandos)					Pastabos
Pjovimo įtaiso pakeitimas	-						par. 8.1 ***
VARIKLIS							
Kuro lygio patikrinimas/papildymas	Prieš kiekvieną naudojimą						par. 7.2 *
Variklio alyvos patikrinimas / papildymas	Prieš kiekvieną naudojimą						par. 7.3 *
Oro filtro patikrinimas ir valymas	*						*
Žvakių kontaktų patikrinimas ir valymas	*						*
Žvakės pakeitimas	*						*
Akumuliatoriaus įkrovimas	*						par. 7.6 *

* Žiūrėti variklio instrukcijų knygelę.
** Šią operaciją atlikti pasireiškus pirmiesiems gedimo ženklams
*** Operacija, kuri turi būti atlikta pas Pardavėją arba specializuotame techninio aptarnavimo centre

14. GEDIMŲ PAIEŠKA

GEDIMAS	GALIMA PRIEŽASTIS	TAISYMAS
1. Variklis neužsiveda arba pastoviai užgęsta	Netaisyklinga uždedimo procedūra.	Laikytis nurodymų (žiūrėti 6.3 skyr.)
	Variklyje trūksta alyvos arba benzino	Patikrinti tepalo ir benzino lygius
	Nešvari žvakė arba netinkamas atstumas tarp elektrodų	Patikrinti žvakę (Žiūrėti variklio instrukcijų knygelę).
	Užsikimšęs oro filtras	Nuvalyti ir/arba pakeisti filtrą (Žiūrėti variklio instrukcijų knygelę).
	Karbiuracijos problemos	Kreiptis į įgaliotąjį techninio aptarnavimo centrą.
	Praėjusio sezono pabaigoje iš įrenginio nebuvo išpiltas benzinas. Plūdė gali būti užblokuota.	Žiūrėti variklio instrukcijų knygelę ir kreiptis į įgaliotąjį techninio aptarnavimo centrą.
2. Variklis veikia netolygiai, trūksta galios esant apkrovai arba sustoja darbo metu	Užsikimšęs oro filtras	Nuvalyti ir/arba pakeisti filtrą (Žiūrėti variklio instrukcijų knygelę).
	Nešvari žvakė arba netinkamas atstumas tarp elektrodų	Patikrinti žvakę (Žiūrėti variklio instrukcijų knygelę).
	Karbiuracijos problemos	Kreiptis į įgaliotąjį techninio aptarnavimo centrą.
3. Variklio užsisiurbimas	Uždedimo rankenėlė buvo pakartotinai traukiama prie įvesto starterio.	Žiūrėti variklio instrukcijų knygelę.
	Uždedimo rankenėlė buvo pakartotinai traukiama prie įvesto starterio kai žvakės gaubtas buvo atjungtas.	Įvesti žvakės gaubtą ir pamėginti užvesti variklį. (Žiūrėti variklio instrukcijų knygelę)
4. Nupjauta žolė nėra surenkama į surinkimo maišą	Pjovimo įtaisas atsimušė į svetimkūnį ir susitrenkė	Sustabdyti variklį ir atjungti žvakės gaubtą. Patikrinti galimus gedimus ir Susisiekti su Techninio aptarnavimo centru dėl pjovimo įtaiso pakeitimo. (8.1 par.)
	Važiuoklės vidus yra purvinas	Išvalyti važiuoklės vidų, tokiu būdu bus palengvintas žolės išmetimas surinkimo maišo link (7.3.1 par.)
5. Netolygus žolės pjovimas	Pjovimo įtaiso stovis yra prastas.	Susisiekti su Techninio aptarnavimo centru dėl pjovimo įtaiso pagalandimo arba pakeitimo

GEDIMAS	GALIMA PRIEŽASTIS	TAISYMAS
6. Darbo metu pastebimas perviršinis triukšmas ir/arba vibracijos	Pažeidimas arba detalės nėra gerai pritvirtintos. Smaigas ant pjovimo įtaiso yra išėjęs iš savo vietos.	Sustabdyti įrenginį ir atjungti žvakės laidą (22 pav.). Patikrinti galimus pažeidimus. Patikrinti, ar yra atsilaisvinusių detalių bei jas priveržti. Patikrinimus, detalių pakeitimus arba remontą atlikti specializuotame techninės priežiūros centre.
	Atsilaisvinusio pjovimo įtaiso pritvirtinimas arba pažeistas pjovimo įtaisas	Sustabdyti variklį ir atjungti žvakės gaubtą. Susisiekti su Techninio aptarnavimo centru taisyklingam pritvirtinimui (8.1 par.)

Jeigu nesklandumai tęsiasi įvykdžius aprašytus veiksmus, susisiekti su Pardavėju.

15. UŽSAKOMI PRIEDAI

15.1 RINKINYS MULČIAVIMUI

Susmulkina nupjautą žolę ir ją palieka ant pievos, vietoje surinkimo į maišą (tam pritaikytuose įrenginiuose). (23 pav.).

LV **UZMANĪBU: PIRMS MAŠĪNAS LIETOŠANAS RŪPĪGI IZLASIET ŠO INSTRUKCIJU. Saglabājiet, jo tā var noderēt arī nākotnē.**

SATURS

1. VISPĀRĒJA INFORMĀCIJA 1
2. DROŠĪBAS NOTEIKUMI 1
   2.1 Apmācība 1
   2.2 Sagatavošanas darbi 2
   2.3 Izmantošanas laikā 2
   2.4 Tehniskā apkope, uzglabāšana un transportēšana 3
   2.5 Apkārtējās vides aizsardzība 3
3. PĀRZINIET MAŠĪNU 3
   3.1 Mašīnas apraksts un paredzētais izmantošanas veids 3
   3.2 Drošības zīmes 4
   3.3 Identifikācijas plāksnīte 4
   3.4 Galvenās sastāvdaļas 4
4. MONTĀŽA 5
   4.1 Montāžas sastāvdaļas 5
   4.2 Maisa montāža 5
   4.3 Roktura montāža 5
5. VADĪBAS IERĪCES 5
   5.1 Manuālās iedarbināšanas rokturis 5
   5.2 Elektriskā iedarbināšana ar pogu 5
   5.3 Akseleratora vadības ierīce 5
   5.4 Ātruma variators 5
   5.5 Dzinēja / griezējierīces bremzes svira 5
   5.6 Piedziņas ieslēgšanas svira 5
   5.7 Pļaušanas augstuma regulēšana 6
6. MAŠĪNAS IZMANTOŠANA 6
   6.1 Sagatavošanas darbi 6
   6.2 Drošības pārbaudes 7
   6.3 Ledarbināšana 7
   6.4 Darbs 8
   6.5 Apturēšana 8
   6.6 Pēc izmantošanas 8
7. PLĀNOTĀ TEHNISKĀ APKOPE 9
   7.1 Vispārēja informācija 9
   7.2 Degvielas uzpilde 9
   7.3 Motoreļļas pārbaude / papildināšana 9
   7.4 Tīrīšana 9
   7.5 Nostiprinātājuzgriežņi un skrūves 10
   7.6 Akumulators 10
8. ĀRKĀRTAS TEHNISKĀ APKOPE 10
   8.1 Griezējierīce 10
   8.2 Variatora troses regulēšana 10
9. UZGLABĀŠANA 10
10. PĀRVIETOŠANA UN TRANSPORTĒŠANA 10
11. APKOPE UN REMONTS 11
12. GARANTIJAS SEGUMS 11
13. TEHNISKĀS APKOPES TABULA 11
14. TRAUCĒJUMMEKLĒŠANA 12
15. PIEDERUMI PĒC PASŪTĪJUMA 13
    15.1 Mulčēšanas komplekts 13

1. VISPĀRĒJA INFORMĀCIJA

1.1 KĀ JĀLASA ROKASGRĀMATA

Rokasgrāmatas tekstā daži paragrāfi, kuros ir izklāstīta īpaši svarīga informācija par drošību vai pareizu lietošanu, ir dažādos veidos izcelti, saskaņā ar šādiem kritērijiem:

PIEZĪME *vai* **SVARĪGI** *satur precizējumus vai skaidrojumus iepriekš izklāstītai informācijai, kas palīdz izvairīties no mašīnas vai mantas bojāšanas.*

Ar simbolu ⚠ apzīmē bīstamību. Brīdinājuma neievērošanas gadījumā jūs vai trešās personas var gūt traumas un/vai iekārta var tikt bojāta.

Paragrāfi, kas apvilkti ar taisnstūri, kura malas sastāv no pelēkiem punktiem, attiecas uz opcionāliem raksturlielumiem, kas nav pieejami visos modeļos, kas tiek apskatīti šajā rokasgrāmatā. Pārbaudiet, vai raksturlielums attiecas uz jūsu modeli.

Visi virzienu apzīmējumi, tādi kā "priekšā", "aizmugurē", "pa labi" un "pa kreisi" attiecas uz sēdošu operatoru.

1.2 ATSAUCES

1.2.1 Attēli

Attēli šajā instrukcijā ir numurēti 1, 2, 3 utt.
Attēlos redzamās detaļas ir apzīmētas
ar burtiem A, B, C utt.
Atsauce uz detaļu C 2. attēlā tiek apzīmēta kā:
"Skatīt att. 2 C" vai vienkārši "(att. 2 C)".
Attēliem ir ilustratīvs raksturs. Faktiski uzstādītās detaļas var atšķirties no attēlotajām.

1.2.2 Virsraksti

Rokasgrāmata ir sadalīta nodaļās un paragrāfos. Paragrāfa "2.1 Apmācība" virsraksts ir "2. Drošības noteikumi" apakšvirsraksts. Atsauces uz virsrakstiem vai paragrāfiem ir apzīmētas ar saīsinājumiem nod. vai par. un ar attiecīgo numuru. Piemērs: "nod. 2" vai "par. 2.1".

2. DROŠĪBAS NOTEIKUMI

2.1 APMĀCĪBA

⚠ ***Iepazīstieties ar mašīnas vadības orgāniem un ar to pareizu izmantošanu. Iemācieties ātri apturēt dzinēju. Šo norādījumu un brīdinājumu neievērošana var izraisīt ugunsgrēkus un/vai smagas traumas.***

- Nekādā gadījumā neļaujiet lietot mašīnu bērniem vai cilvēkiem, kuri nav nepieciešamā līmenī iepazinušies ar instrukciju. Vietējā likumdošanā var būt noteikts minimālais mašīnas operatora vecums.
- Nekādā gadījumā neizmantojiet mašīnu, ja mašīnas operators ir noguris vai slikti jūtas vai, ja viņš ir lietojis medikamentus, narkotikas, alkoholu vai vielas, kas pasliktina refleksus un uzmanību.
- Nepārvadājiet bērnus vai citus pasažierus.
- Atcerieties, ka operators vai lietotājs ir atbildīgs par negadījumiem un nejaušiem mantas bojājumiem, kuros ir iesaistītas trešās personas vai to manta. Lietotāja pienākums ir novērtēt darba vietā pastāvošos potenciālos riskus, kā arī veikt visus pasākumus, kas nepieciešami savas un citu personu drošības garantēšanai, it īpaši strādājot uz slīpām, nelīdzenām, slidenām vai nestabilām virsmām.
- Pārdodot ierīci vai nododot to lietošanā citām personām, pārliecinieties, ka lietotājs iepazīstas ar šajā rokasgrāmatā izklāstītajiem norādījumiem.

2.2 SAGATAVOŠANAS DARBI

Individuālie aizsardzības līdzekļi (IAL)
- Valkājiet aizsargapģērbu, izturīgus darba apavus ar neslīdošu zoli un garas bikses. Strādājot ar mašīnu, nedrīkst iet ar basām kājām vai valkāt vaļējas sandales. Ir obligāti jāizmanto dzirdes orgānu aizsargaustiņas.
- Nevalkājiet šalles, halātus, kaklarotas, aproces, apģērbu ar vaļīgām daļām vai auklām, kā arī kaklasaites un apģērbus ar daļām, kuras var iestrēgt mašīnā vai darba vietā esošajos priekšmetos.
- Ja jums ir gari mati, tad atbilstošā veidā savāciet tos.

Darba zona / Mašīna
- Rūpīgi pārbaudiet visu darba zonu un novāciet visus priekšmetus, kurus mašīna var uzmest, vai kuri var sabojāt griezējierīci/rotējošās daļas (akmeņus, zarus, metāla vadus, kaulus u.c.).

Iekšdedzes dzinēji: degviela

⚠ **BĪSTAMI**! Degviela ir ļoti viegli uzliesmojoša viela.
- Uzglabājiet degvielu speciālās un sertificētās kannās, kas tam ir paredzētas, drošās vietās, tālu no siltuma avotiem un atklāta uguns.
- Sekojiet tam, lai uz kannām nebūtu zāles, lapu vai smērvielu atlieku.
- Neatstājiet kannas bērniem pieejamās vietās.
- Nesmēķējiet degvielas uzpildes vai pieliešanas laikā, kā arī vienmēr, kad rīkojieties ar degvielu.
- Uzpildiet degvielu tikai ārā, izmantojot piltuvi.
- Izvairieties no degvielas tvaiku ieelpošanas.
- Nepievienojiet degvielu un nenoņemiet tvertnes vāciņu, kamēr dzinējs darbojas vai ir karsts.
- Lēni atveriet tvertnes vāciņu, ļaujot iekšējam spiedienam pakāpeniski samazināties.
- Netuviniet liesmu tvertnes kaklam, lai pārbaudītu tās saturu.
- Ja notiek degvielas noplūde, neiedarbiniet dzinēju, bet gan attāliniet mašīnu no vietas, kur izlijusi degviela, raugieties, lai nerastos aizdegšanās iespēja, kamēr degviela nav iztvaikojusi un degvielas tvaiki nav izklīduši.
- Nekavējoties noslaukiet visu uz mašīnu un uz zemi izlijušo degvielu.
- Vienmēr uzstādiet atpakaļ un labi aizgrieziet tvertnes un degvielas kannas vāciņus.
- Neiedarbiniet mašīnu degvielas uzpildes vietā; dzinējs ir jāiedarbina vismaz 3 metru attālumā no degvielas uzpildīšanas vietas.
- Izvairieties no degvielas nokļūšanas uz apģērba un, ja tas tomēr notiek, pirms dzinēja iedarbināšanas pārģērbieties.

2.3 IZMANTOŠANAS LAIKĀ

Darba zona
- Nedarbiniet dzinēju slēgtās telpās, kurās var uzkrāties bīstama tvana gāze. Mašīna jāiedarbina ārā vai labi vedināmā vietā. Atcerieties, ka dzinēja izplūdes gāzes ir toksiskas.
- Mašīnas iedarbināšanas laikā nevirziet trokšņa slāpētāju un, tātad, izplūdes gāzi, uzliesmojošo vielu un materiālu virzienā.
- Nelietojiet mašīnu sprādzienbīstamās vidēs, uzliesmojošo šķidrumu, gāzu vai putekļu klātbūtnē. Elektriskie kontakti vai mehāniskā berze var radīt dzirksteles, kuras var aizdedzināt putekļus vai tvaikus.
- Strādājiet tikai dienas gaismā vai ar labu mākslīgo apgaismojumu un labas redzamības apstākļos.
- Sekojiet tam, lai cilvēki, bērni un dzīvnieki atrastos drošā attālumā no darba zonas. Bērni ir jāpieskata otrai pieaugušai personai.
- Nestrādājiet uz mitras zāles, zem lietus vai, ja pastāv negaisa un it īpaši zibens risks.
- Pievērsiet īpašu uzmanību virsmas nelīdzenumiem (ciņi, grāvji), slīpām virsmām, slēptām bīstamības avotiem un šķēršļu esamībai, kuri var ierobežot redzamību.
- Esiet ļoti uzmanīgs, atrodoties krauju, bedru vai dambju tuvumā. Mašīna var apgāzties, ja viens no riteņiem nobrauc no apmales vai, ja apmale sabrūk.
- Strādājiet šķērsām nogāzei un nekad nestrādājiet augšup/lejup, pievēršot lielu uzmanību virziena maiņas laikā, pārliecinoties par to, ka jums ir stabili atbalsta punkti un sekojot tam, lai riteņi nesadurtos ar šķēršļiem (akmeņiem, zariem, saknēm u.c.), kas var izraisīt sānslīdi, apgāšanos vai kontroles zaudēšanu pār mašīnu.
- Ja mašīnu izmanto ceļa tuvumā, uzmaniet ceļu satiksmi.

Izmantošanas noteikumi
- Pārvietojoties atpakaļgaitā, esiet uzmanīgs. Skatieties atpakaļ pirms sākt pārvietoties atpakaļ un pārvietošanās laikā, lai pārliecinātos, ka aiz jums nav šķēršļu.
- Nekādā gadījumā neskrieniet, bet ejiet.
- Neļaujiet pļaujmašīnai vilkt sevi.
- Vienmēr turiet rokas un kājas tālu no griezējierīces, gan iedarbināšanas, gan darba laikā.
- Uzmanību: griezējelements turpina griezties dažas sekundes arī pēc tā atslēgšanas vai pēc dzinēja izslēgšanas.
- Vienmēr stāviet tālu no izmešanas atveres.
- Izslēdziet griezējierīci :
  – Pārvietojot mašīnu starp darba zonām
  – Šķērsojot virsmas bez zāles
- Izslēdziet griezējierīci, apturiet dzinēju, atvienojiet sveces vada uzgali un izņemiet iedarbināšanas atslēgu (ja tā ir paredzēta):
  – Vienmēr, kad mašīna tiek atstāta bez uzraudzības
- ⚠ Ja darba laikā rodas bojājumi vai negadījumi, nekavējoties apturiet dzinēju un attāliniet mašīnu, lai neradītu jaunus bojājumus; operatora vai citu personu savainošanās gadījumā nekavējoties sniedziet situācijai

atbilstošo pirmo palīdzību un vērsieties pie ārsta. Rūpīgi novāciet gružus, kas var izraisīt bojājumus vai savainot cilvēkus vai dzīvniekus gadījumā, ja jūs tos nepamanāt.

- ⚠ Trokšņa un vibrācijas līmenis, kas norādīts šajā instrukcijā, atbilst maksimālajām vērtībām, kas sasniedzamas mašīnas izmantošanas laikā. Nelīdzsvarota griezējelementa izmantošana, pārmērīgs kustības ātrums un tehniskās apkopes neveikšana būtiski ietekmē trokšņa līmeni un vibrācijas. Tāpēc ir jāveic piesardzības pasākumi, lai novērstu iespējamus bojājumus, kas var rasties pārmērīga trokšņa vai vibrāciju radītas pārslodzes dēļ; veiciet mašīnas tehnisko apkopi, izmantojiet prettrokšņa austiņas, darba laikā taisiet pauzes.

Izmantošanas ierobežojumi
- Nekādā gadījumā neizmantojiet mašīnu, ja aizsargi ir bojāti, nav uzstādīti vai nav pareizi izvietoti (savākšanas maiss, sāniskās izmešanas aizsargs, aizmugurējās izmešanas aizsargs).
- Neizmantojiet mašīnu, ja piederumi/instrumenti nav uzstādīti paredzētajās vietās.
- Neizslēdziet, neatvienojiet, nenoņemiet un nemodificējiet uzstādītās drošības sistēmas/mikroslēdžus.
- Nemainiet dzinēja iestatījumus un neļaujiet apgriezieniem pārsniegt pieļaujamo robežvērtību. Dzinēja izmantošana pārāk lielā ātrumā palielina traumu gūšanas risku.
- Nepakļaujiet mašīnu pārmērīgai slodzei un neizmantojiet maza izmēra mašīnu smagu darbu veikšanai; atbilstošās mašīnas izmantošana samazina riskus un uzlabo darba kvalitāti.

2.4 TEHNISKĀ APKOPE, UZGLABĀŠANA UN TRANSPORTĒŠANA

Regulāri veiciet tehnisko apkopi un pareizi uzglabājiet mašīnu, lai tās drošība un raksturlielumi nesamazinātos.

⚠ ***Neizmantojiet mašīnu, ja tās detaļas ir nodilušas vai bojātas. Bojātas vai nodilušas detaļas ir nepieciešams nomainīt, nevis labot. Izmantojiet tikai oriģinālās rezerves daļas: ja izmanto neoriģinālās rezerves daļas un/vai, ja tās ir uzstādītas nepareizi, tas mazina mašīnas drošību, var izraisīt negadījumus vai traumas, un atbrīvo ražotāju no jebkādām saistībām vai atbildības.***

Tehniskā apkope
- Lai samazinātu ugunsgrēka risku, regulāri pārbaudiet, vai nav eļļas un/vai degvielas noplūdes.
- Mašīnas regulēšanas laikā īpašu uzmanību pievērsiet tam, lai pirksti neiekļūtu starp kustīgo griezējierīci un mašīnas nekustīgām daļām.

Uzglabāšana
- Neuzpildiet mašīnas tvertni ar degvielu tādā vietā, kur degvielas tvaiki var saskarties ar liesmu, dzirksteli vai spēcīgu siltuma avotu.
- Lai samazinātu ugunsgrēka risku, neatstājiet telpā tvertnes ar atkritumiem.

Pārvietošana un transportēšana
- Transportējot mašīnu transportlīdzeklī, jāievēro šādi norādījumi:
  1. mašīnas iekraušanas laikā dzinējam jābūt izslēgtam, stumiet to, pieaicinot piemērotu cilvēku skaitu
  2. aizveriet degvielas krānu (ja tas ir paredzēts)
  3. novietojiet to tādā veidā, lai tā nevienam neradītu bīstamību
  4. cieši piestipriniet to pie transportlīdzekļa, izmantojot troses vai ķēdes, lai izvairītos no apgāšanās, bojājumu un degvielas izplūdes riska

2.5 APKĀRTĒJĀS VIDES AIZSARDZĪBA

Mašīnas īpašniekam ir jārūpējas par vides aizsardzību, izturoties ar cieņu pret sabiedrību un vidi, kurā dzīvojam.
- Centieties nekļūt par jūsu kaimiņu traucējumu cēloni. Izmantojiet mašīnu tikai piemērotā laikā (neizmantojiet to agri no rīta vai vēlā vakarā, kad jūs varat traucēt citiem cilvēkiem).
- Rūpīgi ievērojiet vietējo likumdošanu, kas attiecas uz iepakojuma materiālu, eļļas, degvielas, filtru, bojātu detaļu vai citu vidi piesārņojošo materiālu utilizāciju; šos atkritumus nedrīkst izmest sadzīves atkritumu konteineros un tie ir jānogādā uz speciāliem savākšanas centriem, kas nodrošina atkritumu utilizāciju.
- Rūpīgi ievērojiet vietējo likumdošanu, kas attiecas uz atkritumu utilizāciju.
- Pēc mašīnas izvadīšanas no ekspluatācijas, nemetiet to ārā, bet sazinieties ar atkritumu savākšanas centru saskaņā ar vietējās likumdošanas prasībām.

3. PĀRZINIET MAŠĪNU

3.1 MAŠĪNAS APRAKSTS UN PAREDZĒTAIS IZMANTOŠANAS VEIDS

Šī mašīna ir stumjama zālienu pļaujmašīna.
Mašīnas galvenā sastāvdaļa ir dzinējs, kas darbina griezējierīci, kas atrodas aiz aizsargvāka, kā arī tā ir aprīkota ar riteņiem un rokturi.

Operators var vadīt mašīnu un darbināt galvenās vadības ierīces, visu laiku atrodoties aiz roktura, tātad vienmēr esot drošā attālumā no rotējošās griezējierīces. Ja operators attālinās no mašīnas, dzinējs un griezējierīce tiek apturēta dažu sekunžu laikā.

3.1.1 Paredzētais izmantošanas veids

Šī mašīna ir paredzēta zāles pļaušanai (un savākšanai) dārzos un zālienos, kuru izmērs atbilst pļaušanas jaudai, operatoram pārvietojoties ar kājām.

Vispārīgas mašīnas iespējas:
1. pļaut zāli un savākt to savākšanas maisā;
2. pļaut zāli un izmest to uz zemes no aizmugures;
3. pļaut zāli un izmest to sāniski (ja paredzēts)
4. pļaut zāli, sasmalcināt to un izkliedēt uz zemes ("mulčēšana" – ja paredzēts).

Noteiktu piederumu izmantošana, kurus ražotājs piedāvā kā standartaprīkojumu vai atsevišķi nopērkamu aprīkojumu, ļauj veikt šo darbu, izmantojot dažādas

metodes, kas aprakstītas šajā rokasgrāmatā vai instrukcijās, kas tiek piegādātas kopā ar piederumiem.

3.1.2 Nepareiza lietošana

Mašīnas izmantošana jebkādiem citiem mērķiem, kas nav minēti augstāk, var būt bīstama un var radīt ievainojumus un/vai bojāt mantu. Par nepareizu lietošanu tiek uzskatīts (tikai piemēra labad, saraksts nav pilns):

- Citu personu, bērnu vai dzīvnieku pārvadāšana mašīnā, jo viņi var izkrist un gūt nopietnas traumas vai traucēt drošā veidā vadīt mašīnu;
- Braukšana ar mašīnu;
- Mašīnas izmantošana kravas vilkšanai vai stumšanai;
- Griezējierīces ieslēgšana vietās bez zāles;
- Mašīnas izmantošana lapu vai atgriezumu savākšanai;
- Mašīnas izmantošana dzīvžoga izlīdzināšanai vai augu pļaušanai, kas nav zāle;
- Mašīnas izmantošana vienlaicīgi vairākām personām;

SVARĪGI *Mašīnas nepareiza lietošana izraisa garantijas anulēšanu un atbrīvo Ražotāju no jebkāda veida atbildības, padarot lietotāju atbildīgu par zaudējumiem, kas saistīti ar paša vai trešo personu mantas bojājumiem vai gūtajām traumām.*

3.1.3 Lietotāja tips

Šī mašīna ir paredzēta patērētājiem, jeb neprofesionāliem lietotājiem. Tā ir paredzēta "neprofesionālai lietošanai".

SVARĪGI *Mašīnu drīkst izmantot tikai viens operators.*

3.2 DROŠĪBAS ZĪMES

Uz mašīnas ir atrodami dažādi simboli (att. 2). Tie ir nepieciešami, lai atgādinātu operatoram par pareizu rīcību, par to, ka izmantošanas laikā jābūt uzmanīgam un jāievēro nepieciešamie piesardzības pasākumi. Simbolu nozīme:

Uzmanību! Uzmanīgi izlasiet instrukciju pirms mašīnas lietošanas.

Brīdinājums! Neievietojiet rokas vai kājas nodalījumā, kurā atrodas griezējierīce. Pirms jebkādu tehniskās apkopes vai remonta darbu veikšanas, atvienojiet sveces vada uzgali un izlasiet instrukciju.

Bīstamība! Tlerīces lietošanas laikā darba zonā nedrīkst atrasties cilvēki.

Bīstamība! Neievietojiet rokas vai kājas nodalījumā, kurā atrodas griezējierīce.

SVARĪGI *Ir jānomaina uzlīmes, kuras ir bojātas vai nav salasāmas. Pasūtiet jaunas uzlīmes autorizētajā servisa centrā.*

3.3 IDENTIFIKĀCIJAS PLĀKSNĪTE

Identifikācijas plāksnītē ir atrodami šādi dati (att. 1):

1. Skaņas intensitātes līmenis
2. CE atbilstības marķējums
3. Izgatavošanas gads
4. Pļaujmašīnas tips
5. Sērijas numurs
6. Ražotāja nosaukums un adrese
7. Artikula kods
8. Nominālā jauda un maksimālais dzinēja griešanās ātrums
9. Svars kilogramos

Pierakstiet mašīnas identifikācijas datus attiecīgajos laukos tabulā, kas atrodama uz aizmugurējiem vākiem.

SVARĪGI *Katru reizi, kad sazināties ar autorizēto servisa centru, izmantojiet etiķetē norādītos identifikācijas datus.*

SVARĪGI *Atbilstības deklarācijas piemērs ir atrodams rokasgrāmatas pēdējās lappusēs.*

3.4 GALVENĀS SASTĀVDAĻAS

Mašīna sastāv no šādām galvenajām sastāvdaļām, kurām ir šādas funkcijas (att. 1):

- **A.** **Šasija**: tas ir korpuss, kurā ir ietverta rotējošā griezējierīce.
- **B.** **Dzinējs**: nodrošina kā griezējierīces, tā arī riteņu kustību.
- **C.** **Griezējierīce**: tā ir zāles pļaušanai paredzētā detaļa.
- **D.** **Aizmugurējās izmešanas aizsargs**: tas ir drošības aizsargs, kas neļauj priekšmetiem, kas nonāk saskarē ar griezējierīci, tikt izmestiem tālu no mašīnas.
- **E.** **Aizmugurējās izmešanas deflektors**: to izmanto ne tikai zāles aizmugurējai izmešanai uz zemes, bet arī kā drošības elementu, kas neļauj priekšmetiem, kas nonāk saskarē ar griezējierīci, tikt uzmestiem lielā attālumā no mašīnas
- **F.** **Sāniskās izmešanas aizsargs (ja tas ir paredzēts)**: šī aizsargierīce neļauj priekšmetiem, kuri var nonākt saskarē ar asmeni, tikt izmestiem tālu no mašīnas.
- **G.** **Sāniskās izmešanas deflektors (ja tas ir paredzēts)**: to izmanto ne tikai zāles sāniskai izmešanai uz zemes, bet arī kā drošības elementu, kas neļauj priekšmetiem, kas nonāk saskarē ar griezējierīci, tikt uzmestiem lielā attālumā no mašīnas.
- **H.** **Savākšanas maiss**: to izmanto ne tikai nopļautās zāles savākšanai, bet arī kā drošības elements, jo tas neļauj priekšmetiem, kas nonāk saskarē ar griezējierīci, tikt uzmestiem lielā attālumā no mašīnas.
- **I.** **Rokturis**: operatora darba vieta. Tā garumam jābūt tādam, lai operators darba laikā vienmēr būtu drošā attālumā no rotējošas griezējierīces.
- **J.** **Dzinēja/griezējierīces bremzes svira**: šī svira ļauj iedarbināt/apturēt dzinēju vienlaicīgi ar to ieslēdzot/izslēdzot griezējierīci.
- **K.** **Piedziņas ieslēgšanas svira**: ar šo sviru ieslēdz riteņu piedziņu, kas ļauj mašīnai pārvietoties uz priekšu.

4. MONTĀŽA

Drošības noteikumi, kuri jāievēro, ir aprakstīti 2. nod. Rūpīgi ievērojiet šo norādījumus , lai izvairītos no nopietniem riskiem vai bīstamām situācijām.

Uzglabāšanas un transportēšanas iemeslu dēļ dažas mašīnas sastāvdaļas var nebūt samontētas rūpnīcā un tās jāsamontē pēc iepakojuma noņemšanas, ievērojot zemāk izklāstītos norādījumus.

Izpakošana un montāžas pabeigšana jāveic uz līdzenas un cietas virsmas. Ir jābūt pietiekoši daudz vietas gan mašīnas, gan iepakojumu pārvietošanai, izmantojot tikai piemērotus līdzekļus. Neizmantojiet mašīnu, kamēr nav izpildīti norādījumi, kas minēti nodaļā "MONTĀŽA".

4.1 MONTĀŽAS SASTĀVDAĻAS

Iepakojumā ir iekļautas montāžas sastāvdaļas.

4.1.1 Izpakošana

1. Uzmanīgi atveriet iepakojumu, lai nepazaudētu sastāvdaļas.
2. Izlasiet kastē esošo dokumentāciju, tai skaitā šo instrukciju.
3. Izņemiet no kastes visas sastāvdaļas, kas vēl nav saliktas.
4. Izņemiet mašīnu no kastes.
5. Utilizējiet kasti un iepakojumu ievērojot vietējo likumdošanu.

4.2 MAISA MONTĀŽA

Maiss ir piegādāts saliktā veidā.
Pārliecinieties, ka sastāvdaļas ir pareizi saliktas (att. 3.A).

4.3 ROKTURA MONTĀŽA

Uzmanīgi atveriet rokturi darba pozīcijā (att. 4.A).

Ievietojiet iedarbināšanas auklu apakšējā un augšējā spirālē un pievelciet uzgriezni (att. 4.B).

5. VADĪBAS IERĪCES

5.1 MANUĀLĀS IEDARBINĀŠANAS ROKTURIS

Ļauj manuāli iedarbināt dzinēju (att. 5.A).

5.2 ELEKTRISKĀ IEDARBINĀŠANA AR POGU

ENGINE START Nodrošina dzinēja elektrisko iedarbināšanu (att. 5.B).

5.3 AKSELERATORA VADĪBAS IERĪCE

Regulē dzinēja griešanās ātrumu (att. 6.A).
Plāksnītē norādītās pozīcijas ir šādas:

1. **Pilnas jaudas režīms.** Jāizmanto vienmēr mašīnas darbības laikā.

2. **Minimums.** To izmanto pārtraukumu laikā, ja dzinējs jau ir pietiekoši silts.

3. **Gaisa vārsts ir ieslēgts.** To izmanto auksta dzinēja iedarbināšanai.

5.4 ĀTRUMA VARIATORS

Ātruma variators ļauj regulēt braukšanas ātrumu (att. 7.A).
Plāksnītē norādītās pozīcijas ir šādas:

1. **Maksimālais ātrums.**

2. **Minimālais ātrums.**

SVARĪGI *Pārnesumu pārslēgšanas laikā dzinējam jādarbojas un piedziņai jābūt ieslēgtai. Neaiztieciet variatora kloķi, kamēr motors ir izslēgts. Tas var sabojāt variatoru.*

PIEZĪME *Ja mašīna nekustās uz priekšu, kad svira ir uzstādīta pozīcijā «», pietiek pārvietot vadības sviru pozīcijā «» un pēc tam uzreiz pozīcijā «».*

5.5 DZINĒJA / GRIEZĒJIERĪCES BREMZES SVIRA

Šī svira ļauj iedarbināt/apturēt dzinēju vienlaicīgi ar to ieslēdzot/izslēdzot griezējierīci (att. 8.A).

5.6 PIEDZIŅAS IESLĒGŠANAS SVIRA

Ieslēdz riteņu piedziņu, kas ļauj pārvietot mašīnu uz priekšu.

1. **Piedziņa ieslēgta.** Pļaujmašīna sāk kustību, kad svira ir piespiesta pie roktura (att. 8.B). Atlaižot šo sviru, pļaujmašīna pārtrauc kustību.

SVARĪGI *Dzinēja iedarbināšanas laikā piedziņai jābūt izslēgtai.*

SVARĪGI *Lai izvairītos no transmisijas bojājuma, nevelciet mašīnu atpakaļ, kamēr ir ieslēgta piedziņa.*

5.7 PĻAUŠANAS AUGSTUMA REGULĒŠANA

Nolaižot vai paceļot šasiju, zāli var pļaut dažādos augstumos.

Šo operāciju drīkst veikt tikai tad, kamēr griezējierīce ir nekustīga.

• **"I" tipa regulēšana.**
Pļaušanas augstumu regulē, nospiežot pogu (att. 9.A) un paceļot vai nolaižot šasiju vēlamajā pozīcijā, izmantojot rokturi (att. 9.B).

• **"II" tipa regulēšana.**
Pļaušanas augstumu regulē ar atbilstošas sviras palīdzību (att. 9.C), kura paceļ vai nolaiž šasiju vēlamajā pozīcijā.

6. MAŠĪNAS IZMANTOŠANA

⚠ ***Drošības noteikumi, kuri jāievēro, ir aprakstīti 2. nod. Rūpīgi ievērojiet šo norādījumus , lai izvairītos no nopietniem riskiem vai bīstamām situācijām.***

SVARĪGI *Norādījumus par dzinēja un akumulatora (ja tas ir paredzēts) izmantošanu var atrast attiecīgajās rokasgrāmatās.*

6.1 SAGATAVOŠANAS DARBI

Pirms darba uzsākšanas ir jāveic virkne pārbaužu un darbību, lai pārliecinātos, ka darbs tiek veikts efektīvi un maksimālajos drošības apstākļos.

Novietojiet pļaujmašīnu horizontālā pozīcijā un stabili atbalstiet pret zemi.

6.1.1 Eļļas un benzīna uzpilde

SVARĪGI *Mašīna tiek piegādāta bez motoreļļas un degvielas.*

Pirms mašīnas izmantošanas pārbaudiet degvielas un eļļas līmeni (par. 7.2, par. 7.3). Lai uzpildītu degvielu un papildinātu eļļu,ent ievērojiet attiecīgajās nodaļās (par. 7.2, par. 7.3) un dzinēja rokasgrāmatā izklāstītos norādījumus.

6.1.2 Mašīnas sagatavošana darbam

PIEZĪME *Šī mašīna ļauj pļaut zālienu dažādos veidos; pirms darba sākuma iesakām sagatavot mašīnu saskaņā ar vēlamo pļaušanas metodi.*

a. Mašīnas sagatavošana pļaušanai un zāles savākšanai savākšanas maisā:

• **Tips "I"**
  1. Ievietojiet savākšanas maisu, kā parādīts attēlā (att. 10.A). Ievietojiet sānu tapiņas vadotnēs, kuras atrodas roktura pamatnē (att. 10.B), un stumiet maisu uz priekšu līdz klikšķim (att. 10.C).

• **Tips "II"**
  1. Paceliet aizmugurējās izmešanas aizsargu (att. 10.D) un pareizi piekabiniet savākšanas maisu, kā parādīts attēlā (att. 10.E).

b. Sagatavošana pļaušanai ar zāles aizmugurējai izmešanai uz zemes:

- **Tips "I"**
  1. Noņemiet savākšanas maisu.
  2. Paceliet aizmugurējās izmešanas aizsargu (att. 11.A) un piekabiniet aizmugurējās izmešanas deflektoru (att. 11.C) attiecīgajās atverēs, pārliecinoties, ka tas ir uzstādīts stabili.
  3. Modeļos ar sāniskās izmešanas iespēju: pārliecinieties, ka sāniskās izmešanas aizsargs (att. 11.D) ir nolaists.

Aizmugurējās izmešanas deflektora noņemšana:
  1. Paceliet aizmugurējās izmešanas aizsargu (att. 11.A);
  2. Paceliet aizmugurējās izmešanas deflektoru, atkabinot to no atverēm (att. 11.C).

- **Tips "II"**
  1. Izņemiet savākšanas maisu un pārliecinieties, vai aizmugurējās izmešanas aizsargs (att. 11.A) stabili paliek nolaistā pozīcijā.

c. Mašīnas sagatavošana pļaušanai un zāles smalcināšanai ("mulčēšanas" funkcija):
  1. Paceliet aizmugurējās izmešanas aizsargu (att. 12.A) un ievietojiet deflektora aizbāzni (att. 12.B) izmešanas atverē.
  2. Modeļos ar sāniskās izmešanas iespēju: pārliecinieties, ka sāniskās izmešanas aizsargs (att. 11.D) ir nolaists.

Lai izņemtu deflektora aizbāzni:
  1. Paceliet aizmugurējās izmešanas aizsargu (att. 12.A);
  2. Izņemiet deflektora aizbāzni (att. 12.B).

d. Sagatavošana pļaušanai ar zāles sāniskajai izmešanai uz zemes:
  1. Paceliet aizmugurējās izmešanas aizsargu (att. 12.A) un ievietojiet deflektora aizbāzni (att. 12.B) izmešanas atverē.
  2. Paceliet sāniskās izmešanas aizsargu (att. 13.A)
  3. Ievietojiet sāniskās izmešanas deflektoru (att. 13.E).
  4. Aizveriet sāniskās izmešanas aizsargu (att. 13.A) tā, lai sāniskās izmešanas deflektors (att. 13.E) būtu bloķēts.

Sāniskās izmešanas deflektora noņemšana:
  1. Paceliet sāniskās izmešanas aizsargu (att. 13.A);
  2. Atkabiniet sāniskās izmešanas deflektoru (att. 13.E).

Lai izņemtu deflektora aizbāzni:
  1. Paceliet aizmugurējās izmešanas aizsargu (att. 12.A);
  2. Izņemiet deflektora aizbāzni (att. 12.B).

6.1.3 Pļaušanas augstuma regulēšana

Noregulējiet pļaušanas augstumu, kā norādīts (par. 5.7).

6.1.4 Roktura augstuma regulēšana

Rokturi var uzstādīt vienā no 3 pozīcijām, kuras ir atzīmētas ar indikatoru roktura pamatnē (att. 14.A). No darba pozīcijas rokturi var saliekt aizvērtā pozīcijā.

⚠ Šo operāciju drīkst veikt tikai tad, kamēr griezējierīce ir nekustīga.

Lai izmainītu roktura augstumu, pavelciet abas sviras roktura malās (att. 14.B) un turiet tās šajā pozīcijā. Uzmanīgi pārvietojiet rokturi vēlamajā augstumā un atlaidiet abas sviras.

6.2 DROŠĪBAS PĀRBAUDES

Veiciet šādas drošības pārbaudes un pārliecinieties, ka rezultāti atbilst datiem tabulās.

⚠ Pirms izmantošanas vienmēr veiciet drošības pārbaudes.

6.2.1 Vispārēja drošības pārbaude

Poz.	Rezultāts
Griezējierīce	Nav bojāta vai nodilusi.
Aizmugurējās izmešanas aizsargs; savākšanas maiss	Bez bojājumiem. Nav bojājumu. Pareizi uzstādīti.
Sāniskās izmešanas aizsargs; sāniskās izmešanas deflektors	Bez bojājumiem. Nav bojājumu. Pareizi uzstādīti.
Dzinēja / griezējierīces bremzes svira	Svirai ir jākustas brīvi un bez pārmērīga spēka pielietošanas, pēc atlaišanas tai automātiski un ātri jāatgriežas neitrālajā stāvoklī.
Iedarbināšanas rokturis un aukla.	Uz auklas nedrīkst būt bojājumu.
Mašīnas un griezējierīces skrūves/uzgriežņi	Labi pievilkti (nav izļodzījušies)
Degvielas sistēma un savienojumi.	Nav sūču.
Eļļas kontūrs.	Nav sūču. Nav bojājumu.
Sveces uzgalis	Savienots ar sveci
Izmēģinājuma brauciens	Nav spēcīgas vibrācijas. Nav neparastu trokšņu

6.2.2 Mašīnas darbības pārbaude

Darbība	Rezultāts
Ledarbiniet mašīnu (par. 6.3)	Griezējierīcei jākustas.
Darbiniet piedziņas sviru	Riteņi virza mašīnu uz priekšu.
Atlaidiet piedziņas sviru	Riteņi apstājas un mašīna pārtrauc kustību uz priekšu.

Atlaidiet dzinēja / griezējierīces bremzes sviru	Dzinējam jāizslēdzas un griezējierīcei jāapstājas dažu sekunžu laikā.

⚠ ***Ja jebkurš no rezultātiem atšķirsies no tabulās norādītās informācijas, mašīnu nedrīkst izmantot! Vērsieties servisa centrā, lai veiktu pārbaudes un remontu.***

6.3 LEDARBINĀŠANA

PIEZĪME *Iedarbiniet dzinēju uz līdzenas virsmas, kurā nav šķēršļu un augstas zāles.*

6.3.1 Modeļi ar manuālās iedarbināšanas rokturi

1. **Iedarbinot aukstu dzinēju**: pārvietojiet akseleratoru "Choke" (gaisa vārsta) ieslēgšanas pozīcijā (att. 6.A) (ja tas ir paredzēts).
2. Piespiediet dzinēja/griezējierīces bremzes sviru pie roktura (att. 15.A).

PIEZĪME *Dzinēja / griezējierīces bremzes svira jātur piespiestā stāvoklī, lai izvairītos no dzinēja izslēgšanās.*

3. Satveriet iedarbināšanas rokturi un iedarbiniet dzinēju, enerģiski pavelkot iedarbināšanas auklu (att. 15.B).
4. Pēc iedarbināšanas uzstādiet akseleratoru pilnas jaudas režīma pozīcijā (ja tas ir paredzēts).

PIEZĪME *Gaisa vārsta vadības ierīces izmantošana, kamēr dzinējs jau ir karsts, var piesārņot sveci un izraisīt dzinēja nevienmērīgu darbību.*

6.3.2 Modeļi ar elektrisko iedarbināšanu ar pogu

1. Ievietojiet iekļauto akumulatoru attiecīgajā nodalījumā pie dzinēja (att. 16.A). (ievērojiet norādījumus, kas ietverti dzinēja rokasgrāmatā)
2. Līdz galam levietojiet atslēgu (ja tā ir paredzēta) (att. 16.B).
3. Piespiediet dzinēja / griezējierīces bremzes sviru pie roktura (att. 15.A).

PIEZĪME *Dzinēja / griezējierīces bremzes svira jātur piespiestā stāvoklī, lai izvairītos no dzinēja izslēgšanās.*

4. Nospiediet iedarbināšanas pogu un turiet to nospiestu, kamēr dzinējs netiks iedarbināts. (att. 16.D).

6.4 DARBS

SVARĪGI *Darba laikā vienmēr turieties drošā attālumā no griezējierīces, kuru nosaka roktura garums.*

6.4.1 Zāles pļaušana

1. Sāciet kustību un pļaušanu zālainā zonā;
2. Pielāgojiet kustības ātrumu un pļaušanas augstumu (par. 5.7) zāliena stāvoklim (zāles augstumam, blīvumam un mitrumam) un pļaujamās zāles daudzumam;

"Mulčēšanas" vai zāles aizmugurējās izmešanas gadījumā: izvairieties no pārāk liela zāles daudzuma pļaušanas. Vienā piegājienā nepļaujiet vairāk kā zāles garuma trešdaļu (att. 17).

3. Zāliena izskats būs labāks, ja pļaušanu vienmēr veiksiet vienā augstumā un pamīšus divos virzienos (att. 18).

Sāniskās izmešanas gadījumā: iesakām izvēlēties tādu maršrutu, kas novērš nopļautās zāles izmešanu uz vēl nenopļautu zāliena daļu.

6.4.2 Padomi zāliena uzturēšanai koptā stāvoklī

Katram zāles veidam ir savas īpašības, kas prasa atšķirīgu pieeju zāliena kopšanai. Lasiet uz sēklu iepakojuma esošos norādījumus par pļaušanas augstumu un ņemiet vērā augšanas apstākļus jūsu reģionā. Ņemiet vērā, ka zāle sastāv no stiebra un vienas vai vairākām lapām. Lapu pilnīgas nopļaušanas gadījumā zāliens tiks bojāts un tiks traucēta zāles augšana. Var izmantot šādus vispārīgus norādījumus:

- pārāk zema pļaušana izrauj un retina zāles segumu, rezultātā uz tā parādīsies "plankumi";
- vasarā pļaušanas augstumam jābūt lielākam, lai izvairītos no augsnes nožūšanas;
- nepļaujiet mitru zāli; tas var samazināt rotējošās griezējierīces efektivitāti, jo zāle pie tās pielīp un tiek izrauta;
- ja zāle ir īpaši augsta, vispirms iesakām nopļaut to, uzstādot griezējierīci visaugstākajā pozīcijā, un pēc divām vai trim dienām atkārtoti nopļaut zālienu.

6.4.3 Savākšanas maisa iztukšošana

Kad savākšanas maiss (att. 1.H) pārpildās, zāles savākšana vairs nav tik efektīva un mainās zāliena pļaujmašīnas radītais troksnis.

Gadījumā, ja savākšanas maiss ir aprīkots ar satura indikatoru:

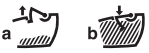

1. pacelts (a) = tukšs
2. nolaists (b) = pilns

Darba laikā, kamēr griezējierīce kustas, ja indikators ir pacelts, tas nozīmē, ka savākšanas maisā vēl ir vieta nopļautai zālei; kad tas nolaižas, tas nozīmē, ka savākšanas maiss ir pilns un tas ir jāiztukšo.

Lai izņemtu un iztukšotu savākšanas maisu:
– Atlaidiet dzinēja/griezējierīces bremzes sviru un uzgaidiet, kamēr griezējierīce apstāsies (par. 6.5);

- **Tikai ar "II" tipa maisu**
  – Paceliet aizmugurējās izmešanas aizsargu (att. 10.D).

– Satveriet rokturi un izņemiet savākšanas maisu, turot to vertikālā pozīcijā.

6.5 APTURĒŠANA

Lai apturētu mašīnu:
1. Atlaidiet dzinēja / griezējierīces bremzes sviru (att. 19.A);
2. Uzgaidiet, kamēr apstāsies griezējierīce;

⚠ ***Uzreiz pēc izslēgšanas dzinējs var būt ļoti karsts. Nepieskarieties trokšņa slāpētājam vai tam tuvumā esošajām daļām. Pastāv apdegumu gūšanas risks.***

Vienmēr apturiet mašīnu:
- pārvietojot mašīnu starp darba zonām;
- šķērsojot virsmas bez zāles;
- katru reizi, kad jāpārvar šķērslis;
- pirms pļaušanas augstuma regulēšanas.
- katru reizi, noņemot vai uzstādot savākšanas maisu;
- katru reizi, noņemot vai uzstādot aizmugurējās izmešanas deflektoru (ja paredzēts).
- katru reizi, noņemot vai uzstādot sāniskās izmešanas deflektoru (ja paredzēts).

6.6 PĒC IZMANTOŠANAS

1. Apturiet mašīnu (par. 6.5).
2. Ļaujiet dzinējam atdzist, pirms novietojat mašīnu jebkādā telpā.
3. Veiciet tīrīšanu (par. 7.4).
4. Pārbaudiet, vai nav izlodzījušos vai bojātu detaļu. Nepieciešamības gadījumā nomainiet bojātas detaļas un pievelciet izlodzījušas skrūves un bultskrūves.

SVARĪGI *Modeļos ar elektrisko iedarbināšanu ar pogu izņemiet atslēgu (ja tā ir paredzēta) vai akumulatoru katru reizi, ja neizmantojat mašīnu vai atstājat to bez uzmanības.*

7. PLĀNOTĀ TEHNISKĀ APKOPE

7.1 VISPĀRĒJA INFORMĀCIJA

⚠ ***Drošības noteikumi, kuri jāievēro, ir aprakstīti 2. nod. Rūpīgi ievērojiet šo norādījumus , lai izvairītos no nopietniem riskiem vai bīstamām situācijām.***

⚠ ***Pirms jebkāda veida mašīnas pārbaužu, tīrīšanas vai tehniskās apkopes/remontdarbu veikšanas:***
- ***apturiet dzinēju;***
- ***pārliecinieties, ka visas kustīgās daļas pilnīgi apstājās;***
- ***uzgaidiet, kad dzinējs pietiekoši atdzisīs;***
- ***atvienojiet vada uzgali no sveces;***
- ***izlasiet attiecīgo instrukciju;***
- ***Izmantojiet piemērotu apģērbu, darba cimdus un aizsargbrilles.***

- Veicamo darbu veids un biežums ir aprakstīts "Tehniskās apkopes tabulā". Šīs tabulas mērķis ir palīdzēt jums saglabāt jūsu mašīnas efektivitāti un drošību. Tajā ir norādīti galvenie apkopes darbi un to veikšanas biežums. Veiciet operācijas atbilstoši pirmajam norādītajam termiņam.
- Neoriģinālu un/vai nepareizi uzstādītu rezerves daļu un piederumu izmantošana var negatīvi ietekmēt mašīnas darbību un drošību. Ražotājs neuzņemas nekādu atbildību par bojājumiem, negadījumiem vai traumām, kuras izraisīja minētie izstrādājumi.
- Oriģinālās rezerves daļas ir pieejamas autorizētajos servisa centros un pie dīleriem.

SVARĪGI *Visas tehniskās apkopes un regulēšanas operācijas, kas nav aprakstītas šajā rokasgrāmatā, ir jāveic pie dīlera vai specializētajā servisa centrā.*

7.2 DEGVIELAS UZPILDE

Degvielas uzpilde:
1. Atskrūvējiet tvertnes vāciņu un noņemiet to.
2. Ievietojiet piltuvi.
3. Uzpildiet degvielu un izņemiet piltuvi.
4. Pēc uzpildes pabeigšanas labi pieskrūvējiet degvielas tvertnes vāciņu un nepieciešamības gadījumā notīriet izlijušo degvielu.

PIEZĪME *Neuzpildiet degvielas tvertni līdz malai.*

SVARĪGI *Izvairieties no benzīna izliešanas uz dzinēja vai mašīnas plastmasas daļām, lai nesabojātu tās, un uzreiz noslaukiet izlijušo benzīnu. Garantija neattiecas uz plastmasas daļu bojājumiem benzīna izliešanas dēļ.*

PIEZĪME *Degvielas derīguma termiņš ir ierobežots un tā nedrīkst atrasties tvertnē ilgāk par 30 dienām. Pirms ilgstošas uzglabāšanas ielejiet tvertnē tik degvielas, cik nepieciešams pēdējai izmantošanas reizei (nod. 9).*

7.3 MOTOREĻĻAS PĀRBAUDE / PAPILDINĀŠANA

Lai nodrošinātu mašīnas apmierinošu un ilgstošu darbību, ir ieteicams periodiski mainīt motoreļļu, ievērojot intervālus, kas norādīti dzinēja ekspluatācijas rokasgrāmatā.
Eļļu var izliet specializētajā centrā, vai izsūknēt no uzpildes atveres ar šļirci, ņemot vērā, ka šo operāciju var būt nepieciešams atkārtot dažas reizes, lai pilnībā iztukšotu karteri.
Pirms mašīnas lietošanas atsākšanas pārliecinieties, ka eļļas līmenis tika atjaunots.

7.3.1 Pārbaude / papildināšana

Procedūra:
- Novietojiet mašīnu horizontālajā stāvoklī, lai veiktu pārbaudi.
- Notīriet zonu apkārt mērstienim. Atskrūvējiet un izņemiet to. Notīriet mērstieni.
- Līdz galam ievietojiet mērstieni, nepieskrūvējot to.
- Vēlreiz izņemiet mērstieni. Pārbaudiet eļļas līmeni.
- Pielejiet eļļu, ja līmenis ir zemāks par atzīmi "MAX".

⚠ ***Neielejiet pārāk daudz eļļas, jo tas var izraisīt dzinēja pārkaršanu. Ja līmenis pārsniedz līmeni "MAX", izlejiet eļļu, lai līmenis būtu pareizs.***

7.4 TĪRĪŠANA

Katru reizi pēc izmantošanas veiciet tīrīšanu, ievērojot šādus norādījumus.

7.4.1 Mašīnas tīrīšana

- Rūpīgi mazgājiet mašīnu ar ūdeni pēc katras pļaušanas reizes; novāciet zāles paliekas un netīrumus, kuri ir savākušies šasijas iekšpusē, lai izvairītos no problēmām, saistītām ar mašīnas iedarbināšanu, kuras var rasties, ja šie netīrumi nožūs.

Sāniskās vai aizmugurējās izmešanas gadījumā: ja ir uzstādīts izmešanas deflektors, tas ir jānoņem.

- Šasijas iekšējās daļas krāsojums ar laiku var atlupt nopļautas zāles abrazīvas iedarbības dēļ; šajā gadījumā savlaicīgi atjaunojiet krāsojumu ar pretkorozijas krāsas palīdzību, lai izvairītos no rūsas veidošanās, kas var izraisīt metāla koroziju.
- Vienmēr pārbaudiet, vai gaisa ieņēmējos nav zāles atlieku.
- Šasijas tīrīšanai neizmantojiet agresīvus šķidrumus.
- Lai samazinātu ugunsgrēka risku, novāciet no mašīnas, un it īpaši no dzinēja, zāli, lapas un smērvielas paliekas.
- Gadījumā, ja ir jāpiekļūst apakšējai daļai, nolieciet mašīnu uz dzinēja rokasgrāmatā norādīto sānu, ievērojot attiecīgos norādījumus, pirms jebkādu darbu veikšanas pārliecinoties, ka mašīna ir stabila;. Modeļos, kuros paredzēta sāniskā izmešana, ir jānoņem izmešanas deflektors (ja tas ir uzstādīts - sk. 6.1.2.d).

7.4.2 Lekšējās daļas mazgāšana

Atvienojiet savākšanas maisu;
1. Pievienojiet ūdens cauruli pie speciāla savienojuma (att. 20.A);
2. Uzstādiet viszemāko pļaušanas augstumu;
3. Vienmēr stāviet aiz pļaujmašīnas roktura;
4. Iedarbiniet dzinēju.

7.4.3 Maisa tīrīšana

1. Iztukšojiet savākšanas maisu;
2. Pakratiet, lai atbrīvotu to no zāles un zemes;
3. Izmazgājiet, izskalojiet un uzstādiet to atpakaļ, lai tas pēc iespējas ātrāk nožūtu.

7.5 NOSTIPRINĀTĀJUZGRIEŽŅI UN SKRŪVES

Sekojiet tam, lai uzgriežņi un skrūves būtu pievilkti, lai mašīna visu laiku atrastos drošā darbības stāvoklī.

7.6 AKUMULATORS

Akumulators tiek piegādāts ar modeļiem ar elektrisko iedarbināšanu ar pogu. Norādījumi par akumulatora darbību autonomā režīmā, uzlādi, uzglabāšanu un tehnisko apkopi ir atrodami dzinēja ekspluatācijas rokasgrāmatā.

8. ĀRKĀRTAS TEHNISKĀ APKOPE

8.1 GRIEZĒJIERĪCE

Slikti uzasināta griezējierīce izrauj zāli un izraisa zāliena dzeltēšanu.

⚠ Nepieskarieties griezējierīcei, kamēr mašīna nav izslēgta un griezējierīce nav pilnībā apstājusies.

⚠ Visas ar griezējierīcēm veicamās darbības (noņemšana, asināšana, balansēšana, remonts, atkārtota uzstādīšana un/vai maiņa) ir svarīgas operācijas, kuru veikšanai ir nepieciešamas speciālas iemaņas un atbilstošs aprīkojums; tāpēc drošības nolūkos tās vienmēr ir jāveic specializētajos servisa centros.

⚠ Vienmēr mainiet griezējierīci, ja tā ir bojāta, deformēta vai nodilusi, kopā ar tās skrūvēm, lai saglabātu līdzsvaru.

SVARĪGI *Izmantojiet tikai oriģinālās griezējierīces ar kodu, kurš ir atrodams tehnisko datu tabulā.*

Ņemot vērā izstrādājuma attīstību, tehnisko datu tabulā norādītās griezējierīces ar laiku var tikt nomainītas ar citām ierīcēm ar līdzīgiem raksturlielumiem un drošības līmeni.

8.2 VARIATORA TROSES REGULĒŠANA

Šī regulēšana ir jāveic, ja svira (att. 21.A) nepaliek pozīcijā «».

SVARĪGI *Regulēšanas laikā dzinējam jābūt izslēgtam.*

Kamēr svira (att. 21.A) ir pozīcijā «», pagrieziet troses regulatoru (att. 21.B) virzienā, kas norādīts ar bultiņu, tieši tik daudz, cik nepieciešams, lai svira paliktu pozīcijā.

9. UZGLABĀŠANA

Ja mašīna ir jānovieto uzglabāšanā:
1. Degvielas tvertni iztukšojiet ārā un kamēr dzinējs ir auksts.
2. Iedarbiniet dzinēju un darbiniet to minimālo apgriezienu režīmā līdz apstāšanas, lai tiktu patērēta visa tvertnē palikusī degviela.
3. Ļaujiet dzinējam atdzist.
4. Atvienojiet sveces vada uzgali (att. 22)
5. Rūpīgi iztīriet mašīnu.
6. Pārbaudiet, vai mašīnā nav bojājumu. Nepieciešamības gadījumā sazinieties ar pilnvaroto tehniskā atbalsta centru.
7. Novietojiet mašīnu uzglabāšanā:
   - sausā vietā
   - no laika apstākļiem aizsargātā vietā
   - ja vien iespējams, pārklājiet ar pārvalku;
   - bērniem nepieejamā vietā.
   - pārliecinieties, ka no tās ir izņemtas visas atslēgas un tehniskajai apkopei izmantojamie instrumenti.

Atsākot mašīnas lietošanu, sagatavojiet to, kā norādīts nodaļā "6. Mašīnas izmantošana".

10. PĀRVIETOŠANA UN TRANSPORTĒŠANA

Katru reizi, kad mašīna ir jāpārvieto, jāpaceļ, jātransportē vai jānoliec, rīkojieties šādi:
- apturiet dzinēju;
- pārliecinieties, ka visas kustīgās daļas pilnīgi apstājās;
- valkājiet izturīgus darba cimdus;
- satveriet mašīnu tādās vietās, lai tvēriens būtu drošs, ņemot vērā mašīnas svaru un tā sadali;
- jāpieaicina tāds personu skaits, kas atbilst mašīnas svaram un transportlīdzekļa raksturojumam, vai vietai, kurā mašīna ir jānogādā vai jāsavāc;
- pārliecinieties, ka mašīnas kustības nevar radīt bojājumus vai ievainojumus.

Transportēšanas laikā:
- labi piestipriniet mašīnu ar siksnu un ķēžu palīdzību.
- novietojiet to tādā veidā, lai tā nevienam neradītu bīstamību.

11. APKOPE UN REMONTS

Šajā rokasgrāmatā ir sniegti visi mašīnas vadībai un pareizai lietotāja veicamajai pamata tehniskajai apkopei nepieciešamie norādījumi. Visi regulēšanas un tehniskās apkopes darbi, kas nav aprakstīti šajā rokasgrāmatā, ir jāveic pie dīlera vai specializētajā servisa centrā, kura darbiniekiem ir zināšanas un iekārtas, kuras nepieciešamas, šo darbu pareizai veikšanai, saglabājot mašīnas pirmatnējo drošības līmeni un sākotnējo stāvokli. Ja darbus veic nepiemērotajās darbnīcās, vai tos veic nekvalificēts personāls, jebkāda veida garantija tiek anulēta, kā arī ražotājs tiek atbrīvots no jebkādām saistībām vai atbildības.
- Tikai autorizētie servisa centri drīkst veikt garantijas remontu un tehnisko apkopi.
- Autorizētie servisa centri izmanto tikai oriģinālās rezerves daļas. Oriģinālās rezerves daļas un piederumi ir izstrādāti speciāli šīm mašīnām.
- Neoriģinālas rezerves daļas un piederumus nedrīkst izmantot; neoriģinālu rezerves daļu un piederumu izmantošanas gadījumā mašīnas drošības līmenis samazinās un Ražotājs tiek atbrīvots no jebkāda veida pienākumiem vai atbildības.
- Iesakām vienu reizi gadā nogādāt mašīnu autorizētajā servisa centrā, lai veiktu tehnisko apkopi, remontu un drošības ierīču pārbaudi.

12. GARANTIJAS SEGUMS

Garantija sedz visus materiāla un ražošanas defektus. Lietotājam ir uzmanīgi jāievēro visi norādījumi, kas izklāstīti pievienotajā dokumentācijā.
Garantija nesedz bojājumus, kas radušies šādu iemeslu dēļ:
- Lietotājs nav iepazinies ar pievienoto dokumentāciju.
- Neuzmanība.
- Nepareiza vai neatļauta izmantošana vai montāža.
- Neoriģinālu rezerves daļu izmantošana.
- Ar mašīnu nepiegādātu vai ražotāja apstiprinātu piederumu lietošana.

Turklāt garantija nesedz:
- Normālu patērējamo materiālu nodilumu, tādu kā piedziņas siksnas, urbji, lukturi, riteņi, drošības bultskrūves un troses.
- Normālu nodilumu.
- Dzinējus. Uz tiem attiecas motora ražotāja garantija atbilstoši norādītajiem nosacījumiem.

Pircēju aizsargā attiecīgas valsts likumi. Šī garantija nekādā veidā neierobežo nacionālajā likumdošanā noteiktās pircēja tiesības.

13. TEHNISKĀS APKOPES TABULA

Blakus esošie lauki ļauj jums atzīmēt datumu vai darba stundas, kad tika veikti darbi.

Operācija	Periodiskums (stundas)	Izpildīts (datums un laiks)					Piezīmes
MAŠĪNA							
Drošības pārbaude / Vadības ierīču pārbaude	Pirms katras lietošanas reizes						par. 6.2
Aizmugurējās / sāniskās izmešanas aizsargu pārbaude. Savākšanas maisa, sāniskās izmešanas deflektora pārbaude.	Pirms katras lietošanas reizes						par. 6.1.2
Vispārēja tīrīšana un pārbaude	Pēc katras lietošanas reizes						par. 7.3
Mašīnas bojājumu pārbaude. Nepieciešamības gadījumā sazinieties ar pilnvaroto tehniskā atbalsta centru.	Pēc katras lietošanas reizes						-
Visu stiprinājumu pārbaude	Pēc katras lietošanas reizes						par. 7.4
Variatora troses regulēšana	**						par. 8.2

Operācija	Periodiskums (stundas)	Izpildīts (datums un laiks)					Piezīmes
Griezējierīču stiprinājuma un nodiluma pārbaude	Pirms katras lietošanas reizes						par. 8.1
Griezējierīces maiņa	-						par. 8.1 ***
DZINĒJS							
Degvielas līmeņa pārbaude/papildināšana	Pirms katras lietošanas reizes						par. 7.2 *
Motoreļļas pārbaude / papildināšana	Pirms katras lietošanas reizes						par. 7.3 *
Gaisa filtra pārbaude un tīrīšana	*						*
Sveces kontaktu pārbaude un tīrīšana	*						*
Sveces maiņa	*						*
Akumulatora uzlādēšana	*						par. 7.6 *

* Skatiet dzinēja rokasgrāmatu.
** Operācija jāveic pie pirmajām darbības traucējumu pazīmēm
*** Operācija, kas jāuztic vietējam izplatītājam vai specializētajam servisa centram

14. TRAUCĒJUMMEKLĒŠANA

TRAUCĒJUMS	IESPĒJAMS CĒLONIS	RISINĀJUMS
1. Dzinēju nevar iedarbināt, vai tas nepaliek darba stāvoklī	Nepareiza iedarbināšanas procedūra.	Sekojiet norādījumiem (sk. 6.3. nodaļu)
	Dzinējā trūkst eļļas vai benzīna	Pārbaudiet eļļas un benzīna līmeni
	Svece ir netīra vai attālums starp elektrodiem nav pareizs	Pārbaudiet sveci (skatiet dzinēja rokasgrāmatu).
	Aizsērējis gaisa filtrs	Notīriet un/vai nomainiet filtru (skatiet dzinēja rokasgrāmatu).
	Karburācijas problēmas	Sazinieties ar pilnvaroto tehniskā atbalsta centru.
	Iepriekšējās sezonas beigās no pļaujmašīnas netika izliets benzīns. Pludiņš var būt iesprūdis.	Skatiet dzinēja rokasgrāmatu un sazinieties ar pilnvaroto servisa centru.
2. Dzinējs darbojas nevienmērīgi, zem slodzes tam zūd jauda vai tas apstājas darba laikā	Aizsērējis gaisa filtrs	Notīriet un/vai nomainiet filtru (skatiet dzinēja rokasgrāmatu).
	Svece ir netīra vai attālums starp elektrodiem nav pareizs	Pārbaudiet sveci (skatiet dzinēja rokasgrāmatu).
	Karburācijas problēmas	Sazinieties ar pilnvaroto tehniskā atbalsta centru.
3. Dzinēja applūdināšana	Manuālās iedarbināšanas rokturis tika vairākkārt darbināts ar ieslēgtu bagātinātāju.	Skatiet dzinēja rokasgrāmatu.
	Manuālās iedarbināšanas rokturis tika vairākkārt darbināts ar atvienotu sveces vadu.	Pieslēdziet sveces vada uzgali un mēģiniet iedarbināt dzinēju. (Skatiet dzinēja rokasgrāmatu)
4. Nopļautā zāle netiek savākta savākšanas maisā	Griezējierīce sadurās ar ārējo priekšmetu	Apturiet dzinēju un atvienojiet sveces vada uzgali. Pārbaudiet, vai mašīnai nav bojājumu un Nepieciešamības gadījumā sazinieties ar servisa centru, lai nomainītu griezējierīci. (par. 8.1)
	Šasijas iekšpuse ir netīra	Iztīriet šasijas iekšpusi, lai atvieglotu zāles virzīšanu savākšanas maisā (par. 7.3.1)

TRAUCĒJUMS	IESPĒJAMS CĒLONIS	RISINĀJUMS
5. Nevienmērīga zāles pļaušana	Griezējierīce ir sliktā stāvoklī.	Sazinieties ar servisa centru, lai uzasinātu vai nomainītu griezējierīci
6. Darba laikā rodas pārmērīgs troksnis un/vai vibrācijas	Bojājums vai izļodzījušas daļas. Griezējierīces tapiņa ir izgājusi no ligzdas.	Apturiet mašīnu un atvienojiet sveces vadu (att. 22). Pārbaudiet, vai mašīnai nav bojājumu. Pārbaudiet, vai ir izļodzījušas daļas un pievelciet tās. Veiciet pārbaudes, detaļu nomaiņu vai remontu autorizētajā servisa centrā.
	Izļodzījies griezējierīces stiprinājums vai griezējierīce ir bojāta	Apturiet dzinēju un atvienojiet sveces vada uzgali. Sazinieties ar servisa centru, lai veiktu pārbaudi, nomaiņu vai remontu (par. 8.1)

Ja pēc aprakstīto operāciju veikšanas traucējumi nepazūd, sazinieties ar vietējo izplatītāju.

15. PIEDERUMI PĒC PASŪTĪJUMA

15.1 MULČĒŠANAS KOMPLEKTS

Sīki sasmalcina nopļauto zāli un atstāj to uz zāliena, kā alternatīva tās savākšanai maisā (atbilstošā veidā aprīkotajām mašīnām) (att. 23).

MK

ВНИМАНИЕ!: ПРОЧИТАЈТЕ ГО ВНИМАТЕЛНО ОВА УПАТСТВО ПРЕД ДА ЈА КОРИСТИТЕ МАШИНАТА. Зачувајте за секое идно навраќање

СОДРЖИНА

1. ОПШТО 1
2. БЕЗБЕДНОСНИ МЕРКИ 2
   - 2.1 Обука 2
   - 2.2 Воведни операции 2
   - 2.3 Во текот на работата 2
   - 2.4 Одржување, одлагање и транспорт 3
   - 2.5 Заштита на животната средина 3
3. ЗАПОЗНАЈТЕ ЈА МАШИНАТА 4
   - 3.1 Опис на машината и предвидена употреба 4
   - 3.2 Ознаки за безбедност 4
   - 3.3 Етикета за идентификација 4
   - 3.4 Главни делови 5
4. МОНТИРАЊЕ 5
   - 4.1 Делови за монтирање 5
   - 4.2 Поставување на вреќата 5
   - 4.3 Поставување на рачката 5
5. КОМАНДИ ЗА КОНТРОЛА 5
   - 5.1 Рачка за рачно палење 5
   - 5.2 Команда за електрично палење на копче 5
   - 5.3 Команда за забрзување 6
   - 5.4 Команда за менување брзини 6
   - 5.5 Рачка за запирање на моторот / уредот со сечивото 6
   - 5.6 Рачка за вклучување на погонот 6
   - 5.7 Регулација на висината на косењето 6
6. УПОТРЕБА НА МАШИНАТА 6
   - 6.1 Воведни операции 6
   - 6.2 Безбедносни контроли 7
   - 6.3 Палење 8
   - 6.4 Работа 8
   - 6.5 Застанување 9
   - 6.6 По работата 9
7. РЕДОВНО ОДРЖУВАЊЕ 9
   - 7.1 Општо 9
   - 7.2 Полнење гориво 10
   - 7.3 Контрола / дополнување масло во моторот 10
   - 7.4 Чистење 10
   - 7.5 Навртки и шрафови за фиксирање 11
   - 7.6 Акумулатор 11
8. ВОНРЕДНО ОДРЖУВАЊЕ 11
   - 8.1 Уред со сечивото 11
   - 8.2 Регулирање на кабелот на менувачот 11
9. ОДЛОЖУВАЊЕ 11
10. ДВИЖЕЊЕ И ТРАНСПОРТ 11
11. ПОМОШ И ПОПРАВКА 12
12. ОПСЕГ НА ГАРАНЦИЈАТА 12
13. ТАБЕЛА ЗА ОДРЖУВАЊЕ 12
14. НЕСООДВЕТНА РАБОТА 13
15. ДОПОЛНИТЕЛНА ОПРЕМА ПО ИЗБОР 14
    - 15.1 Комплет за "мелење" 14

1. ОПШТО

1.1 КАКО ДА СЕ ЧИТА УПАТСТВОТО

Во ова упатство одредени поглавја содржат информации со одредена важност во однос на безбедноста и на функционалноста и се евидентирани на различни начини согласно овој критериум:

ЗАБЕЛЕШКА *или* **ВАЖНО** *даваат прецизни или други информации како што е претходно наведено, со цел да не се оштети машината или да не се предизвика штета.*

Симболот ⚠ посочува на опасност. Непочитувањето на мерките за претпазливост доведува до можност за лични или повреди и оштетувања на трети лица.

Пасусите означени со квадратче со рамка и сиви точки посочуваат на изборни одлики коишто не се присутни кај сите модели дадени во ова упатство. Проверете дали таа одлика е присутна кај дадениот модел.

Сите индикации "напред", "назад", "десно" и "лево" се дадени во однос на позицијата на операторот којшто управува со машината.

1.2 НАСОКИ

1.2.1 Слика

Сликите во ова упатство за употреба се нумерирани со 1, 2, 3 и така натаму.
Компонентите посочени на сликите се означени со буквите A, B, C и така натаму.
Насоката за компонентата C на сликата 2 се означува со изразот: "Видете на сл. 2. C", или поедноставно "(слика 2.C)".
Сликите се само за пример. Вистинските делови може да се разликуваат во однос на оние на сликата.

1.2.2 Наслови

Упатството е поделено на поглавја и пасуси. Насловот на пасус "2.1 Обука" е заменето со "2. Безбедносни мерки". Насоките за насловите или пасусите се означени со кратенки погл. или пас. и со соодветниот број. Пример: "погл. 2" или "пас. 2.1".

2. БЕЗБЕДНОСНИ МЕРКИ

2.1 ОБУКА

⚠ Запознајте се со командите и правилното користење на машината. Научете брзо да го запирате моторот. Непридржувањето кон предупредувањата и кон упатството може да предизвикаат изгореници и/или сериозни повреди.

- Не дозволувајте никогаш деца да ја употребуваат машината, или други лица што не се запознаени со основните упатствата. Локалните законски прописи ја одредуваат минималната возраст на корисникот.
- Никогаш не користете ја машината доколку корисникот е во состојба на замор или изнемоштеност, или користел лекови, дрога, алкохол или други штетни супстанци што влијаат врз капацитетот за навремено реагирање или внимание,
- Не пренесувајте деца или други патници
- Имајте на ум дека корисникот е одговорен за незгодите или опасноста по други лица или нивниот имот. Во опсегот на одговорности на операторот спаѓа и проценката на можните ризици на теренот каде треба да се работи и затоа преземете ги сите неопходни безбедносни мерки за да ја гарантирате својата, но и безбедноста на другите особено на закосени, нерамни, лизгави или нестабилни терени.
- Во случај кога во опкружувањето на машината има други лица, проверете дали корисникот ги почитува упатствата што се содржани во ова упатство.

2.2 ВОВЕДНИ ОПЕРАЦИИ

Систем за лична заштита (СЛЗ)

- Носете соодветна облека, работни чевли со ѓон против лизгање и долги пантолони. Не вклучувајте ја машината со боси нозе или отворени сандали. Носете заштитни слушалки за слухот.
- Не носете марами, наметки, ремени, бразлетни, облека со лелеави делови или со врвки и врски и слични додатоци што висат или се долги и би можеле да се закачат за машината или за предмети и материјали кои се производ на работата.
- Соодветно приберете ја косата доколку е долга.

Област за работа/машина

- .Проверете ја темелно целата површина за работа и отстранете сè што би можело да биде исфрлено од машината и да ги оштети уредот за сечење/ротирачки делови (камења, гранки, железни остатоци, коски, итн.)..

Мотор со согорување: гориво

⚠ **ОПАСНОСТ**! Горивото е лесно запаливо.

- Конзервирајте го горивото во соодветни контејнери за таа намена, на безбедно место, подалеку од извор на топлина или отворен оган.
- Не оставајте на контејнерите остатоци од трева или лисја
- Не оставајте го контејнерот на дофат на деца.
- Не пушете додека полните или дополнувате гориво и секојпат кога работите со горивото.
- Дополнувајте гориво со инка и на отворено.
- Избегнувајте да ги вдишувате испарувањата од горивото.
- Никогаш не отворајте го капачето на резервоарот или не дополнувајте гориво додека моторот работи или е уште загреан.
- Полека отворете го капачето на резервоарот оставајќи внатрешниот притисок постепено да испари.
- Не приближувајте извори на отворен оган до резервоарот за да ја проверите содржината.
- Ако се истури гориво, немојте да го палите моторот, туку прво отстранете ја машината од местото на истурање и избегнувајте палење на оган додека не не испари целото истурено гориво.
- Веднаш исчистете го секој остаток од истуреното гориво од машината или од местото на истурање.
- Секогаш докрај затворајте го капачето на резервоарот и на садовите со со гориво.
- Не палете ја повторно машината на место каде се долевало гориво; Вклучувањето на моторот треба да се одвива на најмалку 3 метри оддалеченост од местото каде се извршило полнењето на горивото.
- Избегнувајте контакт на горивото со делови од облеката и, доколку тоа се случи, пресоблечете се пред да го запалите моторот.

2.3 ВО ТЕКОТ НА РАБОТАТА

Област за работа

- Не палете го моторот во затворен простор каде може да се соберат опасни јаглерод моноксидни гасови. Операциите за палење треба да се изведат на отворено или во простор којшто добро се проветрува. Запомнете дека издувните гасови се отровни.
- Кога ја палите машината, не насочувајте го придушувачот, а со тоа и издувните гасови кон запаливи материи.
- Не користете ја машината во средина каде постои ризик од експлозија, во присуство на запаливи материи, гасови или нечистотија. Електричните контакти или механичките делови може да генерираат искри кои може да ги запалат правот или испарувањата.
- Работете само на дневна светлина или при добро вештачко осветление и при услови на добра видливост.
- Оддалечете ги лицата, децата и животните од областа за работа. Неопходно е децата да бидат под надзор на друго возрасно лице.
- Избегнувајте да работите на мокра трева, кога врне и кога ризик од временска непогода, особено грмотевици.
- Обрнете особено внимание на нерамнините на теренот (грутки, канали), закосувањата, сокриени опасности и на присуството на дадени опасности коишто може да ја попречат видливоста.
- Обрнете особено внимание во присуство на стрмнини, дупки или препреки. Машината може да се преврти ако едното тркало поминува преку раб или ако работ е закосен.
- Работете секогаш надолжно во однос на косината, во правец нагоре/надолу, но никогаш попреку внимавајќи при тоа на менувањето на правецот одржувајќи правилна потпора и да избегнувате тркалата да удираат на пречки (камења, гранки, корења и сл.) со што може да се предизвика странично лизгање, превртување или загуба на контролата врз машината.

• Внимавајте на сообраќајот кога машината се користи во близина на пат.

Однесување
• Обрнете внимание кога одите во рикверц или наназад. Погледнете зад неа пред и при движење наназад за да обезбедите дека нема никакви пречки.
• Никогаш не трчајте, туку одете.
• Избегнувајте да ја влечете тревокосачката.
• Секогаш држете ги рацете и нозете подалеку од уредот со сечивото, особено при палење на моторот и додека работите со машината..
• Внимание: делот со сечивото продолжува да се врти уште неколку секунди откако ќе се исклучи или откако ќе го изгаснете моторот.
• Секогаш стојте оддалечено од отворот за празнење.
• Исклучете го уредот со сечивото.
  – При менување на локацијата на работа
  – При преминување на терени каде нема трева
• Исклучете го уредот со сечивото, застанете го моторот, извадете го капачето на свеќичката и извадете го клучот за палење (ако има):
  – Секојпат кога машината ја оставате без надзор;
• ⚠ Во случај на дефект или инциденти во текот на работата, веднаш исклучете го моторот и оддалечете ја машината внимавајќи да не предизвикате други оштетувања. Во случај на инцидент со лична повреда или повреда на трето лице, пристапете веднаш кон постапката за давање најсоодветна прва помош за дадената состојба и обратете се во соодветен центар за здравствена заштита за неопходно лекување. Отстранете ги темелно сите остатоци од косењето што може да предизвикаат дефект или повреди на лица или животни ако останат незабележано во машината.
• ⚠ Дадените нивоа за бучава и вибрации во ова упатство се максимални вредности при употреба на машината. Употребата на елемент за косење којшто не е стабилен, движењето со преголема брзина, неодржувањето на машината, значително влијаат врз емисијата на бучава или вибрации. Затоа, неопходно е да применувате заштитни мерки за да елиминирате можни оштетувања заради зголемена бучава или значителни вибрации. Редовно одржувајте ја машината, носете слушалки против бучава и правете паузи во работата.

Ограничување при употреба
• Не користете ја машината никогаш кога има оштетени делови, ако недостасуваат или не се правилно поставени (вреќата за собирање, заштитата на страничниот испуст, заштитата на задниот испуст).
• Не користете ја машината ако дополнителната/помошната опрема не се поставени на дадените точки.
• Не исклучувајте, дезактивирајте, вадете ги манометарот и безбедносните системи/микропрекинувачи.
• Не менувајте ги регулациите на моторот и не доведувајте го моторот во голем режим на работа. Ако моторот почне да работи со прекумерен број на вртежи, ризикот од лични повреди се зголемува.
• Не изложувајте ја машината на непотребни сили и не користете мала машина за изведување тешки работи; адекватно користење на машината го намалува ризикот и го подобрува квалитетот на работата.

2.4 ОДРЖУВАЊЕ, ОДЛАГАЊЕ И ТРАНСПОРТ

Редовно одржувајте и правилно одложете ја машината за да ја одржите безбедноста на машината и нивото на работа.

⚠ ***Не користете ја машината со користени или оштетени делови. Оштетените или дефектните делови треба да се заменат, никогаш да не се поправаат. Користете само оригинални резервни делови: употребата на делови коишто не се оригинални и/или несоодветно поставени може да доведат до инциденти или лични повреди, а со тоа се ослободува производителот од секоја обврска или одговорност.***

Одржување
• За да го намалите ризикот од пожар, редовно проверувајте дали има пролеано масло и/или гориво.
• Во текот на операциите за регулирање на машината, обрнете внимание и избегнувајте прстите да ви се наоѓаат заглавени во уредот со сечивото во движење и фиксните делови на машината.

Одлагање
• Никогаш не чувајте ја машината со гориво во резервоарот во просторија каде испарувањата од горивото може да допрат до отворен пламен, искра или до извор на топлина.
• За намалување на ризикот од оган, не оставајте полни контејнери во затворен простор.

Движење и транспорт
• Кога ја носите машината со возило:
  1. Носете ја машината со изгаснат мотор без можност да се вклучи, ангажирајќи соодветен број лица.
  2. Затворете го доводот за гориво (ако е предвидено).
  3. Поставете ја на начин да не претставува опасност за никого.
  4. Цврсто блокирајте ја во текот на транспортот со јажиња или синџири за да избегнете превртување и можно оштетување и истекување на горивото.

2.5 ЗАШТИТА НА ЖИВОТНАТА СРЕДИНА

Заштитата на животната средина треба да се извршува релевантно и приоритетно при употреба на машината во корист на граѓанските погодности и на просторот во кој живееме.
• Избегнувајте појава на елементи што го нарушуваат непосредното опкружување. Користете ја машината само во разумно време (не многу рано наутро и доцна навечер кога може да ги вознемирите луѓето).
• Доследно следете ги локалните закони за фрлање на амбалажата, маслата, горивото, акумулаторот, филтрите, делови во распаѓање или какви било елементи со штетно влијание врз животната средина. Овие отпадоци не смее да се фрлаат во ѓубре туку треба да се селектираат и однесат во соодветни собирни центри кои рециклираат материјали.
• Следете ги во целост локалните закони за фрлање на материјалите што се резултат на сечењето.

• При исфрлање од употреба, не оставајте ја машината каде било во природата, туку предајте ја во собирен центар во согласност со важечките локални закони.

3. ЗАПОЗНАЈТЕ ЈА МАШИНАТА

3.1 ОПИС НА МАШИНАТА И ПРЕДВИДЕНА УПОТРЕБА

Оваа машина е тревокосачка со оператор на нозе
Машината во основа се состои од мотор којшто придвижува уредот со сечивото со запци сместени во картер и има тркала и ракофат.

Операторот е во позиција да управува со машината и да ги вклучува главните команди држејќи се секогаш зад ракофатот и на безбедно растојание од ротирачкиот уред со сечивото. Оддалечувањето на операторот од машината предизвикува запирање на моторот и на ротирачкиот уред по неколку секунди.

3.1.1 Предвидена употреба

Оваа машина е дизајнирана и произведена за косење (и собирање) трева во градини и на тревни површини со опсег наведен кај капацитетот за косење што се спроведува во присуство на оператор којшто оди.

Општо, оваа машина може:
1. да ја коси тревата и да ја собира во вреќата за собирање,
2. да ја коси тревата и да ја распостила на земјата одзади,
3. да ја коси тревата и да ја исфрла странично (ако е предвидено)
4. да коси трева, да ја дроби и распостила врз теренот (ефект на "сечкање") - ако е предвидено).

Употребата на одредена дополнителна опрема којашто ја предвидел производителот како оригинална опрема и делови што се набавуваат засебно, дозволуваат да ја завршите оваа работа на различни работни начини, претставени во ова упатство и во упатството што се доставува со дадената дополнителна опрема.

3.1.2 Несоодветна употреба

Која и да е друга употреба,поинаква од горенаведените, може да претставува опасност и да предизвика повреди и штети за лица и/или предмети. Се отфрлаат при неправилна употреба (како пример, но не се ограничува на следното):
- транспорт на други лица, деца или животни со машината, кои може да паднат и да се здобијат со тешки повреди или да го попречат безбедното управување,
- при транспорт на машината,
- употреба на машината за влечење или буткање товар,
- вклучување на уредот со сечивото врз терени на кои нема трева,
- употреба на машината за собирање лисја или гранки,
- употреба на машината за порамнување ограда или за сечење вегетација што не е трева,
- употреба на машината од страна на повеќе луѓе.

ВАЖНО *Несоодветната употреба на машината доведува до отфрлање на гаранцијата и ја отфрла секоја одговорност на производителот, префрлувајќи ги на корисникот произлезените обврски предизвикани од повреди или оштетувањата лично или на трети лица.*

3.1.3 Вид на корисник

Оваа машина е наменета да ја користат корисници, т.е. оператори коишто не се професионалци. Наменета е за "домашна употреба".

ВАЖНО *Машината може да се користи само со оператор.*

3.2 ОЗНАКИ ЗА БЕЗБЕДНОСТ

На машината има симболи (сл. 2). Нивната задача е да го потсетуваат операторот на постапките што треба да ги следи внимателно и со задолжителни мерки за претпазливост.
Значење на симболите:

Внимание! Прочитајте го упатството пред да ја користите машината.

Предупредување! Никогаш не ставајте ги рацете или нозете во внатрешноста каде што е сместен уредот со сечивото. Извадете го капачето на свеќичката и прочитајте го упатството пред да изведувате какви било дејства за одржување или поправка.

Опасност! ТОддалечете ги луѓето што е можно подалеку од местото на работа кога ја користите машината..

Опасност! Никогаш не ставајте ги рацете или нозете во внатрешноста каде што е сместен уредот со сечивото.

ВАЖНО *Дадените етикети што се скинале или не се читливи, треба да се заменат. Побарајте нови етикети од соодветен центар или од овластениот сервисер.*

3.3 ЕТИКЕТА ЗА ИДЕНТИФИКАЦИЈА

Етикетата за идентификација ги содржи следните податоци (сл. 1):

1. Ниво на акустична моќност
2. Ознака за усогласеност со CE
3. Година на производство
4. Вид тревокосачка
5. Серискиброј
6. Име и адреса на производителот
7. Код на производ
8. Номинална моќност и максимална брзина на работата на моторот
9. Тежина во кг.

Запишете ги податоците за идентификација за машината на соодветните места на дадената етикета од внатрешната страна на капакот.

ВАЖНО *Користете ги дадените податоци за идентификација секојпат кога контактирате со овластен центар.*

ВАЖНО *Примерот за изјавата за усогласеност се наоѓа на последната страница во упатството.*

3.4 ГЛАВНИ ДЕЛОВИ

Машината се состои од следните главни делови коишто соодветствуваат на следните функции (сл.1):

- **A.** **Шасија**: картер што го содржи уредот со ротирачкото сечиво.
- **B.** **Мотор**: обезбедува движење на уредот со сечивото и движење на тркалата.
- **C.** **Уред со сечиво**: соодветен елемент за косење на тревата.
- **D.** **Заштита за задниот испуст**: е безбедносна заштита и спречува дадени собрани предмети со уредот со сечивото да се отфрлат далеку од машината.
- **E.** **Заштита за заден испуст**: покрај функцијата за исфрлање одзади на тревата врз теренот, има и безбедносен елемент којшто спречува дадени собрани предмети со уредот со сечивото да се отфрлат далеку од машината.
- **F.** **Заштита на страничен испуст (ако има)**: безбедносен уред којшто спречува дадени собрани предмети со сечивото да се отфрлат далеку од машината.
- **G.** **Дефлектор со страничен испуст (ако има)**: покрај функцијата за странично исфрлање на тревата врз теренот, има и безбедносен елемент којшто спречува дадени собрани предмети со уредот со сечивото да се отфрлат далеку од машината.
- **H.** **Вреќа за собирање**: покрај функцијата за собирање на покосената трева, има и безбедносен елемент којшто спречува дадени собрани предмети со уредот со сечивото да се отфрлат далеку од машината.
- **I.** **Рачофат**: местото за работа на операторот. Нејзината должина овозможува операторот секогаш да го одржува безбедното растојание од уредот со ротирачкото сечиво во текот на работата.
- **J.** **Рачка за сопирање на моторот / уред со сечиво**: е рачка којашто овозможува палење и застанување на моторот и истовремено го вклучува/исклучува уредот со сечивото.
- **K.** **Рачка за активирање на погонот**: е рачка кога го активира преносот за движење на тркалата и овозможува движење на машината.

4. МОНТИРАЊЕ

⚠ Безбедносните одредби што треба да ги следите се дадени во поглавје 2. Строго придржувајте се до тие упатства за да избегнете сериозни ризици или опасности.

За потребите на складирање и транспорт, одредени компоненти на машината веројатно не се монтирани во фабриката, туку треба да се монтираат по вадење на амбалажата следејќи ги следните упатства.

⚠ Распакувањето и целата монтажа треба да се извршат на цврста и рамна површина со доволно простор за поместување на машината и на амбалажата користејќи секогаш соодветни алати. Не користете ја машината пред да завршите со сите постапки наведени во поглавјето "МОНТИРАЊЕ".

4.1 ДЕЛОВИ ЗА МОНТИРАЊЕ

Пакувањето ги содржи деловите за монтажа.

4.1.1 Распакување

1. Отворете го пакувањето внимателно за да не ги расфрлите деловите.
2. Прочитајте ја документацијата во кутијата каде се наведени овие упатства.
3. Извадете ги од кутијата сите делови што не се монтирани.
4. Извадете ја машината од кутијата.
5. Фрлете ги кутијата и амбалажата согласно локалните одредби.

4.2 ПОСТАВУВАЊЕ НА ВРЕЌАТА

Вреќата е веќе закачена.
Проверете дали компонентите се правилно поставени (сл. 3.A).

4.3 ПОСТАВУВАЊЕ НА РАЧКАТА

Внимателно отворете ја рачката во положба за работа (сл. 4.A).

Вметнете го јажето за палење низ долните и горните спирали и зашрафете ја навртката (сл. 4.B).

5. КОМАНДИ ЗА КОНТРОЛА

5.1 РАЧКА ЗА РАЧНО ПАЛЕЊЕ

Овозможува рачно палење на моторот (сл. 5.A).

5.2 КОМАНДА ЗА ЕЛЕКТРИЧНО ПАЛЕЊЕ НА КОПЧЕ

ENGINE START Овозможува електрично палење на моторот (сл. 5.B).

5.3 КОМАНДА ЗА ЗАБРЗУВАЊЕ

Го регулира бројот на вртежи на моторот (сл. 6.A).
Позициите, посочени на табличката, значат:

1. **Целосен режим Треба да се користи секогаш кога работи машината.**

2. **Минимум -** се користи кога моторот е загреан во текот на фазите на запирање.

3. **"Мелењето" е активирано.** Се користи кога се пали студен мотор.

5.4 КОМАНДА ЗА МЕНУВАЊЕ БРЗИНИ

Менувачот на брзини дозволува регулација на брзината на движење (сл. 7.A).
Позициите, посочени на табличката, значат:

1. **Максимална брзина.**

2. **Минимална брзина.**

ВАЖНО *преминот од една во друга брзина треба да се изведе кога моторот е запален и погонот а активиран.*
Не допирајте ја командата за менувачот кога моторот е изгаснат. Оваа операција може да го оштети менувачот.

ЗАБЕЛЕШКА *ако машината не се движи кога командата е во позицијата «», доволно е да ја преместите рачката за командата на «» и веднаш потоа да ја поставите во позиција «».*

5.5 РАЧКА ЗА ЗАПИРАЊЕ НА МОТОРОТ / УРЕДОТ СО СЕЧИВОТО

Е рачка којашто овозможува палење и застанување на моторот и истовремено активирање/ исклучување на уредот со сечивото (сл. 8.A).

5.6 РАЧКА ЗА ВКЛУЧУВАЊЕ НА ПОГОНОТ

Го активира движењето на тркалата и дозволува движење на машината.

1. **Активиран погон.** Движењето на тревокосачката се одвива кога ќе ја притиснете рачката кон ракофатот (сл. 8.B). Тревокосачката престанува да се движи со пуштање на рачката.

ВАЖНО *Палењето на моторот треба да изведе со исклучен погон.*

ВАЖНО *за да избегнете оштетување на преносот, избегнувајте да ја влечете машината назад со вклучен погон.*

5.7 РЕГУЛАЦИЈА НА ВИСИНАТА НА КОСЕЊЕТО

Со подигање и спуштање на шасијата, тревата може да се коси на различни висини.

⚠ Изведувајте ја операцијата кога уредот со сечивото е во мирување.

- **Регулација на тип "I".**

Регулацијата на висината за косење се постигнува со притискање на копчето (сл. 9.A) и со подигнување и спуштање на куќиштето со помош на ракофатот (сл.9.B) до саканата позиција.

• **Регулација на тип "II".**
Регулацијата на висината на косење се изведува со помош на соодветната рачка (сл. 9.C) којашто ја подигнува или спушта шасијата на сакана висина.

6. УПОТРЕБА НА МАШИНАТА

⚠ ***Безбедносните одредби што треба да ги следите се дадени во поглавје 2. Строго придржувајте се до тие упатства за да избегнете сериозни ризици или опасности.***

ВАЖНО *Погледнете го соодветното упатство во однос на работата на моторот и батеријата (ако има).*

6.1 ВОВЕДНИ ОПЕРАЦИИ

Пред да започнете со работа, неопходно е да спроведете серија контроли и операции за да обезбедите дека работата ќе се одвива на ефикасен начин и со максимална безбедност.

Ставете ја тревокосачката хоризонтално и стабилна на теренот.

6.1.1 Дополнување масло и гориво

ВАЖНО *Машината се доставува без масло во моторот и без гориво.*

Пред да ја користите машината, проверете дали има гориво и проверете го нивото на маслото (пасус 7.2; пасус 7.3). За начинот и мерките за претпазливост при полнењетона горивото и дополнување масло, следете ги дадените мерки дадени кај (пасус 7.2; пасус 7.3) и во упатството за моторот.

6.1.2 Подготовка на машината за работа

ЗАБЕЛЕШКА *оваа машина дозволува косење на тревникот на различни начини. Пред да започнете со работа, потребно е да ја поставите машината во правецот како што имате намера да косите.*

a. Поставување за косење и собирање на тревата во вреќата за собирање:

• **Тип "I":**
1. Вметнете ја вреќата за собирање како што е посочено на сликата (сл. 10.A). Поставете ги страничните крилца во водилките во основата на рачката (сл. 10.B) и свртете ја вреќата напред додека не слушнете звук на кликнување (сл. 10.C).

• **Тип "II"**
1. Подигнете ја заштитата за заден испуст (сл. 10.D) и прикачете ја правилно вреќата за собирање како што е посочено на сликата (сл. 10.E).

b. Подготовка за косење и заден испуст на тревата врз земјата:

• **Тип "I":**
1. Извадете ја вреќата за собирање,
2. Подигнете ја заштитата на задниот испуст (сл. 11.A) и закачете го дефлекторот за задниот испуст (сл. 11.C) во предвидените отвори, проверувајќи ја притоа стабилноста.
3. Кај моделите со страничен испуст: проверете дали заштитата со страничниот испуст (сл. 11.D) е спуштена.

За да го извадите дефлекторот од задниот испуст:
1. Подигнете ја заштитата на задниот испуст (сл. 11.A):
2. Подигнете го дефлекторот за задниот испуст закачувајќи го за отворите (сл. 11.C).

• **Тип "II"**
1. Извадете ја вреќата за собирање и проверете дали заштитата со задниот испуст (сл. 11.A) е стабилно спуштена.

c. Подготовка за косење и дробење на тревата (функција "дробење" - mulching):
1. Подигнете ја заштитата на задниот испуст (сл. 12.A) и вметнете го клинот на дефлекторот (сл. 12.B) во отворот за празнење.
2. Кај моделите со страничен испуст: проверете дали заштитата со страничниот испуст (сл. 11.D) е спуштена.

За да го извадите граничникот на дефлекторот:
1. Подигнете ја заштитата на задниот испуст (сл. 12.A):
2. Извлечете го клинот на дефлекторот (сл. 12.B).

d. Подготовка за косење и страничен испуст на тревата врз земјата:

1. Подигнете ја заштитата на задниот испуст (сл. 12.A) и вметнете го клинот на дефлекторот (сл. 12.B) во отворот за празнење.
2. Подигнете ја заштитата на страничниот испуст (сл. 13.A):
3. Вметнете го дефлекторот за страничниот испуст (сл. 13.E):
4. Затворете ја заштитата со страничниот излез (сл. 13.A) за да може да се блокира дефлекторот со страничниот испуст (сл. 13.E).

За да го извадите дефлекторот со страничен испуст:

1. Подигнете ја заштитата на страничниот испуст (сл. 13.A):
2. Закачете го дефлекторот за страничниот испуст (сл. 13.E):

За да го извадите граничникот на дефлекторот:

1. Подигнете ја заштитата на задниот испуст (сл. 12.A):
2. Извлечете го клинот на дефлекторот (сл. 12.B).

6.1.3 Регулација на висината на косењето

Регулирајте ја висината на косење како што е посочено во (пасус 5.7).

6.1.4 Регулација на висината на ракофатот

Висината на ракофатот се регулира на 3 различни позиции, означени со знак во основата на ракофатот (сл. 14.A). Ракофатот може одново да се свитка и во текот на работата.

⚠ ***Изведувајте ја операцијата кога уредот со сечивото е во мирување.***

Активирајте ги двете рачки на двете страни на ракофатот (сл. 14.B) за да ја смените висината на ракофатот и задржете ги во таа позиција. Внимателно донесете го ракофатот на саканата висина и пуштете ги рачките.

6.2 БЕЗБЕДНОСНИ КОНТРОЛИ

Спроведете ги следните безбедносни контроли и проверете дали резултатите соодветствуваат со даденото во табелата.

⚠ ***Секогаш проверувајте ги безбедносните контроли пред работа.***

6.2.1 Општи безбедносни контроли

Предмет	Резултат
Уред со сечивото	Не треба да е оштетен или изабен.
Заштита на задниот испуст, вреќата за собирање	интегрално Нема оштетувања. Правилно поставени.
Заштита на страничниот испуст, дефлекторот на страничниот испуст	интегрално Нема оштетувања. Правилно поставени.
Рачка за запирање на моторот / уредот со сечивото	Рачката за брзини треба да е во слободно движење, без примена на сила и при отпуштање треба да се врати автоматски и брзо во неутрална позиција;
Рачка на јажето за палење.	Јажето треба да биде цело.
Шрафови/навртки на машината и на уредот со сечивото	Добро зашрафени (не разлабавени)
Инсталација за горивото и поврзувања	Нема загуба.
Коло на маслото	Нема загуба. Нема оштетувања.
Капаче за свеќичката	Поврзано на самата свеќичка
Пробно возење	Нема чудни вибрации. Нема чудни звуци

6.2.2 Тест за работата на машината

Дејство	Резултат
Запалете ја машината (пасус 6.3)	Уредот со сечивото треба да се движи.
Активирајте ја рачката за погонот	Тркалата ја движат машината.
Пуштете ја рачката за погонот	Тркалата застануваат и четката престанува да се движи.
Пуштете ја рачката за запирање на моторот / уредот со сечивото	Моторот треба да се изгасне и уредот со сечивото треба да застане по неколку секунди.

⚠ ***Ако некој од резултатите не е ист како што е посочено во табелата, не ја користете машината! Однесете ја во овластен сервис на проверна и поправка.***

6.3 ПАЛЕЊЕ

ЗАБЕЛЕШКА *Вклучувајте ја на рамни површини, исчистени од препреки и висока трева.*

6.3.1 Модели со рачка за рачно палење

1. **Во случај на палење на студено**: поставете го забрзувачот во позиција на активиран "задушувач" (сл. 6.A) (ако има).
2. Повлечете ја рачката за запирање на моторот / уредот со сечивото кон ракофатот (сл. 15.A);

ЗАБЕЛЕШКА *Рачката за запирање на моторот/ уредот со сечивото мора да се држи повлечена за да се избегне застанување на моторот.*

3. Зафатете ја рачката за палење и запалете го моторот влечејќи го решително јажето за палење (сл. 15.B).
4. По палењето, донесете го забрзувачот во позиција на полн режим (ако има).

ЗАБЕЛЕШКА *Активирањето на командата за придушувачот кога моторот е топол може да ја замасти свеќичката и да доведе до неправилна работа на моторот.*

6.3.2 Модели со команда за електрично палење на копче

1. Ставете ја батеријата во соодветното место на моторот (сл. 16.A). (Следете ги дадените мерки што се дадени во упатството за употреба на моторот.)
2. Вметнете го безбедносниот клуч (ако има)(сл. 16.B).
3. Повлечетерачката за запирање на моторот / уредот со сечивото кон ракофатот (сл. 15.A).

ЗАБЕЛЕШКА *Рачката за запирање на моторот/ уредот со сечивото мора да се држи повлечена за да се избегне застанување на моторот.*

4. Притиснете го копчето за палење и држете го притиснато додека не се запали моторот. (сл. 16.D).

6.4 РАБОТА

ВАЖНО *Во текот на работата, секогаш одржувајте безбедно растојание од уредот со сечивото која се определува со должината на ракофатот.*

6.4.1 Косење трева

1. Започнете ги движењето и косењето во средина со трева.
2. Прилагодете ја брзината на движење и/ или подигнете ја висината за косење (пасус 5.7) согласно условите на тревникот(висина, густина, влажност на тревата) и на квалитетот на распостелената трева.

Во случај на "дробење" или задно исфрлање на тревата: секогаш избегнувајте да косите огромна количина на трева. Никогаш не косете повеќе од една третина од вкупната висина на едно поминување (сл. 17).

3. Изгледот на тревникот ќе има поубав изглед ако косењето се изведува секогаш на иста висина и наизменично во два правци (сл. 18)

Во случај на страничен испуст: се препорачува да се изврши преглед за да се избегне исфрлање на покосената трева на делот од тревникот што треба да се коси.

6.4.2 Совети за одржување убав тревник

Секој вид на присутна трева има различни карактеристики и може да бара различни режими на косење на тревникот. Прочитајте ги секогаш упатствата што се содржани на пакувањето на семето во однос на висината на косење во однос на условите на растење во пределот каде е посадена. Треба да се трудите поголемиот дел од тревата да е од ист вид и со едно или повеќе видови ливчиња. Ако ливчињата се покосат целосно, се оштетува тревникот и идното косење ќе биде многу тешко. Генерално, вреди да се следат следните упатства:

- многу ниско косење предизвикува корнење и проретчување на тревната површина со што останууваат "голи места",
- на лето, косењето треба да е највисоко за да се избегне исушување на теренот,
- не косете ја тревата кога е наводнувана. Тоа може да ја намали ефикасноста на уредот со сечивото врз тревата бидејќи ќе се лепи и ќе предизвика заглавување со залепена трева,
- во случај на делумно израсната трева, најдобро е прво да се искоси на најголема висина што ја дозволува машината, проследено со второ косење по два или три дена.

6.4.3 Вадење на вреќата за собирање

Кога вреќата за собирање (сл. 1.H) ќе се наполни, собирањето нема да биде ефикасно и звукот на машината се менува.

Во случај на вреќа за собирање со сигнализатор за содржината:

1. подигнато (a) = празно
2. спуштено (b) = полно

за време на работата, кога уредот со сечивото се движи, сигнализаторот е подигнат што посочува дека вреќатаза собирање ја собира покосена трева. Кога ќе се спушти, посочува дека вреќатаза собирање е полна и треба да се испразни.

За да ја извадите и испразните вреќата за собирање:

– Пуштете ја рачката на за запирање на моторот/уредот со сечивото и почекајте да се смири уредот со сечивото (пасус 6.5);

- **Само со вреќа од, тип "II":**
  – Подигнете ја заштитата на задниот испуст (сл. 10.D):

– Зафатете ги ракофатите и извадете ја вреќата за собирање држејќи ја исправено..

6.5 ЗАСТАНУВАЊЕ

За да ја исклучите машината:

1. Пуштете ја рачката за запирање на моторот / уредот со сечивото (сл. 19.A);
2. Застанете го уредот за сечивото.

⚠ ***Моторот може да е многу врел веднаш по гаснење. Не допирајте ги издувната цевка и околните делови. Постои опасност од опекотини.***

Застанете ја секогаш машината:
- при менување на локацијата за работа
- при минување на терени без трева
- секојпат кога наидувате на неизбежно издигнување или пречка
- пред да ја регулирате висината на косење
- секојпат кога ја вадите или поставувате вреќата за собирање
- секојпат кога го вадите или поставувате дефлекторот за задниот испуст (ако е предвидено).
- секојпат кога го вадите или поставувате дефлекторот за страничниот испуст (ако е предвидено).

6.6 ПО РАБОТАТА

1. Застанете ја машината (пасус 6.5).
2. Оставете моторот да се излади пред да се остави машината во која било просторија.
3. Исчистете ја машината (пасус 7.4).
4. Проверете дали деловите се разлабавени или оштетени. Ако е потребно, заменете ги оштетените делови и затегнете ги разлабавените шрафови и навртки.

ВАЖНО *Кај моделите со команда за електрично палење на копче, извадете го клучот (ако е предвидено) или батеријата секојпат кога ја оставате машината без надзор или ако не работите со неа.*

7. РЕДОВНО ОДРЖУВАЊЕ

7.1 ОПШТО

⚠ ***Безбедносните одредби што треба да ги следите се дадени во поглавје 2. Строго придржувајте се до тие упатства за да избегнете сериозни ризици или опасности.***

⚠ ***Пред да извршите каква било контрола, исчистете или интервенирајте кај одржувањето/регулацијата на машината:***
- ***застанете го моторот,***
- ***проверете дали сите делови што се движат се застанати целосно,***
- ***проверете дали моторот е соодветно изладен,***
- ***отстранете го капачето на свеќичката,***
- ***прочитајте ги соодветните упатства,***
- ***носете соодветна облека, работни чевли и заштитни очила.***

- Зачестеноста и висот на интервенција се дадени во "Табелата за одржување". Табелата го прикажува опсегот што ќе ви помогне при одржување на ефикасноста и безбедноста на машината. Во неа се прикажани главните интервенции и предвидените интервали за секоја од ставките. Извршете ја соодветната постапка пред првата појава.
- Употребата на резервни делови и дополнителна опрема коишто не се оригинални и/или не се правилно поставени, може да доведе до несакани ефекти врз работата и безбедноста на машината. Производителот ја отфрла сета одговорност во случај на штети, инциденти или повреди предизвикани од такви производи.
- Оригиналните резервни делови се набавуваат во сервисните центри или кај авторизираните застапници.

ВАЖНО *Сите работи за одржување и регулација коишто несе опишани во ова упатство треба да се извршат кај застапникот или во овластен сервис.*

7.2 ПОЛНЕЊЕ ГОРИВО

За да наполните гориво:
1. Одвртете го капачето за затворање на резервоарот и извадете го .
2. Ставете ја инката.
3. Наполнете гориво и извадете ја инката.
4. По полнењето, зашрафете го докрај капачето за горивото и исчистете ако ви се пролеало од него.

ЗАБЕЛЕШКА *Не полнете го резервоарот со гориво до грлото.*

ВАЖНО *Избегнувајте истурање бензин врз пластичните делови на моторот или врз самата машина за да се избегне оштетување и веднаш исчистете ја секоја трага од бензин ако тој случајно се излил. Гаранцијата не ги покрива оштетувањата на пластичните делови предизвикани од бензин.*

ЗАБЕЛЕШКА *Горивото испарува и не треба да се остава во резервоарот повеќе од 30 дена. Пред одложување на подолг период, оставете малку гориво во резервоарот со што ќе го завршите користењето (поглавје 9).*

7.3 КОНТРОЛА / ДОПОЛНУВАЊЕ МАСЛО ВО МОТОРОТ

За да обезбедите правилна работа и долготрајна употреба на машината, редовно менувајте го маслото во моторот согласно посочените периоди во упатството за употреба за овој мотор. Испуштањето на маслото од моторот може да се направи во специјализиран сервис или со извлекување преку грлото за полнење со помош на шприц, имајќи предвид дека работата ќе треба да се повтори неколку пати за да се испразни картерот во целост. Задолжително надополнете масло до посоченото ниво пред повторно да ја користите машината.

7.3.1 Контрола / надополнување

Постапка:
- Ставете ја машината на рамно за контролата.
- Исчистете околу оската. Одвртете и извадете ја. Исчистете го отворот.
- Вметнете ја оката докрај без да ја завртите.
- Повторно извадете ја. Проверете го нивото на масло.
- Надополнете ако нивото е под знакот за "MAX".

⚠ Не преполнувајте бидејќи тоа може да доведе до прегревање на моторот. Ако нивото е над знакот за "MAX", испуштете масло додека не го достигнете точното ниво.

7.4 ЧИСТЕЊЕ

Исчистете ја машината по секоја употреба следејќи ги следните упатства.

7.4.1 Чистење на машината

- По секое косење, исперете ја машината со вода. Отстранете ги остатоците од трева и кал што се наталожиле од внатрешната страна на куќиштето за да избегнете тие да предизвикаат потешкотии при подоцнежно палење.

Во случај на страничен или заден испуст: ако е поставен, треба да го извадите дефлекторот на испустот.

- Лакот од внатрешниот дел на куќиштето може да отпадне заради абразивното дејство на покосената трева. Во тој случај, треба спремно да интервенирате со премачкување лак против ’рѓосување за да се спречи создавање ’рѓа која го кородира металот.
- Секогаш проверувајте дали отворите за вентилација се ослободени од остатоци од косењето.
- Не користете абразивни течности за чистење на куќиштето.
- За намалување на ризикот од запалување, одржувајте ги тревокосачката и машината, а особено моторот од остатоци од трева, листови и прекумерно масло.
- Во случај кога треба да се пристапи до долниот дел, закосете ја машината само на страната како што е прикажано во упатството за моторот следејќи ги соодветните упатства, уверувајќи се дека машината е стабилна пред да започнете со каква било интервенција. Кај моделите кај кои има предвидено страничен испуст, треба да се извади дефлекторот на испустот (ако е поставен - видете 6.1.2.d).

7.4.2 Внатрешно миење

Извадете ја вреќата за собирање.

1. Составете го садот со вода на соодветното место (сл. 20.A);
2. Поставете ја висината на косење во најниска позиција.
3. Стојте секогаш зад ракофатот на тревокосачката..
4. Запалете го моторот.

7.4.3 Чистење на вреќата

1. Испразнете ја вреќата за собирање,
2. Протресете ја за да ги исчистете остатоците тревата и земјата,
3. Исперете и исплакнете ја и оставете ја да се исуши бргу.

7.5 НАВРТКИ И ШРАФОВИ ЗА ФИКСИРАЊЕ

Сите завртки, навртки и лостови одржувајте ги соодветно зацврстени за да сте сигурни дека косачката е безбедна за работа.

7.6 АКУМУЛАТОР

Батеријата се доставува со модели со команда за електрично палење на копче. Во однос на упатствата коишто се однесуваат на автономијата, полнењето, одлагањето и одржувањето на батеријата, следете ги упатствата коишто се дадени во упатството за моторот.

8. ВОНРЕДНО ОДРЖУВАЊЕ

8.1 УРЕД СО СЕЧИВОТО

Уредот со сечивото не е доволно наострен и ја кине тревата така што тревникот пожолтува.

⚠ Не допирајте го уредот со сечивото ако не сте ја изгаснале машината и ако не сте го извадиле клучот и ако уредот со сечивото не е застанат докрај.

⚠ Сите операции што се поврзани со уредот со сечивото (вадење, острење, изедначување, поправка, повторно ставање и/или замена) се одговорни работи и изискуваат специфична компетентност покрај соодветни алати. Од безбедносни причини, истите треба секогаш да ги извршува специјализиран сервисен центар.

⚠ Заменувајте го секогаш уредот со сечивото ако е оштетен, изабен или истрошен, заедно со соодветните шрафови за да ја одржите рамнотежата.

ВАЖНО *Секогаш користете оригинални уреди со сечива, дадени со код во табелата "Технички податоци".*

Заради развојот на производот, уредите со сечивото наведени во табелата "Технички податоци" треба со време да се заменат со други со соодветни карактеристики за замена и функционална безбедност.

8.2 РЕГУЛИРАЊЕ НА КАБЕЛОТ НА МЕНУВАЧОТ

Оваа регулација е неопходна кога рачката (сл. 21.A) не сака да се задржи во позиција «».

ВАЖНО *Регулацијата треба да се направи кога моторот е изгаснат.*

Со рачката (сл. 21.A) во позиција «», свртете го регистарот (сл. 21.B) за кабелот во правецот посочен со стрелката до соодветното затегнување кога рачката се задржува во дадената позиција.

9. ОДЛОЖУВАЊЕ

Кога машината треба да се одложи:

1. Испразнете го резервоарот на отворено и кога моторот е студен.
2. Вклучете го моторот и одржувајте го во минимален режим на работа сè додека не се изгасне за да го потроши целото гориво што останало во карбураторот.
3. Оставете го моторот да се излади.
4. Отстранете го капачето на свеќичката, (сл. 22)
5. Исчистете ја темелно машината.
6. Проверете дали на машината има оштетувања. Ако е потребно, контактирајте со овластен сервисен центар.
7. Одложете ја машината:
   - во сува просторија
   - и засолнета од ложи временски услови
   - по можност покриена со прекривка
   - и на место надвор од дофатот на децата,
   - уверувајќи дека сте ги тргнале клучевите и опремата што ја користевте при одржувањето.

Во моментот кога машината треба да се стави во функција, поставете ја како што е посочено во поглавјето "6. Употреба на машината".

10. ДВИЖЕЊЕ И ТРАНСПОРТ

Секојпат кога е потребно движење, подигнување, транспорт или закосување на машината:

- застанете го моторот,
- проверете дали сите делови што се движат се застанати целосно,
- носете заштитни ракавици,
- фатете ја машината на места кои нудат сигурен зафат, имајќи ја предвид нејзината тежина и распределба на истата,
- ангажирајте соодветен број луѓе во согласност со тежината на машината и карактеристиките на средството за транспорт или за местото на кое треба да се донесе или земе истата,
- проверете дали кога работи машината, нема знаци на оштетувања или дефекти.

За време на транспорт:

- обезбедете ја соодветно машината со помош на јажиња или синџири,
- поставете ја на начин да не претставува опасност за никого,

11. ПОМОШ И ПОПРАВКА

Ова упатство ги претставува сите неопходни индикации за управување со машината и за правилно одржување што ги извршува корисникот. Сите интервенции за регулација и одржување што не се опишани во ова упатство треба да ги спроведе застапникот или специјализиран сервисен центар бидејќи знаат како и ги имаат неопходните инструменти со коишто работата ќе се заврши правилно, земајќи го во предвид првобитниот степен на безбедност и условите на машината. Сите операции што се изведени на несоодветен начин и од неквалификувани лица придонесуваат да се изгуби секоја форма на гаранција и секој облик на обврска на производителот.

- Само овластените сервиси за помош може да ги извршуваат поправките и одржувањето што се под гаранција.
- Овластените сервисни центри користат само оригинални резервни делови. Оригиналните резервни делови и дополнителна опрема се специјално дизајнирани за машината.
- Резервните делови и дополнителната опрема коишто не се одобрени, употребата на резервни делови и дополнителна опрема коишто не се оригинални ја нарушуваат безбедноста на машината и го ослободува производителот од секоја обврска или одговорност.
- Препорачуваме да ја однесете машината во овластен сервисен центар секојпат кога треба да се работи на одржување, поправка или проверка на безбедносните уреди.

12. ОПСЕГ НА ГАРАНЦИЈАТА

Гаранцијата ги покрива сите штети на материјалите и производството. Корисникот треба внимателно да ги следи сите упатства кои се дадени до приложената документација.
Гаранцијата не ги покрива штетите настанати затоа што:

- Не сте се запознале со приложената документација.
- Не сте внимателни.
- Употребата и монтирањето не се правилни или конзистентни.
- Се користат резервни делови коишто не се оригинални.
- Се користи дополнителна опрема која не е одобрена ниту доставена од производителот.

Гаранцијата не покрива и:

- нормално абење на потрошните материјали како што се ремените на преносот, светлата, тркалата, навртките и јажињата.
- Нормално абење.
- Мотори. Опфатени се со гаранцијата на производителот на моторот под одредени услови и состојби.

Купувачот е заштитен со соодветните државни закони. Правата на купувачот кои се предвидени во дадените државни закони на ниеден начин не ја лимитираат оваа гаранција.

13. ТАБЕЛА ЗА ОДРЖУВАЊЕ

Полињата од страна ви дозволуваат да ги прибележите датумот или часовите на работа кога била направена интервенцијата.

Интервенција	Период (час)	Сработено (датум или час)					Забелешка
МАШИНА							
Безбедносни контроли / проверка на командите	Пред секоја употреба						пасус 6.2
Проверка на заштитите на задниот испуст / страничниот испуст. Проверка на вреќата за собирање, дефлекторот и на станичниот испуст.	Пред секоја употреба						пасус 6.1.2
Општо чистење и контрола	На крајот на секоја употреба						пасус 7.3
Проверка на можни оштетувања на машината. Ако е потребно, контактирајте со овластен сервисен центар.	На крајот на секоја употреба						-
Контрола на сите спојки	На крајот на секоја употреба						пасус 7.4
Регулирање на кабелот на менувачот	**						пасус 8.2
Проверете ги фиксирањето и изабеноста на уредот со сечивото	Пред секоја употреба						пасус 8.1
Замена на уредот со сечивото	-						пасус 8.1 ***
МОТОР							
Контрола/дополнување гориво	Пред секоја употреба						пасус 7.2 *
Контрола / дополнување масло во моторот	Пред секоја употреба						пасус 7.3 *
Контрола и чистење на филтерот за воздух	*						*
Контрола и чистење на контактите на свеќичката	*						*
Замена на свеќичката	*						*
Полнење на батеријата	*						пасус 7.6 *

* Проверете во упатството за моторот.

** Операции што треба да се спроведат при правите знаци на лоша работа.

*** Работа што треба да ја изведе застапникот или специјализиран центар за сервисирање

14. НЕСООДВЕТНА РАБОТА

НАЈДЕНА	МОЖНА ПРИЧИНА	РЕШЕНИЕ
1. Моторот не се пали или пак не може да се стави во движење	Процедурата на палење не е правилна	Следете го упатството (видете поглавје 6.3)
	Нема масло или гориво во моторот.	Направете контрола на нивоата на маслото и горивото.
	Свеќичката е нечиста или оддалеченоста меѓу електродите не е точна	Проверете ја свеќичката (погледнете во упатството за моторот).
	Филтерот за воздух е затнат	Исчистете и/или заменете го филтерот (погледнете во упатството за моторот).
	Проблеми со согорување	Контактирајте со овластен сервисен центар
	Бензинот не е испразнет од косачката на крајот на минатата сезона. Пловката е веројатно блокирана.	Погледнете во упатството за моторот и обратете се кај овластениот сервисер.
2. Моторот работи неправилно, нема моќ врз оптоварувањето или застанува во текот на работата	Филтерот за воздух е затнат	Исчистете и/или заменете го филтерот (погледнете во упатството за моторот).
	Свеќичката е нечиста или оддалеченоста меѓу електродите не е точна	Проверете ја свеќичката (погледнете во упатството за моторот).
	Проблеми со согорување	Контактирајте со овластен сервисен центар
3. Задушување на моторот	Рачката за рачно палење е активирана неколку пати со вклучен стартер,	Проверете во упатството за моторот.
	Рачката за рачно палење е активирана неколку пати со извадена свеќичка.	Ставете го капачето на свеќичката и обидете се да го запалите моторот. (Проверете во упатството за моторот.)
4. Искосената трева веќе не се собира во вреќата за собирање	Уредот со сечивото наишол на стран предмет и предизвика контраудар	Застанете го моторот и откачете го капачето на свеќичката; Проверете дали има оштетувања и Контактирајте со сервисен центар за замена на уредот со сечивото. (пасус 8.1)
	Внатрешноста на шасијата е извалкана.	Исчистете ја внатрешноста на шасијата за да го олесните исфрлањето на тревата кон вреќата за собирање (пасус 7.3.1)
5. Неправилно косење трева	Уредот со сечивото не е добро поставен	Контактирајте со сервисен центар за да го наострите или замените уредот со сечивото.
6. Има бучава и/или прекумерни вибрации во текот на работата	Оштетување или разлабавени делови Оската на уредот на сечивото е излезена од лежиштето.	Запрете ја машината и извадете го кабелот од свеќичката (сл. 22) Проверете дали има оштетувања Проверете дали деловите се разлабавени и затегнете ги Извршете ги проверките, замените или поправките во авторизиран центар.
	Фиксирањето на уредот со сечивото е разлабавено или уредот со сечивото е оштетен	Застанете го моторот и откачете го капачето на свеќичката; Контактирајте со сервисниот центар за проверка, замена или поправка (пасус 8.1)

Контактирајте со застапникот за помош ако проблемите опстојуваат откако сте ги направиле горепосочените операции.

15. ДОПОЛНИТЕЛНА ОПРЕМА ПО ИЗБОР

15.1 КОМПЛЕТ ЗА "МЕЛЕЊЕ"

Ја дроби ситно покосената трева и ја распределува врз тревникот, што е алтернатива за косење во вреќата за собирање (кај машини каде е предвидено истото) (сл. 23).

NL

LET OP!: VOORALEER DE MACHINE TE GEBRUIKEN, DIENT MEN DEZE HANDLEIDING AANDACHTIG TE LEZEN. Bewaren voor toekomstige behoeften.

INHOUDSOPGAVE

1. ALGEMEEN 1
2. VEILIGHEIDSVOORSCHRIFTEN 2
   - 2.1 Training 2
   - 2.2 Voorafgaande werkzaamheden 2
   - 2.3 Tijdens het gebruik 2
   - 2.4 Onderhoud, stalling en vervoer 3
   - 2.5 Bescherming van de omgeving 3
3. LEER DE MACHINE KENNEN 4
   - 3.1 Beschrijving machine en beoogd gebruik 4
   - 3.2 Veiligheidssignalen 4
   - 3.3 Identificatielabel 4
   - 3.4 Belangrijkste onderdelen 5
4. MONTAGE 5
   - 4.1 Onderdelen voor de montage 5
   - 4.2 Montage van de zak 5
   - 4.3 Montage van de steel 5
5. BEDIENINGSELEMENTEN 5
   - 5.1 Handvat voor handmatige start 5
   - 5.2 Elektrisch startcommando met toets 5
   - 5.3 Versnellingsknop 6
   - 5.4 Commando snelheidsregelaar 6
   - 5.5 Hendel rem motor / snij-inrichting 6
   - 5.6 Bedieningshendel aandrijving 6
   - 5.7 Afstelling van de maaihoogte 6
6. GEBRUIK VAN DE MACHINE 6
   - 6.1 Voorafgaande werkzaamheden 6
   - 6.2 Veiligheidscontroles 7
   - 6.3 Starten 8
   - 6.4 Het werk 8
   - 6.5 Stoppen 9
   - 6.6 Na het gebruik 9
7. GEWOON ONDERHOUD 9
   - 7.1 Algemeen 9
   - 7.2 Brandstof bijvullen 10
   - 7.3 Controle / bijvullen motorolie 10
   - 7.4 Reiniging 10
   - 7.5 Moeren en schroeven voor bevestiging 10
   - 7.6 Accu 10
8. BUITENGEWOON ONDERHOUD 11
   - 8.1 Snij-inrichting 11
   - 8.2 Regeling van de kabel van de regelaar 11
9. STALLING 11
10. HANTERING EN TRANSPORT 11
11. ASSISTENTIE EN HERSTELLINGEN 11
12. GARANTIEDEKKING 12
13. TABEL ONDERHOUD 12
14. PROBLEMEN IDENTIFICATIE 13
15. OP AANVRAAG LEVERBARE ACCESSOIRES 14
    - 15.1 Kit voor "mulching" 14

1. ALGEMEEN

1.1 HOE DE HANDLEIDING LEZEN

In de tekst van de handleiding worden enkele paragrafen, die gegevens van bijzonder belang bevatten met betrekking tot de veiligheid of de werking, gekenmerkt door diverse symbolen die de volgende betekenis hebben:

OPMERKING *of* **BELANGRIJK** *verstrekt nadere gegevens of andere elementen ter aanvulling op hetgeen daarvoor vermeld is, om te voorkomen dat de machine beschadigd wordt of dat er schade veroorzaakt wordt.*

Het symbool ⚠ wijst op een gevaar. Veronachtzaming van de waarschuwing leidt tot mogelijke persoonlijke letsels of letsels aan anderen en/of schade.

De paragrafen die aangegeven zijn met een grijze stippen-boord wijzen op optionele kenmerken die niet aanwezig zijn op alle modellen die in deze handleiding beschreven zijn. Controleer of het kenmerk aanwezig is op het model in kwestie.

De aanwijzingen "voor", "achter", "rechts" en "links" hebben betrekking op de zithouding van de bestuurder.

1.2 REFERENTIES

1.2.1 Afbeeldingen

De afbeeldingen in deze gebruiksaanwijzingen zijn genummerd 1, 2, 3 enz.
De onderdelen die op de afbeeldingen zijn aangegeven, zijn gekentekend met de letters A, B, C enz.
Een verwijzing naar het onderdeel C in afbeelding 2 wordt aangegeven met de tekst: "Zie afbeelding 2.C" of eenvoudigweg "(afb. 2.C)".
De afbeeldingen zijn indicatief. De effectieve delen kunnen wijzigen ten opzichte van wat aangegeven is.

1.2.2 Titels

De handleiding is onderverdeeld in hoofdstukken en paragrafen. De titel van de paragraaf "2.1 Training" is een ondertitel van "2. Veiligheidsvoorschriften". De verwijzingen naar titels of paragrafen zijn aangegeven met de afkorting hfdst. of par. en het desbetreffend nummer. Voorbeeld: "hfdst. 2" of "par. 2.1".

2. VEILIGHEIDSVOORSCHRIFTEN

2.1 TRAINING

⚠ Zorg dat u vertrouwd raakt met de bedieningsknoppen en in staat bent de machine op de juiste wijze te gebruiken. Leer de motor snel af te zetten. Het niet in acht nemen van de voorschriften en instructies kan brand en/of ernstige letsels veroorzaken.

- Laat nooit toe dat de machine gebruikt wordt door kinderen of door personen die niet vertrouwd zijn met deze aanwijzingen. De minimale leeftijd van de gebruiker kan landelijk gereglementeerd zijn.
- Gebruik de machine nooit indien de gebruiker vermoeid of onwel is, of indien hij geneesmiddelen, drugs, alcohol of andere stoffen ingenomen heeft die een negatieve invloed kunnen hebben op zijn reactievermogen en aandacht.
- Vervoer geen kinderen of andere passagiers.
- Denk eraan dat de persoon die de machine bedient of de gebruiker aansprakelijk is voor ongevallen en onvoorziene gebeurtenissen die personen of hun eigendommen kunnen overkomen. Het valt onder de verantwoordelijkheid van de gebruiker om de risico's, die het terrein waarop hij moet werken met zich mee kan brengen, te beoordelen en om alle nodige voorzorgsmaatregelen te treffen met het oog op zijn eigen veiligheid en die van anderen, met name op hellingen, hobbelige, gladde of instabiele terreinen.
- Indien men de machine aan derden wil geven of lenen, moet men zich ervan verzekeren dat de gebruiker de gebruiksaanwijzingen in dit handboek doorneemt.

2.2 VOORAFGAANDE WERKZAAMHEDEN

Persoonlijke beschermingsmiddelen (PBM)

- Draag geschikte kledij, stevige werkschoenen met antislipzolen en een lange broek. Bedien de machine niet met blote voeten of met open sandalen. Draag gehoorsbeschermingen.
- Draag geen sjaal, hemd, halsketting, armbanden, kledij met losse delen, of met bandjes of dassen of andere hangende of wijde accessoires die vastgegrepen kunnen worden door de machine of voorwerpen en materiaal aanwezig op de werkplaats.
- Lang haar wordt zorgvuldig bijeengebonden.

Werkzone / Machine

- Controleer grondig de hele werkzone en verwijder alles wat van door de machine weg zou kunnen uitgestoten worden of de snij-inrichting/draaiende organen zou kunnen beschadigen worden (keien, takken, ijzerdraad, beenderen, enz.).

Benzinemotoren: brandstof

⚠ **GEVAAR**! De brandstof is zeer ontvlambaar.

- Bewaar de brandstof in speciale houders die daarvoor gehomologeerd zijn, op een veilige plaats, uit de buurt van warmtebronnen of naakte vlammen.
- Zorg ervoor dat de houders vrij blijven van resten gras, bladeren of een overdreven hoeveelheid vet.
- De recipiënten moeten buiten het bereik van kinderen bewaard worden.
- Rook niet tijdens het tanken of het bijvullen van brandstof of elke keer wanneer men met de brandstof werkt.
- Gebruik een trechter om brandstof bij te vullen, en doe dit enkel in de open lucht.
- Vermijd inademing van de dampen van de brandstof.
- Als de motor aanstaat of warm is mag u geen brandstof toevoegen of de dop van de benzinetank afdraaien.
- Open de dop van het reservoir langzaam om de interne druk geleidelijk aan af te laten.
- Breng geen vlammen nabij de opening van het reservoir om de inhoud ervan te controleren.
- Als u brandstof gemorst hebt, mag u de motor niet starten maar dient u de machine uit de buurt van de plek waar u de brandstof gemorst hebt te brengen en voorkomen dat er brand ontstaat. U dient te wachten totdat de brandstof verdampt is en de dampen opgelost zijn.
- Reinig onmiddellijk elk spoor van brandstof dat op de machine of op de grond gelekt is.
- Draai de dop altijd weer goed op het brandstofreservoir en op de houder van de brandstof.
- Start de machine nooit op de plaats waar de brandstof bijgevuld werd; de motor moet steeds gestart worden op een afstand van minstens 3 meter van de plaats waar de brandstof bijgevuld werd.
- Zorg ervoor dat de brandstof niet in aanraking komt met de kledij en trek in ieder geval steeds nieuwe kleren aan vooraleer de motor op te starten.

2.3 TIJDENS HET GEBRUIK

Werkzone

- Schakel de motor niet aan in gesloten ruimtes, waar er zich gevaarlijke koolstofmonoxidedampen kunnen vormen. De machine dient altijd in de open lucht of in een goed geventileerde ruimte gestart te worden! Denk er altijd aan dat de uitlaatgassen giftig zijn!
- Richt, tijdens het opstarten van de machine, de geluiddemper en dus de uitlaatgassen nooit naar ontvlambare materialen.
- Gebruik de machine niet in omgevingen met gevaar op ontploffing, in aanwezigheid van ontvlambare vloeistoffen, gas of stof. Elektrische contacten of mechanische wrijvingen kunnen vonken veroorzaken die het stof of de dampen kunnen doen ontbranden.
- Enkel bij daglicht of met goed kunstmatig licht en bij goede zichtbaarheid reinigen.
- Verwijder personen, kinderen en dieren uit de werkzone. De kinderen moeten onder toezicht van een andere volwassene staan.
- Werk niet op nat gras, bij regen of bij risico op onweer, in het bijzonder wanneer er kans op bliksem bestaat.
- Let bijzonder goed op de onregelmatigheden van het terrein (drempels, geulen), op de hellingen, op verborgen gevaren en op de aanwezigheid van eventuele hindernissen die de zichtbaarheid zouden kunnen beperken.
- Wees zeer voorzichtig nabij ravijnen, grachten of dijken. De machine kan omkantelen indien een wiel over de rand gaat of indien de rand inzakt.
- Werk in de dwarse richting van de helling en nooit in de richting van de stijging/daling, let goed op bij de veranderingen van richting, verzeker ervan een goed steunpunt te hebben, en let er goed op dat de wielen niet op hindernissen stoten (stenen, takken, wortels,

enz.) die een zijdelingse verschuiving of verlies van controle over de machine zouden kunnen veroorzaken.
- Let goed op het verkeer, wanneer de machine dicht bij de straat gebruikt wordt.

Gedrag
- Let op wanneer u achteruit of achterwaarts rijdt. Kijk achteruit voor en tijdens het achteruit rijden om u ervan te verzekeren dat er geen hindernissen zijn.
- Loop nooit, maar stap.
- Laat u niet door de grasmaaier trekken.
- Houd altijd de handen en voeten ver van de snij-inrichting, zowel wanneer de motor gestart wordt als tijdens het gebruik van de machine.
- Let op: het snij-element blijft gedurende enkele seconden na zijn afkoppeling of na uitschakeling van de motor draaien.
- Blijf steeds op afstand van de aflaatopening.
- Schakel de snij-inrichting uit;
  – Tijdens verplaatsingen tussen werkzones
  – Bij het oversteken van oppervlaktes zonder gras.
- Schakel de snij-inrichting uit, stop de motor, maak de kap van de bougie los en verwijder de contactsleutel (indien voorzien):
  – Telkens wanneer u de machine onbeheerd achterlaat;
- ⚠ In geval van breuken of ongevallen tijdens het werk, dient men de motor onmiddellijk stil te zetten en de machine te verwijderen om geen verdere schade te berokkenen; in geval van ongevallen met persoonlijke letsels of letsels aan derden, dient men onmiddellijk de meest geschikte eerste-hulp-procedures te volgen voor de situatie en zich tot een gezondheidsstructuur te richten voor de nodige zorgen. Verwijder zorgvuldig eventuele resten die schade of letsels aan personen of dieren kunnen veroorzaken indien ze onopgemerkt blijven.
- ⚠ Het niveau van het geluid en van de trillingen dat aangegeven is in deze handleiding, zijn de maximale waarden voor het gebruik van de machine. Het gebruik van een niet gebalanceerd maai-element, een overdreven snelheid van de beweging en gebrekkig onderhoud hebben een negatieve invloed op het geluidsniveau en op de trillingen. Bijgevolg is het noodzakelijk preventieve maatregelen te treffen om mogelijke schade ten gevolge van een hoog geluidsniveau en stress van trillingen te vermijden; zorg voor het onderhoud van de machine, draag gehoorbescherming, maak pauzes tijdens het werk.

Beperkingen voor het gebruik
- Gebruik de machine nooit wanneer de beveiligingen beschadigd zijn, ontbreken of niet correct geplaatst zijn (opvangzak, zijdelingse aflaatbescherming, achterste aflaatbescherming).
- Gebruik de machine niet indien de toebehoren/werktuigen niet op de voorziene plaatsen geïnstalleerd zijn.
- De aanwezige veiligheidsinrichtingen/ microschakelaars niet uitschakelen, afschakelen, verwijderen of schenden.
- Wijzig de afstellingen van de motor niet, en overbelast hem niet. Indien de motor aan een te hoog toerental werkt, verhoogt het risico op persoonlijke letsels.
- Overbelast de machine niet en gebruik geen kleine machine om zware werken te verrichten; het gebruik van een machine met aangepaste afmetingen zal de risico's beperken en de kwaliteit van het werk verbeteren.

2.4 ONDERHOUD, STALLING EN VERVOER

Regelmatig onderhoud en een correcte stalling garanderen de veiligheid van de machine en het niveau van de performance.

⚠ ***Gebruik de machine nooit als er onderdelen versleten of beschadigd zijn. De defecte of beschadigde onderdelen moeten vervangen en niet gerepareerd worden. Gebruik uitsluitend originele reserveonderdelen: het gebruik van niet originele en/of niet goed gemonteerde onderdelen beïnvloedt de veiligheid van de machine, kan ongelukken of persoonlijk letsel aanrichten en de fabrikant kan hiervoor niet aansprakelijk gesteld worden.***

Onderhoud
- Om het risico op brand te verminderen, moet men regelmatig controleren of er geen lekken van olie en/of brandstof zijn.
- Tijdens de afstellingen van de machine,, moet men erop letten dat de vingers niet tussen de bewegende snij-inrichting en de vaste delen van de machine geklemd geraken.

Stalling
- Zet de machine niet met brandstof in de tank in een ruimte waar de brandstofdampen met vlammen, vonken of een warmtebron in aanraking zouden kunnen komen.
- Laat geen houders met restmateriaal in een gesloten ruimte, om het risico op brand te voorkomen.

Hantering en transport
- Wanneer men de machine met een wagen vervoert, moet men:
  1. Laad de machine met de motor uitgeschakeld, en duw ze op de oprit, met behulp van een geschikt aantal personen
  2. sluit de brandstofkraan (indien voorzien).
  3. de machine zo plaatsen dat ze geen gevaar veroorzaakt
  4. ze stevig aan het vervoersmiddel bevestigen met koorden of kettingen om te vermijden dat ze kantelt en zo eventueel beschadigd kan worden of dat er brandstof zou kunnen lekken

2.5 BESCHERMING VAN DE OMGEVING

De milieubescherming moet een belangrijk en prioritair aspect vormen voor het gebruik van de machine, ten gunste van de civiele samenleving en de omgeving waarin we leven.
- Wees geen storend element voor uw buren. Gebruik de machine enkel op redelijke uren (niet 's ochtends vroeg of 's avonds laat wanneer dit andere personen zou kunnen storen).
- Volg nauwgezet de plaatselijke normen voor het verwerken van de verpakking, olie, brandstof, filters, versleten delen of eender welk element met een sterke invloed op de omgeving; dit afval mag niet met de huisafval weggeworpen worden, maar moet gescheiden worden en aan speciale

verzamelcentralen toevertrouwd worden, die de recyclage van de materialen zullen verzorgen.
- Volg nauwkeurig de lokale normen op voor de afdanking van het afval.
- Bij het buiten bedrijf stellen van de machine, mag deze nooit in het milieu achtergelaten worden maar moet ze naar een opvangcentrum gebracht worden, volgens de geldende plaatselijke normen.

3. LEER DE MACHINE KENNEN

3.1 BESCHRIJVING MACHINE EN BEOOGD GEBRUIK

Deze machine is een lopend bediende grasmaaier. De machine bestaat hoofdzakelijk uit een motor, die een snij-inrichting aanschakelt die beschermd is door een carter, voorzien van wielen en een handgreep.

De bediener kan de machine besturen en de belangrijkste commando's bedienen terwijl hij steeds achter de handgreep blijft, en dus op veilige afstand van de draaiende snij-inrichting. Indien de bediener zich van de machine verwijdert, vallen de motor en de snij-inrichting na enkele seconden stil.

3.1.1 Voorzien gebruik

Deze machine is ontworpen en gebouwd voor het maaien (en opvangen) van gras in tuinen en zones met gras, met een grootte in verhouding met de maaicapaciteit, in aanwezigheid van een lopende bediener.

Deze machine kan, in het algemeen:
1. het gras maaien en in de opvangzak opvangen
2. het gras maaien en achteraan op de grond afladen;
3. het gras maaien en zijdelings aflaten (indien voorzien)
4. het gras maaien, fijnmalen en op het gazon achterlaten (effect "mulching") - indien voorzien).

Het gebruik van bijzonder toebehoren, voorzien door de Fabrikant als oorspronkelijke uitrusting of afzonderlijk aan te kopen, staat toe dit werk uit te voeren volgens de verschillende werkwijzen die in deze handleiding of in de instructies die met het toebehoren geleverd worden, beschreven zijn.

3.1.2 Onjuist gebruik

Eender welk ander gebruik, dat afwijkt van wat hierboven beschreven is, kan gevaarlijk zijn en schade berokkenen aan personen en/of zaken. De volgende situaties behoren tot het onjuist gebruik (bijvoorbeeld, maar niet uitsluitend):
- Op de machine andere personen, kinderen of dieren vervoeren, aangezien deze zouden kunnen vallen en ernstige letsels zouden kunnen opdoen of de veiligheid van de rit in het gedrang zouden kunnen brengen;
- Zich door de machine laten vervoeren;
- Gebruik de machine voor het aanslepen of aanduwen van een last;
- De snij-inrichting aanschakelen op zones zonder gras;
- De machine gebruiken voor het verzamelen van bladeren of afval;
- De machine gebruiken voor het knippen van heggen of voor het maaien van andere vegetatie dan gras;
- De machine gebruiken door meer dan één persoon tegelijk;

BELANGRIJK *Het onjuist gebruik brengt verval van zowel de garantie als de aansprakelijkheid van de fabrikant teweeg waardoor de gebruiker zelf verantwoordelijk is voor schade of letsel die hijzelf of anderen oplopen.*

3.1.3 Type gebruiker

Deze machine is bestemd voor gebruik door consumenten, d.w.z. door niet professionele bedieners. Ze Is bestemd voor een "amateuriëel gebruik".

BELANGRIJK *De machine mag steeds slechts door een enkele bediener gebruikt worden.*

3.2 VEILIGHEIDSSIGNALEN

Er zijn verschillende symbolen op de machine aanwezig (afb. 2). Hun taak is de bediener te herinneren aan het gedrag dat hij moet aanhouden om de machine met de nodige aandacht en voorzichtigheid te gebruiken.
Betekenis van de symbolen:

Let op! Lees de aanwijzingen alvorens de machine te gebruiken.

Waarschuwing! Steek uw handen of voeten niet in de holte van de snij-inrichting. Maak de dop van de bougie los en lees de aanwijzingen vóór eender welke onderhoudswerkzaamheid of reparatie te verrichten.

Gevaar! THoud de personen buiten de werkzone tijdens het gebruik.

Gevaar! Steek uw handen of voeten niet in de holte van de snij-inrichting.

BELANGRIJK *De beschadigde of onleesbaar geworden labels moeten vervangen worden. Vraag nieuwe labels aan uw eigen geautoriseerd Dienstcentrum.*

3.3 IDENTIFICATIELABEL

Het identificatielabel geeft de volgende gegevens aan (afb. 1):

1. Geluidsniveau
2. CE-overeenstemmingskenteken
3. Bouwjaar
4. Type grasmaaier
5. Serienummer
6. Naam en adres van de fabrikant
7. Artikelcode
8. Nominaal vermogen en maximale snelheid voor de werking van de motor
9. Gewicht in kg

Schrijf de identificatiegegevens van de machine in de vakjes op het label aan de achterkant van de omslag.

BELANGRIJK *Gebruik de identificatiegegevens die aangegeven zijn op het identificatielabel van het product bij ieder contact met de geautoriseerde werkplaats.*

BELANGRIJK *Het voorbeeld van de verklaring van overeenstemming bevindt zich op de laatste pagina's van de handleiding.*

3.4 BELANGRIJKSTE ONDERDELEN

De machine is samengesteld uit de volgende hoofdonderdelen, met de volgende functie (afb. 1):

A. **Chassis**: dit is de carter die de draaiende snij-inrichting omvat.
B. **Motor**: geeft de beweging zowel van de snij-inrichting als van de aandrijving aan de wielen (indien voorzien).
C. **Snij-inrichting**: dit is het element dat het gras maait.
D. **Achterste aflaatdeflector**: dit is een beveiliging die voorkomt dat eventuele voorwerpen, die door de snij-inrichting meegenomen worden, ver van de machine weg kunnen schieten.
E. **Achterste aflaatdeflector**: dient niet alleen om het gemaaide gras achteraan op het terrein af te laten, maar vormt bovendien een veiligheidselement, daar het voorkomt dat eventuele voorwerpen, die door de snij-inrichting meegenomen worden, ver van de machine weg kunnen schieten
F. **Zijdelingse aflaatbeveiliging (indien voorzien)**: dit is een beveiliging die voorkomt dat eventuele voorwerpen, die door de messen meegenomen worden, ver van de machine weg kunnen schieten.
G. **Zijdelingse aflaatdeflector (indien voorzien)**: dient niet alleen om het gemaaide gras zijdelings op het terrein af te laten, maar vormt bovendien een veiligheidselement, daar het voorkomt dat eventuele voorwerpen, die door de snij-inrichting meegenomen worden, ver van de machine weg kunnen schieten.
H. **Opvangzak**: dient niet alleen om het gemaaide gras op te vangen, maar vormt bovendien een veiligheidselement, dat voorkomt dat eventuele voorwerpen, die door de snij-inrichting meegenomen worden, ver van de machine weg kunnen schieten.
I. **Steel**: dit is de werkpositie van de bediener. Dank zij de lengte van de steel, kan de bediener tijdens het werk steeds op een veiligheidsafstand van de draaiende snij-inrichting blijven.
J. **Hendel rem motor / snij-inrichting**: dit is de hendel die toestaat de motor op te starten en te stoppen en tegelijkertijd de snij-inrichting in/uit schakelt.
K. **Hendel inschakeling** : dit is de hendel die de aandrijving aan de wielen inschakelt en de voortbeweging van de machine mogelijk maakt.

4. MONTAGE

⚠ ***De veiligheidsnormen die in acht genomen moeten worden, zijn beschreven in hfdst. 2. Neem deze aanwijzingen strikt in acht om geen ernstige risico's of gevaren te lopen.***

Om vervoers- en opslagredenen worden sommige onderdelen van machine niet direct in de fabriek gemonteerd. Zij dienen na het uitpakken gemonteerd te worden aan de hand van de volgende instructies.

⚠ ***Het uitpakken en de vervolledigingvan de montage moeten uitgevoerd worden op een vlakke en stevige ondergrond, met voldoende ruimte voor de verplaatsing van de machine en de verpakkingen, en steeds met behulp van de geschikte instrumenten. Gebruik de machine niet vooraleer de aanwijzingen van de sectie "MONTAGE" teneinde gebracht te hebben.***

4.1 ONDERDELEN VOOR DE MONTAGE

De verpakking bevat de onderdelen voor de montage.

4.1.1 Uitpakken

1. Open de verpakking voorzichtig, let erop geen onderdelen te verliezen.
2. Raadpleeg de documentatie in de doos, inclusief deze gebruiksaanwijzingen.
3. Haal alle onderdelen die niet gemonteerd zijn uit de doos.
4. Haal de machine uit de doos.
5. Voer de doos en de verpakkingen af volgens de plaatselijke normen.

4.2 MONTAGE VAN DE ZAK

De zak wordt reeds gemonteerd geleverd. Verzeker u ervan dat de onderdelen correct gemonteerd zijn (afb. 3.A).

4.3 MONTAGE VAN DE STEEL

Open de steel voorzichtig in de werkpositie (afb. 4.A).

Steek de startkabel in de onderste en bovenste geleidespiralenen draai de moer (afb. 4.B.) aan.

5. BEDIENINGSELEMENTEN

5.1 HANDVAT VOOR HANDMATIGE START

Dit staat de handmatige start van de motor toe (afb. 5.A).

5.2 ELEKTRISCH STARTCOMMANDO MET TOETS

ENGINE START Dit staat de handmatige start van de motor toe (afb. 5.B).

5.3 VERSNELLINGSKNOP

Stelt het aantal toeren van de motor af (afb. 6.A).
De diverse standen staan als volgt aangeven op de sticker:

1. **Vol toerental.** Dit moet steeds gebruikt worden tijdens de werking van de machine.

2. **Minimum.** Te gebruiken wanneer de motor warm genoeg is tijdens de parkeerfasen.

3. **"Choke" ingeschakeld.** Dit wordt gebruikt om de motor koud op te starten.

5.4 COMMANDO SNELHEIDSREGELAAR

De snelheidsregelaar staat toe de voortbewegingssnelheid te regelen (afb. 7.A).
De diverse standen staan als volgt aangeven op de sticker:

1. **Maximumsnelheid.**

2. **Minimumsnelheid.**

BELANGRIJK *De overgang van een snelheid op een andere gebeurt wanneer de motor draait en de koppeling ingeschakeld. Raak de snelheidsregelaar aan niet wanneer de motor uitgeschakeld is. Dit kan de regelaar zelf beschadigen.*

OPMERKING *Indien de machine niet vooruitgaat met de bediening in de stand «* *» volstaat het de hendel in de stand «* *» en vlak daarna weer in de stand «* *» te brengen.*

5.5 HENDEL REM MOTOR / SNIJ-INRICHTING

Deze hendel staat toe de motor op te starten en te stoppen en schakelt tegelijkertijd de snij-inrichting in/uit (afb. 8.A).

5.6 BEDIENINGSHENDEL AANDRIJVING

Deze hendel schakelt de aandrijving aan de wielen in en staat de voortbeweging van de machine toe.

1. **Aandrijving ingeschakeld.** De grasmaaier beweegt wanneer de hendel tegen de steel geduwd is (afb. 8.B). De grasmaaier stopt met rijden als de hendel losgelaten wordt.

BELANGRIJK *De motor moet steeds met uitgeschakelde aandrijving gestart worden.*

BELANGRIJK *Om te vermijden de aandrijving te beschadigen, mag men de machine niet achteruit trekken met de aandrijving ingeschakeld.*

5.7 AFSTELLING VAN DE MAAIHOOGTE

Door het chassis omlaag of omhoog te brengen, kan het gras op verschillende hoogtes gemaaid worden.

⚠ ***Doe dit enkel wanneer de snij-inrichting stil staat.***

- **Regeling Type "I".**

De afstelling van de maaihoogte wordt verkregen door op de toets (afb. 9.A) te drukken en het chassis op te tillen of te laten dalen, met behulp van de handgreep (afb. 9.B), tot de gewenste positie bereikt is.

• **Regeling Type "II".**
De hoogteverstelling van de maaihoogte gebeurt aan de hand van de daarvoor bestemde hendel (afb. 9C) die het frame omhoog of omlaag brengt tot op de gewenste positie.

6. GEBRUIK VAN DE MACHINE

⚠ ***De veiligheidsnormen die in acht genomen moeten worden, zijn beschreven in hfdst. 2. Neem deze aanwijzingen strikt in acht om geen ernstige risico's of gevaren te lopen.***

BELANGRIJK *Voor de aanwijzingen met betrekking op de motor en de accu (indien voorzien), verwijst men naar de desbetreffende handleidingen.*

6.1 VOORAFGAANDE WERKZAAMHEDEN

Alvorens te beginnen met werken dienen er enkele controles en handelingen uitgevoerd te worden om er zeker van te zijn dat het werk op de meest nuttige en veilige manier zal verlopen.

Plaats de grasmaaier horizontaal en stevig op het terrein.

6.1.1 Olie en benzine bijvullen

BELANGRIJK *De machine wordt zonder motorolie en brandstof geleverd.*

Vooraleer de machine te gebruiken, moet men de aanwezigheid van brandstof en het oliepeil controleren (par. 7.2, par. 7.3). Voor de werkwijzen en de voorzorgsmaatregelen voor het bijvullen van brandstof en olie (zie par. 7.2, par. 7.3) en het instructieboekje van de motor.

6.1.2 Voorbereiding van de machine voor het werk

OPMERKING *Met deze machine kan men het gras op verschillende wijzen maaien; vooraleer het werk aan te vangen, raadt men aan de machine af te stellen al naargelang de wijze waarop men het gras wil maaien.*

a. Voorbereiding voor het maaien en opvangen van het gras in de opvangzak:

• **Type "I"**
1. Plaats de opvangzak zoals aangegeven op de afbeelding (afb. 10.A). Plaats de zijdelingse pinnen in de geleiders aan de basis van de steel (afb. 10.B) en duw de zak vooruit vooruit tot u een "klik" hoort (afb. 10.C).

• **Type "II"**
1. Plaats de achterste aflaatbeveiliging (afb. 10.D) omhoog en bevestig de opvangzak correct zoals aangegeven op de afbeelding (afb. 10.E).

b. Voorbereiding voor het maaien en uitlaat van het gras op de grond achteraan:

• **Type "I"**
1. De opvangzak ledigen.
2. Hef de achterste aflaatbescherming op (afb. 11.A) en haak de achterste aflaatdeflector vast (afb. 11.C) in de voorziene openingen, en verzeker u ervan dat hij stabiel is.
3. Bij de modellen met mogelijkheid tot zijdelings aflaten: verzeker u ervan dat de zijdelingse aflaatbeveiliging (afb. 11.D) omlaag is.

Om de achterste aflaatdeflector te verwijderen:
1. Til de achterste aflaatbeveiliging op (afb. 11.A);
2. Hef de achterste aflaatdeflector op en haak hem los uit de openingen (afb. 11.C).

• **Type "II"**
1. Verwijder de opvangzak en zorg ervoor dat de achterste aflaatbeveiliging (afb. 11.A) stabiel omlaag blijft.

c. Voorbereiding voor het maaien en fijnmalen van het gras (functie "mulching"):
1. Hef de achterste aflaatbescherming (afb. 12.A). op en plaats de deflectordop (afb. 12.B) in de aflaatopening.
2. Bij de modellen met mogelijkheid tot zijdelings aflaten: verzeker u ervan dat de zijdelingse aflaatbeveiliging (afb. 11.D) omlaag is.

Om de deflectordop te verwijderen:
1. Til de achterste aflaatbeveiliging op (afb. 12.A);
2. Verwijder de deflectordop (afb. 12.B).

d. Voorbereiding voor het maaien en zijdelingse uitlaat van het gras op de grond:

1. Hef de achterste aflaatbescherming (afb. 12.A). op en plaats de deflectordop (afb. 12.B) in de aflaatopening.
2. Til de achterste aflaatbeveiliging op (afb. 13.A);
3. Plaats de zijdelingse aflaatdeflector (afb. 13.E).
4. Hersluit de zijdelingse aflaatbeveiliging (afb. 13.A) zodat de zijdelingse aflaatdeflector (afb. 13.E) geblokkeerd is.

Om de achterste aflaatdeflector te verwijderen::

1. Til de achterste aflaatbeveiliging op (afb. 13.A);
2. Til de achterste aflaatbeveiliging op (afb. 13.E);

Om de deflectordop te verwijderen:

1. Til de achterste aflaatbeveiliging op (afb. 12.A);
2. Verwijder de deflectordop (afb. 12.B).

6.1.3 Afstelling van de maaihoogte

Stel de maaihoogte af zoals aangegeven in (par. 5.7).

6.1.4 Afstelling van de steel

De hoogte van de steel kan op 3 verschillende posities afgesteld worden, die aangegeven zijn door de indicator op de basis van de steel (afb. 14.A). Vanuit de werkpositie kan de steel ook dichtgeplooid worden.

⚠ ***Doe dit enkel wanneer de snij-inrichting stil staat.***

Om de hoogte van de steel te wijzigingen, moet men beide hendels aan de zijkanten van de steel gebruiken (afb. 14.B) en ze op hun positie houden. Breng de steel voorzichtig naar de gewenste hoogte en laat beide hendels los.

6.2 VEILIGHEIDSCONTROLES

Voer de volgende veiligheidscontroles uit en controleer of de resultaten overeenstemmen met wat aangegeven is in de tabellen.

⚠ ***Voer steeds de veiligheidscontroles uit vooraleer de machine te gebruiken.***

6.2.1 Algemene veiligheidscontrole

Object	Resultaat
Snij-inrichting	Niet beschadigd of versleten
Achterste aflaatbescherming; opvangzak	Ongeschonden. Geen schade. Correct gemonteerd.
Zijdelingse aflaatbescherming, zijdelingse aflaatdeflector	ongeschonden. Geen schade. Correct gemonteerd.
Hendel rem motor / snij-inrichting	De hendel moet vrij kunnen bewegen, zonder geforceerd te worden, en bij het loslaten moet deze automatisch en snel terug in de neutrale stand komen.
Handvat en startkabel.	De kabel moet ongeschonden zijn.
Schroeven/moeren op de machine en op de snij-inrichting	Goed vastgedraaid (niet los)
Brandstofsysteem en verbindingen	Geen lekken
Oliecircuit	Geen lekken Geen schade.
Kap van de bougie	Verbonden aan de bougie zelf
Rijtest	Geen abnormale trillingen. Geen abnormaal geluid

6.2.2 Test werking van de machine

Actie	Resultaat
De machine opstarten (par. 6.3)	De snij-inrichting moet bewegen.
Schakel de hendel van de aandrijving in	De wielen doen de machine vooruit gaan.
Laat de hendel van de aandrijving los	De wielen stoppen en de machine stopt de voortbeweging.
Laat de hendel rem motor/snij-inrichting los	De motor moet stilvallen en de snij-inrichting moet binnen enkele seconden stilvallen.

⚠ ***Indien eender welke van deze resultaten verschilt van wat aangegeven is in de tabellen, mag de machine niet gebruikt worden! Richt u tot een dienstencentrum voor de nodige controles en herstelling.***

6.3 STARTEN

OPMERKING *Start de machine op een vlakke ondergrond zonder hindernissen of hoog gras.*

6.3.1 Modellen met handmatige start

1. **In geval van koud starten**: de versnelling naar de stand "Choke" ingeschakeld brengen (afb. 6.A) (indien aanwezig).
2. Trek de hendel rem motor / snij-inrichting naar de steel (afb. 15.A).

OPMERKING *De hendel rem motor / snij-inrichting moet aangetrokken gehouden worden om te vermijden dat de motor stilvalt.*

3. Neem het handvat voor opstarten vast en start de motor door stevig aan de startkabel te trekken (afb. 15.B).

4. Breng de versnellingshendel na het inschakelen naar de stand van het vol toerental (indien aanwezig).

OPMERKING *Het gebruik van het commando "Choke" bij reeds warme motor kan de bougie vervuilen en een onregelmatige werking van de motor veroorzaken.*

6.3.2 Modellen met elektrisch startcommando met toets

1. Plaats de meegeleverde accu in de holte voorzien op de motor (afb. 16.A). (Volg de aanwijzingen in de handleiding van de motor.)
2. Steek de sleutel goed in (indien aanwezig) (afb. 16.B).
3. Trek de hendel rem motor / snij-inrichting naar de steel (afb. 15.A).

OPMERKING *De hendel rem motor / snij-inrichting moet aangetrokken gehouden worden om te vermijden dat de motor stilvalt.*

4. Druk op de starttoets en houd deze ingedrukt tot de motor ingeschakeld is. (afb. 16.D).

6.4 HET WERK

BELANGRIJK *Behoud tijdens het werk steeds de veiligheidsafstand ten opzichte van de snij-inrichting, die overeenstemt met de lengte van de steel.*

6.4.1 Het gras maaien

1. Start de voortbeweging en het maaien van de met gras bedekte zone .
2. Pas de snelheid en de maaihoogte aan (par. 5.7) aan de condities van het gazon (hoogte, dichtheid en vochtigheid van het gras) en aan de hoeveelheid gemaaid gras;

In geval van "mulching"of aflaat van het gras achteraan: vermijd steeds grote hoeveelheden gras af te snijden. Maai nooit meer dan een derde van de totale hoogte van het gras in een enkele beurt (afb. 17).

3. Het gazon zal er beter uitzien als het steeds op dezelfde hoogte en afwisselend in de twee richtingen gemaaid wordt (afb. 18).

In geval van zijdelingse aflaat: het is raadzaam een baan te volgen waarbij het gemaaide gras niet op het deel van het veld dat nog gemaaid moet worden, uitgelaten wordt

6.4.2 Tips om altijd een mooi gazon te hebben

Iedere soort gras heeft verschillende kenmerken en er kunnen dus verschillende werkwijzen nodig zijn om het gazon te verzorgen; lees steeds de aanwijzingen op de zaadverpakkingen met betrekking op de maaihoogte, en al naargelang de groeicondities van de zone waar men werkt. Houd er rekening mee dat de meeste soorten gras uit een steel en een of meerdere bladeren bestaan. Als de bladeren volledig afgemaaid worden, wordt het gazon beschadigd en zal het moeilijker teruggroeien. Over het algemeen, gelden de volgende aanwijzingen:

- een te laag maainiveau veroorzaakt scheuren en leegtes in het grasveld, en een "gevlekt" aspect";
- in de zomer, moet het gras hoger gemaaid worden om te vermijden dat het terrein uitdroogt;
- maai het gras niet wanneer het nat is; dit zou de werkzaamheid van de snij-inrichting verminderen omwille van het gras dat eraan vastkleeft en zou scheuren in het grasveld veroorzaken;
- indien het gras bijzonder hoog is, is het raadzaam eerst op de maximaal toegestane hoogte te maaien en vervolgens een tweede maaibeurt te doen na twee of drie dagen.

6.4.3 Lediging van de opvangzak

Wanneer de opvangzak (afb. 1.H) te vol wordt, wordt het gras niet meer efficiënt opgevangen en verandert het geluid van de grasmaaier.

In geval van opvangzak met signaalinrichting van de inhoud:

1. omhoog (a) = leeg
2. omlaag (b) = vol

Tijdens het werk, wanneer de snij-inrichting in beweging is, blijft de signaalinrichting omhoog zolang de opvanzak in staat is het gemaaide gras te ontvangen; wanneer de inrichting omlaag gaat, betekent dit dat de de opvanzak vol is en dat hij geledigd moet worden.

Om de opvangzak te verwijderen en te ledigen:
– Laat de hendel rem motor / snij-inrichting los en wacht tot de snij-inrichting stil staat (par. 6.5);

- **Alleen met zak type "II"**
  – Til de achterste aflaatbeveiliging op (afb. 10.D).

– De handgreep vastnemen en de opvangzak verwijderen; de opvangzak rechtop .

6.5 STOPPEN

Om de machine te stoppen:
1. De hendel rem motor / snij-inrichting loslaten (afb. 19.A);
2. Wachten tot de snij-inrichting stilvalt;

⚠ ***De motor kan onmiddellijk na het uitschakelen zeer warm zijn. Raak de knalpot of de delen ernaast niet aan. Gevaar op brandwonden.***

De machine steeds stoppen;
– tijdens verplaatsingen tussen werkzones;
– bij het oversteken van oppervlaktes zonder gras;
– elke keer wanneer men een hindernis moet overkomen;
– vooraleer de snijhoogte af te stellen.
– elke keer wanneer u de opvangzak verwijdert of opnieuw monteert;
– elke keer wanneer u de achterste aflaatdeflector verwijdert of opnieuw monteert (indien voorzien).
– elke keer wanneer men de zijdelingse aflaatdeflector verwijdert of opnieuw monteert (indien voorzien).

6.6 NA HET GEBRUIK

1. Stop de machine (par. 6.5).
2. Laat de motor eerst afkoelen vóór de machine in elke willekeurige ruimte op te bergen.
3. Reinig de machine (par. 7.4).
4. Controleer of er geen onderdelen los of beschadigd zijn. Vervang, indien nodig, de beschadigde delen en draai losgekomen schroeven en bouten aan.

BELANGRIJK *Bij de modellen met elektrisch startcommando met toets, moet men de sleutel of de accu verwijderen (indien voorzien) elke keer wanneer men de machine ongebruikt of onbewaakt achterlaat.*

7. GEWOON ONDERHOUD

7.1 ALGEMEEN

⚠ ***De veiligheidsnormen die in acht genomen moeten worden, zijn beschreven in hfdst. 2. Neem deze aanwijzingen strikt in acht om geen ernstige risico's of gevaren te lopen.***

⚠ ***Vooraleer eender welke controle, reiniging of ingreep voor onderhoud/ afstelling op de machine uit te voeren:***
- ***schakel de motor uit;***
- ***zich ervan verzekeren dat alle bewegende delen volledig stilstaan;***
- ***wacht tot de motor voldoende afgekoeld is;***
- ***haal de kap van de bougie;***
- ***lees de desbetreffende instructies;***
- ***Draag geschikte kledij, werkhandschoenen en een beschermende bril.***

- De frequenties en de soorten ingrepen zijn samengevat in de "Tabel Onderhoud". Het doel van de tabel is om uw machine een optimale conditie te laten behouden. Hierin staan de voornaamste ingrepen en de tijden waarop ze uitgevoerd moeten worden. Voer de desbetreffende handeling uit in functie van de eerstkomende vervaldatum.
- Het gebruik van niet originele of niet correct gemonteerde wisselstukken en toebehoren kan negatieve gevolgen hebben op de werking en de veiligheid van de machine. De fabrikant wijst alle aansprakelijkheid af in geval van schade, letsels of ongevallen veroorzaakt door die producten.
- De originele wisselstukken worden geleverd door de geautoriseerde dienstencentral en wederverkopers.

BELANGRIJK *Alle werkzaamheden voor onderhoud en afstelling die niet in deze handleiding beschreven zijn, moeten uitgevoerd worden door uw Wederverkoper of door een gespecialiseerd Centrum.*

7.2 BRANDSTOF BIJVULLEN

Om brandstof bij te vullen:
1. Draai de dop van het reservoir los en verwijder hem .
2. Plaats een trechter.
3. Vul brandstof bij en verwijder de trechter.
4. Schroef de dop van het brandstofreservoir na het bijvullen goed dicht en reinig eventuele lekken.

OPMERKING *Vul het benzinereservoir niet tot aan de rand.*

BELANGRIJK *Giet geen benzine op de plastic onderdelen van de motor of de machine, om schade te voorkomen en verwijder onmiddellijk elk spoor van benzine dat eventueel gemorst werd. De garantie dekt geen schade aan de plastic onderdelen, veroorzaakt door benzine.*

OPMERKING *Benzine is onderhevig aan bederf en mag niet langer dan 30 dagen in het reservoir blijven. Alvorens de machine gedurende een lange tijd op te bergen, dient men een voldoende hoeveelheid brandstof in het reservoir te laden om het laatste gebruik teneinde te kunnen brengen (hfdst. 9).*

7.3 CONTROLE / BIJVULLEN MOTOROLIE

Om de goede werking en levensduur van de machine te verzekeren, is het raadzaam de olie an de motor regelmatig te vervangen, volgens de frequentie die aangegeven is in de Handleiding van de motor zelf. De olie kan nabij een gespecialiseerd centrum afgelaten worden, ofwel door ze met een spuit uit de vulopening op te zuigen; houd er rekening mee dat het noodzakelijk kan zijn deze handeling meerdere keren te herhalen om er zeker van te zijn dat de carter volledig leeg is. Verzeker u ervan dat de olie bijgevuld werd, vooraleer de machine weer te gebruiken.

7.3.1 Controle / bijvullen

Procedure:
- Zet de machine vlak voor de controle.
- Reinig rondom de staaf. Draai de staaf los en haal ze eruit. Reinig de staaf.
- Steek de staaf helemaal in het reservoir zonder ze vast te draaien.
- Haal de staaf er opnieuw uit. Controleer het oliepeil.
- Vul bij, indien het peil lager is dan het teken "MAX" .

⚠ ***Vul niet teveel olie bij, dit zou kunnen leiden tot oververhitting van de motor. Indien het peil over het niveau "MAX" komt, moet men tot aan het juiste peil draineren.***

7.4 REINIGING

Reinig de machine na ieder gebruik volgens de volgende aanwijzingen.

7.4.1 Reiniging van de machine

- Reinig de machine zorgvuldig met water na ieder gebruik; verwijder de resten van gras en modder die binnen het chassis opgestapeld worden om te vermijden dat deze resten, wanneer ze opdrogen, een volgend opstarten moeilijk maken.

In geval van zijdelingse of achterste aflaat: indien de aflaatdeflector gemonteerd is, moet men deze verwijderen.

- De verf aan de binnenkant van het chassis kan mettertijd loskomen tengevolge van de abrasieve actie van het gemaaide gras; in dit geval moet men onmiddellijk de verflaag bijwerken met een antiroestverf, om de vorming van roest te voorkomen, die tot corrosie van het metaal zou kunnen leiden.
- Verzeker u er steeds van dat de luchtgaten vrij zijn van afval.
- Gebruik geen agressieve vloeistoffen voor de reiniging van het chassis.
- Houd de machine, en in het bijzonder de motor vrij van resten gras, bladeren of teveel vet, om het risico op brand tot een minimum te herleiden.
- Indien toegang tot het binnendeel van de machine nodig is, moet de machine op de kant die aangegeven is in de handleiding van de motor, gelegd worden, volgens de instructies, en moet men zich ervan verzekeren dat de machine stabiel is alvorens eender welke ingreep uit te voeren. Bij de modellen met zijdelingse uitlaat, moet men de aflaatdefector verwijderen (indien gemonteerd - zie 6.1.2.d).

7.4.2 Interne reiniging

De opvangzak ledigen;
1. Verbind de waterslang met op de speciale aansluiting (afb. 20.A);
2. Zet de maaihoogte helemaal omlaag;
3. Blijf steeds achter de steel van de grasmaaier;
4. Schakel de motor in.

7.4.3 Reiniging van de zak

1. De opvangzak ledigen;
2. De zak schudden om hem schoon te maken van grasresten en aarde;
3. Reinig hem, spoel hem uit en leg hem op een plaats waar hij snel op kan drogen.

7.5 MOEREN EN SCHROEVEN VOOR BEVESTIGING

Houd de schroeven en moeren goed vastgedraaid, om er zeker van te zijn dat de machine altijd veilig werkt

7.6 ACCU

De accu wordt meegeleverd bij de modellen met elektrisch startcommando met toets. Voor de aanwijzingen met betrekking op de autonomie, de herlading, de stalling en het onderhoud van de accu, dient men de aanwijzingen in de handleiding van de motor in acht te nemen.

8. BUITENGEWOON ONDERHOUD

8.1 SNIJ-INRICHTING

Een botte snij-inrichting rukt het gras uit een veroorzaakt de vergeling van het gazon.

⚠ Raak de snij-inrichting niet aan totdat de machine uitgeschakeld is en de snij-inrichting volledig stilstaat.

⚠ Alle handelingen die betrekking hebben op de snij-inrichtingen (demontage, slijpen, in balans brengen, herstelling, hermontage en/of vervanging) vergen een specifieke vaardigheid en het gebruik van geschikt gereedschap; uit veiligheidsoverwegingen moeten deze handelingen daarom steeds uitgevoerd worden in een Gespecialiseerd centrum.

⚠ Laat de beschadigde, geplooide of versleten snij-inrichtingen steeds als geheel vervangen, samen met de schroeven, om de balans te behouden.

BELANGRIJK *Gebruik steeds originele snij-inrichtingen, met de code aangegeven in de tabel "Technische Gegevens".*

Gezien de ontwikkeling van het product, kunnen de snij-inrichtingen aangegeven in de "Technische Gegevens" in de loop van de tijd vervangen worden door andere, met soortgelijke eigenschappen voor wat betreft verwisselbaarheid en functionele veiligheid.

8.2 REGELING VAN DE KABEL VAN DE REGELAAR

Deze regeling moet uitgevoerd worden wanneer de hendel (afb. 21.A) niet in de stand «🐢» blijft.

OPMERKING *De regeling gebeurt wanneer de motor uitgeschakeld is.*

Met de hendel (afb. 21.A) in stand «🐢», draai het register (afb. 21.B) van de kabel in de richting aangegeven door het pijltje, net zoveel totdat de hendel in de stand blijft staat.

9. STALLING

Wanneer de machine gestald moet worden:
1. Ledig het brandstofreservoir in open lucht en bij koude motor.
2. Start de motor en laat hem op het laagste toerental draaien tot de stilstand, zodat alle in het reservoir overgebleven brandstof opgebruikt wordt.
3. Laat de motor afkoelen.
4. Haal de kap van de bougie (afb. 22).
5. Reinig de machine zorgvuldig.
6. Controleer of de machine geen schade vertoont. Contacteer, indien nodig, het geautoriseerde dienstcentrum.
7. De machine opbergen:
   - in een droge ruimte
   - beschermd tegen slechte weersomstandigheden
   - indien mogelijk bedekt met een doek ;
   - buiten bereik van kinderen.
   - na zich ervan verzekerd te hebben de sleutels of werktuigen die voor het onderhoud gebruikt werden, verwijderd te hebben.

Wanneer de machine weer gestart wordt, dient men de machine voor te bereiden zoals aangegeven is in het hoofdstuk "6. Gebruik van de machine".

10. HANTERING EN TRANSPORT

Telkens wanneer de machine verplaatst, geheven, vervoerd of overgeheld moet worden, moet men:
- schakel de motor uit;
- zich ervan verzekeren dat alle bewegende delen volledig stilstaan;
- stevige werkhandschoenen dragen;
- de machine vastnemen op punten waar u een stevige grip hebt, rekening houdend met het gewicht en de spreiding van het gewicht.
- Doe een beroep op een toereikend aantal personen die het gewicht van de machine kunnen heffen, volgens de kenmerken van het transportmiddel of de plaats waar de machine opgenomen of opgesteld moet worden;
- u ervan te verzekeren dat de bewegingen van de machine geen schade of letsels veroorzaken.

Tijdens het transport:
- de machine tijdens het vervoer goed met touwen of kettingen bevestigen.
- de machine zo plaatsen dat ze geen gevaar veroorzaakt.

11. ASSISTENTIE EN HERSTELLINGEN

Deze handleiding verstrekt alle gegevens die u nodig hebt om de machine te kunnen gebruiken en om er op de juiste manier eenvoudige onderhoudswerkzaamheden aan te kunnen verrichten, die de gebruiker zelf kan uitvoeren. Alle afstellingen en onderhoudshandelingen die niet beschreven zijn in deze handleiding moeten uitgevoerd worden door uw Verkoper of in een gespecialiseerd Centrum dat beschikt over de nodige kennis en uitrustingen om de werken correct uit te voeren, met respect voor het oorspronkelijk niveau van veiligheid van de machine. Handelingen die in niet geschikte structuren of door onbekwame personen uitgevoerd werden, doen elke vorm van garantie en alle verplichtingen of aansprakelijkheid van de Fabrikant vervallen.
- Enkel de geautoriseerde dienstencentrale mogen de herstellingen en onderhoudsingrepen in garantie uitvoeren.
- De geautoriseerde dienstencentrale gebruiken enkel originele wisselstukken. De originele wisselstukken en toebehoren werden speciaal voor de machines ontwikkeld.
- Niet originele wisselstukken en toebehoren zijn niet goedgekeurd; het gebruik van niet originele wisselstukken en toebehoren brengt de veiligheid van de machine in gevaar en ontheft de Fabrikant van alle verplichtingen en aansprakelijkheden.
- Men raadt aan de machine eens per jaar aan een geautoriseerd dienstencentrum toe te vertrouwen voor het onderhoud, assistentie en controle van de veiligheidsinrichtingen.

12. GARANTIEDEKKING

De garantie dekt alle defecten van het materiaal en van de fabricatie. De gebruiker moet aandachtig de aanwijzingen volgen die in de bijgevoegde documentatie verschaft is.
De garantie geldt niet voor schade te wijten aan:
- Onvoldoende kennis van de vergezellende documentatie.
- Onoplettendheid.
- Onjuist of niet toegestaan gebruik en montage
- Gebruik van niet originele wisselstukken.
- Gebruik van toebehoren dat niet door de fabrikant verschaft of goedgekeurd werd.

Deze garantie geldt bovendien niet voor:
- De normale slijtage van verbruiksmateriaal zoals transmissieriemen, boren, koplampen, wielen, veiligheidsbouten en draden.
- Normale slijtage
- Motoren. Deze zijn gedekt door de garantie van de fabrikant van de motor volgens de aangegeven termijnen en condities.

De aankoper is beschermd door de nationale wetten van zijn eigen land. De rechten van de koper die voorzien zijn in de nationale wetten van zijn eigen land zijn op geen enkele wijze beperkt door deze garantie.

13. TABEL ONDERHOUD

In de vakjes ernaast kunt u de datum of het aantal werkuren noteren wanneer de ingreep is uitgevoerd.

Ingreep	Frequentie (uren)	Uitvoering (Datum of Uren)					Nota's
MACHINE							
Veiligheidscontroles / Controle van de commando's	Voor eender welk gebruik						par. 6.2
Controle van de beschermingen van de achterste aflaat / zijdelingse aflaat. Controle van de opvangak, zijdelingse aflaatdeflector.	Voor eender welk gebruik						par. 6.1.2
Algemene reiniging en controle	Aan het einde van ieder gebruik						par. 7.3
Controle van eventuele schade aan de machine. Contacteer, indien nodig, het geautoriseerde dienstencentrum.	Aan het einde van ieder gebruik						-

Ingreep	Frequentie (uren)	Uitvoering (Datum of Uren)					Nota's
Controle van alle bevestigingen	Aan het einde van ieder gebruik						par. 7.4
Regeling van de kabel van de regelaar	**						par. 8.2
Controle koppeling en slijtage snij-inrichtingen	Voor eender welk gebruik						par. 8.1
Vervanging snij-inrichting	-						par. 8.1 ***
MOTOR							
Controle / bijvullen brandstof	Voor eender welk gebruik						par. 7.2 *
Controle / bijvullen motorolie	Voor eender welk gebruik						par. 7.3 *
Controle en schoonmaken luchtfilter	*						*
Controle en schoonmaken contactpuntjes	*						*
Vervanging bougie	*						*
Lading van de batterij	*						par. 7.6 *

* Raadpleeg de handleiding van de motor.
** Handeling die uitgevoerd moet worden bij de eerste tekens van slechte werking
*** Handeling die door uw Verkoper of door een gespecialiseerd Centrum moet uitgevoerd worden

14. PROBLEMEN IDENTIFICATIE

PROBLEEM	MOGELIJKE OORZAAK	OPLOSSING
1. De motor start niet of blijft niet draaien	De startprocedure is niet correct.	Volg de aanwijzingen (zie hoofdstuk 6.3)
	Er is geen olie of benzine in de motor	Controleer het oliepeil en het benzinepeil
	De bougie is vuil of de afstand tussen de elektroden is niet gepast	Controleer de bougie (Raadpleeg de handleiding van de motor).
	Verstopte luchtfilter	Reinig en/of vervang de filter (Raadpleeg de handleiding van de motor).
	Brandstofproblemen	Contacteer het geautoriseerde dienstencentrum.
	De benzine werd niet uit de grasmaaier gehaald aan het einde van het vorige seizoen. De vlotter kan geblokkeerd worden.	Raadpleeg de handleiding van de motor en contacteer het geautoriseerd dienstencentrum.
2. De motor werkt onregelmatig, heeft geen vermogen bij belasting of stopt tijdens het werk.	Verstopte luchtfilter	Reinig en/of vervang de filter (Raadpleeg de handleiding van de motor).
	De bougie is vuil of de afstand tussen de elektroden is niet gepast	Controleer de bougie (Raadpleeg de handleiding van de motor).
	Brandstofproblemen	Contacteer het geautoriseerde dienstencentrum.
3. Flooding motor	Het handvat voor handmatig starten werd meerdere malen ingedrukt met de starter ingeschakeld.	Raadpleeg de handleiding van de motor.
	Het handvat voor handmatig starten werd meerdere malen ingedrukt met de kap van de bougie verwijderd.	Plaats de kap van de bougie en tracht de motor in te schakelen. (Raadpleeg de handleiding van de motor.)

PROBLEEM	MOGELIJKE OORZAAK	OPLOSSING
4. Het gemaaide gras komt niet meer in de opvangzak terecht	De snij-inrichting heeft tegen een vreemd voorwerp gestoten en heeft een schok ondergaan	Schakel de motor uit en maak de dop van de bougie los. Controleer eventuele beschadigingen; en Contacteer een Dienstcentrum voor de eventuele vervanging van de snij-inrichting. (par. 8.1)
	De binnenkant van het chassis is vuil	Maak de binnenkant van het chassis schoon zodat het gras makkelijker naar de opvangzak afgevoerd wordt (par. 7.3.1)
5. Onregelmatig gras maaien	De snij-inrichting is niet in goede staat.	Contacteer een dienstencentrum voor het bijslijpen en vervangen van de snij-inrichting
6. Men hoort overdreven geluiden en/of trillingen tijdens het werk	Beschadiging of losgekomen delen De pin op de snij-inrichting is uit zijn zitting gekomen.	Schakel de motor uit en koppel de kabel van de bougie los (afb. 22). Controleer eventuele beschadigingen. Controleer of er delen losgekomen zijn en schroef ze weer vast. Voer de controles, vervangingen of herstellingen uit bij een geautoriseerd centrum.
	Bevestiging van de snij-inrichting losgekomen of snij-inrichting beschadigd	Schakel de motor uit en koppel de bougiekabel los. Contacteer een dienstencentrum voor controle, vervangingen of herstellingen (par. 8.1)

Mochten de problemen aanhouden na het toepassing van de bovengenoemde remedies, dan dient er contact te worden opgenomen met uw Verkoper.

15. OP AANVRAAG LEVERBARE ACCESSOIRES

15.1 KIT VOOR "MULCHING"

Versnippert het pas gemaaide gras en laat het achter op het terrein, als alternatief voor het opvangen in de zak (voor hiervoor voorziene machines) (afb. 23).

NO **ADVARSEL!: LES DENNE BRUKSANVISNINGEN NØYE FØR DU BRUKER MASKINEN. Må oppbevares til senere bruk.**

INNHOLD

1. GENERELT 1
2. SIKKERHETSBESTEMMELSER 1
   2.1 Opplæring 1
   2.2 Forberedende operasjoner 2
   2.3 Under bruk 2
   2.4 Vedlikehold, oppbevaring og transport 3
   2.5 Miljøvern 3
3. BLI KJENT MED MASKINEN 3
   3.1 Beskrivelse av maskinen og beregnet bruk 3
   3.2 Sikkerhetssymboler 4
   3.3 Identifikasjonsetikett 4
   3.4 Hovedkomponenter 4
4. MONTERING 4
   4.1 Deler til monteringen 5
   4.2 Montering av oppsamler 5
   4.3 Montering av styret 5
5. INNSTILLINGER 5
   5.1 Håndtak for manuell oppstart 5
   5.2 Elektrisk start med knapp 5
   5.3 Gassinnstilling 5
   5.4 Hastighetsvelger 5
   5.5 Bremsespak for motor/klippeinnretning 5
   5.6 Spak for innkobling av trekkraft 5
   5.7 Justering av klippehøyden 5
6. BRUK AV MASKINEN 6
   6.1 Forberedende operasjoner 6
   6.2 Sikkerhetskontroller 7
   6.3 Start 7
   6.4 Arbeid 7
   6.5 Stopp 8
   6.6 Etter bruk 8
7. ORDINÆRT VEDLIKEHOLD 8
   7.1 Generelt 8
   7.2 Påfylling av drivstoff 9
   7.3 Kontroll / etterfylling av motorolje 9
   7.4 Renhold 9
   7.5 Festeskruer og -mutrer 9
   7.6 Batteri 9
8. EKSTRAORDINÆRT VEDLIKEHOLD 9
   8.1 Klippeinnretning 9
   8.2 Regulering av hastighetsvelgerens kabel 10
9. LAGRING 10
10. FLYTTING OG TRANSPORT 10
11. SERVICE OG REPARASJONER 10
12. HVA SOM DEKKES AV GARANTIEN 10
13. VEDLIKEHOLDSTABELL 11
14. IDENTIFISERING AV PROBLEMER 12
15. TILBEHØR PÅ¨FORESPØRSEL 12
    15.1 "Mulching"-sett 12

1. GENERELT

1.1 HVORDAN LESE BRUKSANVISNINGEN

Bruksanvisningen har noen avsnitt som inneholder spesielt viktig sikkerhets- eller driftsinformasjon. Disse avsnittene er uthevet på forskjellige måter, og har følgende betydning:

MERKNAD *eller* **VIKTIG** *presiserer og supplerer det som er forklart tidligere for å forhindre at maskinen ødelegges, eller at det oppstår skader.*

Symbolet ⚠ angir en fare. Hvis advarslene ikke overholdes kan dette medføre personskader eller skader på tredjeparter og/eller ødeleggelser.

De avsnittene som er merket med en firkant med stiplet grå ramme angir ekstrautstyr som ikke finnes på alle modellene som er dokumentert i denne bruksanvisningen. Kontroller om ekstrautstyret finnes på din modell.

Alle henvisninger til maskinens høyre og venstre side samt for- og bakside i denne veiledningen gjelder fra førerens posisjon.

1.2 REFERANSER

1.2.1 Figurer

Figurene i denne bruksanvisningen er nummererte 1, 2, 3, osv.
Delene angitt på figurene er merket med bokstavene A, B, C, osv.
En henvisning til komponent C i figur 2 angis med teksten: "Se fig. 2 C" eller ganske enkelt "(fig. 2.C)".
Figurene er veiledende. De faktiske delene kan være forskjellige fra de som er avbildet.

1.2.2 Overskrifter

Bruksanvisningen er oppdelt i kapitler og avsnitt.
Overskriften til avsnitt "2.1 Opplæring" er en undertittel til "2. Sikkerhetsbestemmelser". Henvisningene til overskrifter eller avsnitt angis med forkortelsene kap. eller avsn. og deretter det gjeldende nummeret. Eksempel: "kap. 2" eller "avsn. 2.1".

2. SIKKERHETSBESTEMMELSER

2.1 OPPLÆRING

⚠ ***Bli kjent med kontrollene og en riktig bruk av maskinen. Lær å slå av motoren raskt. Manglende***

overhold av advarslene og instruksjonene kan forårsake brann og/eller alvorlige skader.

- La aldri barn eller andre som ikke kjenner til disse bestemmelsene bruke maskinen. Kommunale bestemmelser kan fastsette en tillatt minstealder for bruk.
- Maskinen må aldri brukes hvis brukeren er trøtt eller ikke føler seg vel, eller har inntatt medisiner, narkotika, alkohol eller andre stoffer som nedsetter refleksene eller oppmerksomheten.
- Ikke transporter barn eller andre passasjerer.
- Husk at føreren eller brukeren er ansvarlig for ulykker som påføres tredjepersoner eller deres eiendom. Det er brukeren som er ansvarlig for å vurdere potensielle farer på underlaget hvor arbeidet skal utføres, og som må ta alle forholdsregler for å garantere egen og andres sikkerhet. Dette gjelder spesielt i skråninger, og på ujevne, glatte eller ustabile underlag.
- Dersom maskinen skal overdras eller lånes ut til andre, må brukeren ha lest og forstått bruksanvisningen.

2.2 FORBEREDENDE OPERASJONER

Personlig verneutstyr (PVU)

- Bruk egnede klær, kraftige arbeidssko med antisklisåle, og lange benklær. Bruk aldri maskinen barfotet eller med sandaler. Man må iføre seg hørselsvern.
- Ta ikke på deg skjerf, frakk, halskjeder, armbånd, vide klær eller klær med stropper, slips, eller annet hengende eller omfangsrikt tilbehør som kan sette seg fast i maskinen, gjenstander eller materialer på arbeidsstedet.
- Sett opp langt hår.

Arbeidsområde/maskin

- Undersøk grundig hele arbeidsområdet, og fjern alt som kan slynges vekk av maskinen eller skade klippeinnretningen/roterende deler (steiner, greiner, ståltråd, ben, osv.).

Motorer med kompresjonstenning: drivstoff

⚠ **FARE**! Drivstoff er meget brannfarlig.

- Oppbevar drivstoffet i godkjente kanner på et sikkert sted langt unna varmekilder og åpne flammer.
- Kannene må holdes frie for rester av gress, løv eller overflødig fett.
- Oppbevar kannene utilgjengelige for barn.
- Ikke røyk under etterfyllingen eller fyllingen av drivstoff eller ved håndtering av drivstoff.
- Drivstoff skal kun etterfylles utendørs og med bruk av en trakt.
- Unngå å inhalere drivstoffdamp.
- Ikke etterfyll drivstoff eller ta av tanklokket mens motoren er i gang eller er varm.
- Åpne tanklokket forsiktig for gradvis å slippe ut det interne trykket.
- Ikke bruk åpen flamme nær tankåpningen for å kontrollere innholdet.
- Ved driftstofflekkasje må ikke motoren startes, men flytt maskinen unna området for å unngå brannfare, helt til drivstoffet er dunstet bort og drivstoffdampene har løst seg opp.
- Tørk umiddelbart opp drivstoff som er sølt på maskinen eller på bakken.
- Sett alltid lokkene på tanken og drivstoffkannen igjen og skru dem skikkelig fast.
- Ikke start maskinen på stedet for etterfyllingen. Motoren må startes minst 3 meter fra stedet for etterfyllingen.
- Unngå at drivstoffet kommer i kontakt med klærne, og bytt eventuelt klær før motoren startes.

2.3 UNDER BRUK

Arbeidsområde

- Ikke start motoren i lukkede områder hvor det kan oppstå farlige ansamlinger av karbonmonoksidgasser. Motoren må alltid startes utendørs eller på et godt ventilert sted. Husk alltid at eksosgassen fra motoren er giftig.
- Ikke rett lydpotten, og dermed eksosgassen, mot brennbare materialer.
- Ikke bruk maskinen i eksplosjonsfarlige omgivelser, i nærheten av brennbare væsker, gass eller støv. Elektrisk kontakt eller mekanisk friksjon kan generere gnister som kan antenne støvet eller dampen.
- Arbeid bare i dagslys eller i godt kunstig lys, og med gode siktforhold.
- Hold personer, spesielt barn, og dyr unna arbeidsområdet. Barn må holdes under oppsyn av en voksen.
- Unngå å bruke gressklipperen på vått gress, når det regner og når det er fare for dårlig vær, spesielt hvis det er fare for lyn og torden.
- Vær spesielt oppmerksom på ujevnheter i terrenget (humper, søkk), skråninger, skjulte farer og eventuelle hinder som kan begrense sikten.
- Vær meget forsiktig i nærheten av grøfter, skrenter eller volder. Maskinen kan velte hvis et hjul kommer over kanten eller hvis kanten gir etter.
- Klipp på tvers i skråninger, og aldri rett oppover eller nedover. Vær veldig forsiktig når du svinger, og pass på at hjulene ikke støter på hindringer (steiner, greiner, røtter, osv.) som kan føre til at maskinen glir sidelengs, eller at du mister kontrollen over maskinen.
- Vær oppmerksom på trafikken når maskinen brukes i nærheten av vei.

Adferd

- Vær forsiktig når du beveger deg bakover. Se bak deg før og mens du beveger deg bakover for å passe på at det ikke finnes hindringer.
- Aldri løp, men gå rolig.
- Unngå å bli trukket av gressklipperen.
- Hold alltid hender og føtter langt fra klippeinnretningen, både under start og bruk av maskinen.
- Advarsel: Klippeenheten fortsetter å rotere i et par sekunder selv etter at den frakoblet, eller etter at motoren er slått av.
- Hold alltid god avstand fra utkasteråpningen.
- Koble ut klippeinnretningen :
  - når du flytter maskinen fra et arbeidsområde til et annet,
  - når du krysser områder med annet enn gressdekke,
- Koble ut klippeinnretningen, stopp motoren, koble fra tennpluggheten og ta ut nøkkelen fra tenningen (hvis finnes):
  - Hver gang maskinen står uten tilsyn
- ⚠ Ved skader eller ulykker under arbeidet skal motoren slås av øyeblikkelig og maskinen fjernes fra stedet for å unngå flere skader. Ved ulykker med personskader eller skader på tredjepersoner må du umiddelbart praktisere førstehjelp og henvende deg til legevakten for nødvendig behandling. Fjern

nøye eventuelle rester som ellers kan forårsake skader på gjenstander, personer eller dyr.

- ⚠ Støy- og vibrasjonsnivået oppgitt i bruksanvisningen er maskinens maks verdier. Bruk av en dårlig innstilt klippeinnretning, for høy hastighet og manglende vedlikehold, påvirker støy- og vibrasjonsutslippene betydelig. Ta derfor nødvendige tiltak for å redusere mulige skader fra høyt støynivå og vibrasjonsbelastninger: Vedlikehold maskinen, bruk hørselsvern og ta pauser under arbeidet.

Bruksbegrensninger
- Bruk aldri maskinen hvis beskyttelsene er skadet, mangler eller ikke er riktig plassert (oppsamlingssekk, tømmebesyttelse på siden, beskyttelse av tømming bak).
- Ikke bruk maskinen hvis ikke tilbehør/redskaper er montert i de angitte punktene.
- Sikkerhetssystemene/mikrobryterne må ikke deaktiveres eller tukles med.
- Ikke endre motorens reguleringer, eller hold motoren på et veldig høyt turtall. Faren for personskader øker ved veldig høyt turtall.
- Ikke utsett maskinen for overdrevne belastninger, og bruk aldri en liten maskin til å utføre tungt arbeid. Bruk av en egnet maskin reduserer risikoene og forbedrer kvaliteten på arbeidet.

2.4 VEDLIKEHOLD, OPPBEVARING OG TRANSPORT

Et jevnt vedlikehold og en riktig lagring opprettholder maskinens sikkerhet og ytelsesnivå.

⚠ ***Maskinen må aldri brukes med slitte eller ødelagte deler. Ødelagte eller slitte deler skal byttes ut og aldri repareres. Bruk kun originale reservedeler. Bruk av uoriginale og/eller feil monterte reservedeler setter maskinens sikkerhet i fare, kan forårsake ulykker eller personskader, og hever produsenten for enhver forpliktelse og ethvert ansvar.***

Vedlikehold
- For å redusere brannfaren, kontroller jevnlig at det ikke finnes lekkasjer av olje og/eller drivstoff.
- Under justeringer av maskinen må du passe på og unngå å klemme fingrene mellom klippeinnretningen i bevegelse og maskinens faste deler.

Oppbevaring
- Maskinen må ikke oppbevares med drivstoff i tanken i et rom hvor drivstoffdampene kan nås av åpne flammer, gnister eller kraftige varmekilder.
- For å redusere brannfaren må ikke beholdere med klippeavfall oppbevares innendørs.

Flytting og Transport
- Gjør følgende ved transport av maskinen på et kjøretøy:
  1. kjør maskinen på med motoren av, ved at et tilstrekkelig antall personer skyver den opp
  2. steng drivstoffkranen (avhengig av modell)
  3. Plasser maskinen slik at den ikke utgjør en fare for noen
  4. fest den skikkelig til transportmidlet med tau eller kjettinger for å unngå at den kan velte og drivstoff kan lekke ut

2.5 MILJØVERN

Miljøvern må være et relevant og prioritert aspekt ved bruk av maskinen, til fordel for den siviliserte sameksistens og miljøet vi lever i.
- Unngå å forstyrre nabolaget. Bruk alltid maskinen til fornuftige tider (- ikke tidlig på morgenen, eller sent på kvelden/natten, hvor nabolaget kan forstyrres).
- Følg nøye de kommunale bestemmelsene for kasting av emballasje, oljer, drivstoff, filter, forringede deler eller deler som er sterkt forurensende. Dette avfallet må ikke kastes med husholdningsavfallet, men kildesorteres og kastes i konteinerne for resirkulering.
- Følg nøye de kommunale bestemmelsene for kasting av avfallsmateriale.
- Når maskinen ikke skal brukes lenger, må den ikke kastes i naturen, men leveres inn til et innsamlingssenter i henhold til gjeldende kommunale bestemmelser.

3. BLI KJENT MED MASKINEN

3.1 BESKRIVELSE AV MASKINEN OG BEREGNET BRUK

Denne gressklipperen styres av gående fører.
Maskinen består hovedsakelig av en motor som driver en klippeinnretning under et deksel. Maskinen er utstyrt med hjul og et styre.

Brukeren kan føre maskinen og bruke hovedkontrollene mens han/hun hele tiden står bak styret og dermed på en sikker avstand fra klippeinnretningen. Når brukeren forlater maskinen, stanser motoren og klippeinnretningen innen et par sekunder.

3.1.1 Tilsiktet bruk

Denne maskinen er designet og bygd for å klippe (og samle opp) gress i hager og parker med en størrelse som er tilpasset klippekapasiteten. Maskinen styres av gående fører.

Generelt kan denne maskinen:
1. klippe gresset og samle det i oppsamleren
2. klippe gresset og kaste det ut bak
3. klippe gresset og kaste det ut fra siden (for maskiner med dette utstyret).
4. klippe gresset, male det opp og legge det på bakken ("mulching"-effek - hvis finnest).

Ved bruk av særskilt tilbehør, standardlevert av produsenten eller som kan kjøpes separat, kan gressklippingen utføres på forskjellige måter, som beskrevet i denne bruksanvisningen, eller i instruksjonene som følger med det enkelte tilbehøret.

3.1.2 Feil bruk

Enhver annen bruk enn oppgitt ovenfor kan være farlig og forårsake skader på personer og/eller gjenstander. Feil bruk omfatter, men er ikke begrenset til, følgende:

- Transportere andre personer, barn eller dyr på maskinen, som kan forårsake alvorlige skader eller sette en sikker kjøring på spill;
- Bli fraktet av maskinen;
- Bruk av maskinen til å slepe eller skyve last;
- Bruk av klippeinnretningen på gressfrie strekninger;
- Bruk av maskinen til oppsamling av løv eller avfall;
- Bruk av maskinen til klipping av hekker eller vegetasjon som ikke er gress;
- Bruk av maskinen sammen med flere personer;

VIKTIG *Feil bruk av maskinen fører til bortfall av garantien. Videre heves produsenten fra ethvert ansvar, og det er dermed brukeren som er ansvarlig for utgiftene ved sakskader, personskader eller skader på tredjepersoner.*

3.1.3 Brukergruppe

Maskinen er beregnet på ikke profesjonelle brukere. Den er beregnet på hobbybruk.

VIKTIG *Maskinen skal kun brukes av én operatør.*

3.2 SIKKERHETSSYMBOLER

Det finnes forskjellige symboler på maskinen (fig. 2). Symbolene skal minne operatøren om riktig fremgangsmåte for å bruke den forsiktig og ta de nødvendige forholdsreglene.
Symbolenes betydning:

Attenzione! Les bruksanvisningen før maskinen tas i bruk.

Merknad! Før aldri hender eller føtter inn i klippeinnretningens kasse. Koble fra tennpluggheten og les instruksjonene før vedlikehold eller reparasjon.

Fare! THold personer utenfor arbeidsområdet ved bruk.

Fare! Før aldri hender eller føtter inn i klippeinnretningens kasse.

VIKTIG *Klistremerker som er ødelagt eller uleselig må skiftes. Be om nye klistremerker hos et autorisert servicesenter.*

3.3 IDENTIFIKASJONSETIKETT

Identifikasjonsetiketten oppgir følgende opplysninger (fig. 1):

1. Lydeffektnivå
2. CE-merke
3. Produksjonsår
4. Type gressklipper
5. Serienummer
6. Produsentens navn og adresse
7. Artikkelnummer
8. Motorens nominelle effekt og maks driftshastighet
9. Vekt i Kg

Skriv maskinens ID-opplysninger i de tilrettelagte feltene på etiketten som finnes på baksiden av bokomslaget.

VIKTIG *Opplysningene på produktets identifikasjonsetikett må oppgis ved henvendelse til et autorisert verksted.*

VIKTIG *Eksempelet på samsvarserklæringen finnes på de siste side i bruksanvisningen.*

3.4 HOVEDKOMPONENTER

Maskinen består av følgende hovedkomponenter, som har følgende funksjoner (fig.1):

A. **Understell**: er dekselet som holder på plass den roterende klippeinnretningen.
B. **Motor**: driver både klippeinnretningen og trekkraftenheten ved hjulene.
C. **Kuttenenhet**: er elementet som klipper gress.
D. **Vern for utkast bak**: det er en sikkerhetsanordningsom forhindrer at eventuelle gjenstander som har blitt samlet opp av klippeinnretningene, kan slynges ut av maskin.
E. **Deflektor for utkast bak**: I tillegg til å samle opp det klipte gresset, er den også en sikkerhetsdel. Den hindrer at gjenstander som er samlet opp av klippeinnretningene kan slynges ut av maskinen.
F. **Vern for sideutkast (hvis finnes)**: Det er en sikkerhetsanordning som forhindrer at eventuelle gjenstander som har blitt samlet opp av knivbladet, kan slynges ut av maskinen.
G. **Deflektor for sideutkast (hvis finnes)**: I tillegg til å samle opp det klipte gresset, er den også en sikkerhetsdel. Den hindrer at gjenstander som er samlet opp av klippeinnretningene kan slynges ut av maskinen.
H. **Oppsamler**: I tillegg til å samle opp det klipte gresset, er den også en sikkerhetsdel. Den hindrer at gjenstander som er samlet opp av klippeinnretningene
I. **Håndtak**: dette er operatørens arbeidspoisisjon. Håndtakets lengde sørger for at operatøren alltid opprettholder sikker avstand til den roterende enheten.
J. **Spake motorbrems / klippeinnretning**: dette er spaken som gjør det mulig å starte og stoppe mtooren og samtidig koble til/koble fra klippeinnretningen.
K. **Spaken for tilkoling av traksjon**: dette er håndtaket som kobler trekkraften til hjulene og gjør det mulig å kjøre maskinen fremover.

4. MONTERING

⚠ ***Sikkerhetsbestemmelsene som skal følges er beskrevet i kap. 2. Disse bestemmelsene må overholdes omhyggelig for å unngå alvorlige farer.***

Av hensyn til oppbevaring og transport er noen av maskinens deler ikke montert i fabrikken, men må monteres av kunden i henhold til instruksjonene, etter å ha fjernet emballasjen.

⚠ ***Fjerning av emballasje og fullføring av montering må foretas på en jevn og solid overflate, med tilstrekkelig plass til å bevege maskinen og emballasjen, alltid ved hjelp av egnet verktøy. Bruk ikke maskinen før alle indikasjoner i avsnittet "MONTERING" har blitt fullført.***

4.1 DELER TIL MONTERINGEN

I emballasjen finnes delene for monteringen.

4.1.1 Utpakking

1. Åpne emballasjen forsiktig og pass på at ingen av delene forsvinner
2. Les dokumentasjonen som finnes i esken, også bruksanvisningen.
3. Ta alle deler som ikke er montert ut av esken.
4. Ta maskinen ut av esken.
5. Kast esken og emballasjen i henhold til gjeldende bestemmelser.

4.2 MONTERING AV OPPSAMLER

Oppsamleren leveres forhåndsmontert.

Man må forsikre seg om at komponentene er montert på riktig måte (fig. 3.A).

4.3 MONTERING AV STYRET

Åpne forsiktig styret i arbeidfsposisjon (fig. 4.A).

Sett startsnoren inn i de øvre og nedre spolene og stram til mutteren (fig. 4.B).

5. INNSTILLINGER

5.1 HÅNDTAK FOR MANUELL OPPSTART

Gjør det mulig å starte motoren manuelt (fig. 5.A).

5.2 ELEKTRISK START MED KNAPP

ENGINE START Gjør elektrisk start av motoren mulig (fig. 5.B).

5.3 GASSINNSTILLING

Regulerer motorens turtall (fig. 6.A).
Posisjonene angitt på skiltet tilsvarer:

1. **Full last.** Skal alltid brukes mens maskinen er i gang.

2. **Tomgang.** Brukes når motoren er tilstrekkelig varm og skal stå i ro.

3. **"Choke" Installert.** Brukes for kaldstart av motoren.

5.4 HASTIGHETSVELGER

Hastighetsvelgeren gjør det mulig å regulere kjørehastigheten (fig. 7.A).
Posisjonene angitt på skiltet tilsvarer:

1. **Maksimal hastighet.**

2. **Minimal hastighet.**

VIKTIG *Motoren må være slått på og trekkraften innkoblet når hastigheten reguleres.*
Berør ikke kontrollen til variatoren når motoren er av.
Denne operasjonen vil kunne skade variatoren.

MERKNAD *Hvis maskinen ikke beveger seg fremover når hastighetsvelgeren er i posisjon «», flytt kontrollspaken til «» og like etterpå til posisjon «».*

5.5 BREMSESPAK FOR MOTOR/ KLIPPEINNRETNING

Dette er spaken som styrer start og stopp og samtidig tilkobling/utkobling av klippeinnretningen (fig. 8.A).

5.6 SPAK FOR INNKOBLING AV TREKKRAFT

Kobler til trekkraften ved hjulene og fremdrift av maskinen.

1. **Trekkraft tilkoblet.** Fremdrift av gressklipperen skjer når man trykker inn håndtaket (fig. 8.B). Gressklipperen slutter å gå fremover når spaken slippes.

VIKTIG *Trekkraften må være utkoblet når motoren startes.*

MERKNAD *For å unngå å skade transmisjonen må ikke maskinen skyves bakover med innkoblet transmisjon***.**

5.7 JUSTERING AV KLIPPEHØYDEN

Ved å heve eller å senke understellet, kan gresset klippes i ulike høyder.

⚠ Utfør oppgaven mens klippeinnretningen står i ro.

- **Regulering av Type "I".**

Klippehøyden reguleres ved å trykke på knappen (fig. 9.A) og løfte eller senke chassiset med håndtaket (fig. 9.B) til ønsket posisjon.

- **Regulering av Type "II".**

KLippehøyden reguleres ved å bruke spaken (fig. 9.C) som hever eller senker chassiset til ønsket posisjon.

6. BRUK AV MASKINEN

⚠ Sikkerhetsbestemmelsene som skal følges er beskrevet i kap. 2. Disse bestemmelsene må overholdes omhyggelig for å unngå alvorlige farer.

VIKTIG *For instruksjoner som angår motoren og batteriet (hvis finnes), må man se egne håndbøker tilhørende disse.*

6.1 FORBEREDENDE OPERASJONER

Før arbeidet starter er det nødvendig å foreta en rekke kontroller og oppgaver for å være sikker på at arbeidet kan skje effektivt på sikreste måte.

Sett gressklipperen i rett posisjon og godt plantet på bakken.

6.1.1 Fylling av olje og bensin

VIKTIG *Maskinen leveres uten motorolje og drivstoff.*

Kontroller oljenivået og at det er drivstoff på maskinen før den tas i bruk (avsn. 7.2, avsn. 7.3). For fremgangsmåte og forholdsregler for påfylling av drivstoff og etterfylling av olje (se avsn. 7.2, avsn. 7.3) og motorhåndboken.

6.1.2 Forberedelse til bruk

MERKNAD *Denne maskinen kan klippe gresset på ulike måter. Før arbeidet starter må maskinen klargjøres i henhold til klippingen som skal utføres.*

a. Klargjøring for klipping og oppsamling av gresset i oppsamleren:

- **Type "I"**
  1. Sett på oppsamleren som vist på figuren (fig. 10.A). Plasser sidestengene i guidene som finnes nederst på styret, (fig. 10.B) og skyv oppsamleren fremover helt til man hører et "klikk" (fig. 10.C).

- **Type "II"**
  1. Løft opp vernet for utkast bak (fig. 10.D) og hekt oppsamleren korrekt på som vist på figuren (fig. 10.E).

b. Klargjøring for klipping og utkast av gresset bak:

- **Type "I"**
  1. Fjern oppsamleren.
  2. Løft opp sikringen ved utkastet bak (fig. 11.A), og hekt på deflektoren ved utkast bak, (fig. 11.C) i de passende hullene, mens man forsikrer seg om at den er godt festet.
  3. På modellene med mulighet for sideutkast må du forsikre deg om at vernet for sideutkast (fig. 11.D) er senket.

For è fjerne deflektoren for utkast bak:
  1. Løft opp sikringen ved det bakre utkastet (fig. 11.A);
  2. Løft opp deflektoren for utkast bak ved å hekte den av hullene (fig. 11.C).

- **Type "II"**
  1. Ta ut oppsamleren, og pass på at vernet for utkast bak (fig. 11.A) forblir senket.

c. Klargjøring for klipping og oppmaling av gresset (mulching-funksjon):
  1. Løft opp sikringen ved utkast bak (fig. 12.A) og sett deflektorkorken (fig. 12.B på plass i tømmeåpningen.
  2. På modellene med mulighet for sideutkast må du forsikre deg om at vernet for sideutkast (fig. 11.D) er senket.

For å fjerne deflektorkorken:
  1. Løft opp sikringen ved det bakre utkastet (fig. 12.A);
  2. Dra ut deflektorkorken (fig. 12.B).

d. Klargjøring for klipping og utkast av gresset bak:
  1. Løft opp sikringen ved utkast bak (fig. 12.A) og sett deflektorkorken (fig. 12.B på plass i tømmeåpningen.
  2. Løft opp sikringen ved sideutkastet (fig. 13.A)
  3. Sett inn deflektoren for sideutkast (fig. 13.E).
  4. Lukk vernet for sideutkast (fig. 13.A) slik at deflektoren for sideutkast (fig. 13.E) er låst.

For è fjerne deflektoren for sideutkast:
  1. Løft opp sikringen ved sideutkastet (fig. 13.A):
  2. Hekt av sikringen ved sideutkastet (fig. 13.E).

For å fjerne deflektorkorken:
  1. Løft opp sikringen ved det bakre utkastet (fig. 12.A);
  2. Dra ut deflektorkorken (fig. 12.B).

6.1.3 Justering av klippehøyden

Reguler klippehøyden som indikert i (avsn. 5.7).

6.1.4 Justering av høyde på håndtaket

Høyden på håndtaket kan reguleres i 3 ulike posisjoner, som vises av viseren som finnes nederst på håndtaket (fig. 14.A).

Fra arbeidsposisjonen er det også mulig å bøye håndtaket i lukket posisjon.

⚠ Utfør oppgaven mens klippeinnretningen står i ro.

For å variere høyden må man tak i begge spakene som finnes på siden av håndtaket fig. 14.B), og holde disse i posisjon.
Sett forsiktig håndtaket i ønsket posisjon og slipp opp de to spakene.

6.2 SIKKERHETSKONTROLLER

Utfør følgende sikkerhetskontroller og kontroller at resultatene stemmer med tabellene.

⚠ En sikkerhetskontroll skal alltid gjennomføres før bruk.

6.2.1 Generelle sikkerhetskontroller

Tema	Resultat
Klippeinnretning	Ikke skadet eller slitt.
Sikring av utkast bak: oppsamler	Hele. Ingen skade. Korrekt montert.
Sikring av utkast på siden: deflektor ved utkast på siden	Hele. Ingen skade. Korrekt montert.
Bremsespak for motor/ klippeinnretning	Gasspaken må kunne beveges fritt og utvungent, og idet den slippes må den hurtig og automatisk vende tilbake til nøytral posisjon.
Gripetak og startsnor	Snoren må være hel.
Skruer på maskinen og klippeinnretningen	Godt festet (ikke løsnet)
Drivstoffanlegg og tilkoblinger.	Ingen lekkasjer.
Oljekrets	Ingen lekkasjer. Ingen skade.
Tennplugghette	Koblet til selve sikringen
Prøvekjøring	Ingen unormale vibrasjoner. Ingen unormale lyder

6.2.2 Funksjonstest av maskinen

Handling	Resultat
Start maskinen (avsn. 6.3)	Kutteinstallasjonen må bevege seg.
Aktiver spake for trekkraft	Hjulene kjører maskinen fremover.
Slipp opp spake for trekkraft	Hjulene stopper og maskinen kjører ikke fremover.
Slipp opp bremsespak for motor/klippeinnretning	Motoren må skru seg av og klippeinnretningen må stoppe innen et par sekunder.

⚠ ***Hvis noen av resultatene avviker fra det som er angitt i følgende tabell, er det ikke mulig å bruke maskinen! Ta kontakt med et servicesenter for nødvendige kontroller og reparasjon.***

6.3 START

MERKNAD *Start den på et jevnt underlag uten hindringer eller høyt gress.*

6.3.1 Modeller med manuellt startgripetak

1. **I tilfelle oppstart med kald motor**: plasser gasspedalen i innkoblet "Choke" posisjon (fig. 6.A) (hvis finnes).
2. Dra bremsespak for motor/ klippeinnretning mot styret (fig. 15.A);

MERKNAD *Håndbremsen for motor/klippeinnretningen må holdes inne hele tiden for å unngå at motoren stopper.*

3. Grip tak i håndtalket og start motoren ved å dra bestemt i startsnoren (fig. 15.B).
4. Etter oppstart, sett lgasspedalen i posisjon for full gass (hvis finnes).

MERKNAD *Bruk av Choke med varm motor kan skade tennpluggen og forårsake uregelmessig motorfunksjon.*

6.3.2 Modeller med pulserende elektrisk startknapp

1. Koble til nbatteriet som finnes i et eget rom ved motoren (fig. 16.A). (Følg anvisningene i motorens bruksanvisning.)
2. Sett inn sikkerhetsnøkkelen (hvis finnes) (fig. 16.B).
3. Drabremsespak for motor/klippeinnretning mot styret (fig. 15.A).

MERKNAD *Håndbremsen for motor/klippeinnretningen må holdes inne hele tiden for å unngå at motoren stopper.*

4. Trykk på startknappen og hold den inne til motoren starter. (fig. 16.D).

6.4 ARBEID

VIKTIG *Hold alltid sikkerhetsavstand (dvs. styrets lengde) fra klippeinnretningen under arbeidet.*

6.4.1 Klipping av gress

1. Start fremdriften og klipping i et område med gress:
2. Tilpass fremdriftshastigheten og/eller øk klippehøyden (avsn. 5.7) til plenforholdene (høyde, tetthet og fuktigheten på gresset) og til mengden gress som klippes;

Unngå å fjerne store gressmengder i "mulching"-funksjon eller utkast bak. Klipp aldri mer enn en tredjedel av gressets totale høyde på en gang (fig. 17).

3. Plenen vil se finere ut hvis den alltid klippes i samme høyde og vekselvis i de to retningene (fig. 18).

Ved sideutkast: Det anbefales å velge en strekning slik at det klipte gresset ikke kastes ut på den siden av plenen som ennå ikke er klippet.

6.4.2 Noen råd for å holde plenen fin

Hver gresstype har forskjellige egenskaper, og kan derfor kreve forskjellige måter for stell av plenen. Les alltid anvisningene på frøpakken for riktig klippehøyde i forhold til vekstbetingelsene på stedet. Det er nødvendig å huske på at de fleste gresstyper består av én stilk og ett eller flere blader. Hvis bladene klippes helt, blir plenen skadet og vil ha problemer med å vokse igjen. Generelt kan følgende retningslinjer gjelde:

- for lav klipping fører til oppriving og tynning av gressteppet, og gir et "flekkvis" utseende,
- om sommeren må klippehøyden være høyere for å unngå uttørking av bakken,
- ikke klipp gresset når det er vått. Det kan redusere klippeinnretningens effekt, fordi gresset fester seg og fører til oppriving av gressteppet,
- dersom gresset er veldig høyt, bør det først klippes ved maks tillatt høyde og deretter igjen to eller tre dager senere.

6.4.3 Tømming av oppsamleren

Når oppsamleren (fig. 1.H) er overfylt, er ikke oppsamlingen av gresset effektiv, og gressklipperen lager en unormal lyd.

Ved oppsamlerpose med nivåindikator:

1. hevet (a)=tom
2. senket (b)= full

Under arbeidet, mens klippeinnretningen er i bevegelse, blir indikatoren værende oppe så lenge det er plass til det klipte gresset i oppsamlerenNår indikatoren senkes, er oppsamleren full og må tømmes.

For å ta ut og tømme oppsamleren:

– Slipp opp bremsespaken for motor/klippeinnretning og vent til klippeinnretningen stopper (avsn. 6.5);

- **Kun med oppsamler av type "II"**
  – Løft opp sikringen ved det bakre utkastet (fig. 10.D).

– Løft opp vernet for utkast bak, ta tak i håndtaket og ta oppsamleren loddrett ut.

6.5 STOPP

Gjør følgende for å stoppe maskinen:

1. Slipp opp bremsespak for motor/ klippeinnretning (fig. 19.A);
2. Vent til at klippeinnretningen stopper:

⚠ ***Motoren kan være svært varm like etter at den er slått av. Rør ikke eksosrøret eller nærliggende deler. Det er fare for brannskader.***

Stopp alltid maskinen:
- når du flytter maskinen fra et arbeidsområde til et annet:
- når du kjører over områder uten gress:
- hver gang det er nødvendig å komme forbi en hindring:
- før regulering av klippehøyden.:
- hver gang oppsamleren skal tas av eller gjenmonteres;
- hver gang deflektoren for sideutkast skal tas av eller gjenmonteres (hvis finnes).
- hver gang deflektoren for sideutkast skal tas av eller gjenmonteres (hvis finnes).

6.6 ETTER BRUK

1. Stoppe maskinen (avsn. 6.5).
2. Kjøl ned motoren før maskinen settes bort til oppbevaring.
3. Foreta rengjøring (avsn. 7.4).
4. Kontroller at ingen deler har løsnet eller er skadet. Bytt eventuelt ut ødelagte deler, og stram eventuelt til skruer og bolter som har løsnet.

VIKTIG *I modellene med elektrisk pulserende startkommando, må man ta ut nøkkelen (hvis finnes) eller batteriet hver gang maskinen ikke er i bruk eller etterlates ubevåktet.*

7. ORDINÆRT VEDLIKEHOLD

7.1 GENERELT

⚠ ***Sikkerhetsbestemmelsene som skal følges er beskrevet i kap. 2. Disse bestemmelsene må overholdes omhyggelig for å unngå alvorlige farer.***

⚠ ***Før man utfører enhver kontroll, rengjøring eller inngrep av vedlikehold/ regulering på maskinen må man:***
- ***stopp motoren;***
- ***forsikre deg om at alle bevegelige deler har stoppet helt;***
- ***vent til motoren er tilstrekkelig avkjølt;***
- ***koble fra tennpluggheten;***
- ***lese igjennom instruksjonene som følger med;***
- ***Bruk egnede klær, arbeidshansker og vernebriller.***

- Hyppighet og type inngrep er gjengitt i "vedlikeholdstabell". Tabellen vil hjelpe deg med å holde din maskin effektiv og sikker. I tabellen angis de viktigste inngrepene og hvor ofte de skal utføres. Foreta operasjonen i samsvar med det aktuelle intervallet.
- Bruk av uoriginale reservedeler og tilbehør kan ha negativ påvirkning på maskinens funksjon og sikkerhet. Produsenten frasier seg ethvert ansvar ved skader som skylles ovennevnte produkter.
- Originale reservedeler leveres av serviceverksteder og autoriserte forhandlere.

VIKTIG *Alt vedlikeholds- og justeringsarbeid som ikke er beskrevet i denne manualen skal foretas av din forhandler eller et spesialverksted.*

7.2 PÅFYLLING AV DRIVSTOFF

For å fylle drivstoff:
1. Skru opp lokket på drivstofftanken og ta det av.
2. Sett inn en trakt.
3. Fyll på drivstoff og ta av trakten.
4. Stram tanklokket godt og tørk opp eventuelt drivstoffsøl etterpå.

MERKNAD *Ikke fyll drivstofftanken helt opp til kanten.*

VIKTIG *Unngå å helle bensin på motorens eller maskinens plastdeler for å unngå å skade disse, og tørk umiddelbart opp sølt drivstoff. Garantien dekker ikke skader på plastdelene som er forårsaket av bensin.*

MERKNAD *Drivstoffet er forgjengelig og skal derfor ikke forbli i tanken i mer enn 30 dager. Tanken skal kun fylles opp med tilstrekkelig drivstoff til å ferdigstille arbeidet før den settes til oppbevaring for en lengre periode (kap. 9).*

7.3 KONTROLL / ETTERFYLLING AV MOTOROLJE

Jevnlig utskifting av motorolje som oppgitt i motorens bruksanvisning er avgjørende for maskinens varighet og riktige funksjon.
Oljen må tappes ved spesialverksteder eller suges ut gjennom påfyllingsåpningen med en sprøyte. Vær oppmerksom på at kan være nødvendig å utføre denne operasjonen flere ganger for å tømme bunnpannen helt. Husk på å fylle på olje før maskinen brukes igjen på ny.

7.3.1 Kontroll / etterfylling

Prosedyre:
- Sett maskinen på en jevn overflate for kontroll.
- Rengjør peilepinnen. Skru den ut. Rengjør pinnen.
- Før peilepinnen helt inn uten å skru den fast.
- Trekk den ut igjen. Kontroller oljenivået.
- Etterfyll, hvis nivået er lavere enn "MAX"-merket.

⚠ ***Ikke overdriv etterfyllingen, da dette kan medføre overoppheting av motoren. Hvis nivået overskrider "MAX", må du drenere helt til riktig nivå er nådd.***

7.4 RENHOLD

Etter hver bruk må man utføre rengjøring ved å følge følgende instruksjoner:

7.4.1 Rengjøring av maskinen

- Vask maskinen grundig med vann etter hver bruk; fjern gressrester og søle som har samlet seg på innsiden av chassiset for å unngå at disse tørker og lager vanskeligheter ved neste oppstart.

I tilfelle sideutkast eller utkast bak: hvis montert, må man fjerne deflektoren for utkast.

- Lakken på innsiden av chassiset bli borte med tiden på grunn av det klippede gressets slipevirkning; i så tilfelle må du gripe inn øyeblikkelig ved å lakkere

et strøk med antirust lakk, dette for å forhindre rustdannelse som ville føre til korrosjon av metallet.
- Pass alltid på at luftinntakene er fri for partikler.
- Ikke bruk sterke væsker til rengjøringen av chassiset.
- Hold gressklipperen, spesielt motoren, fri for gressrester, løv eller overflødig fett for å redusere risikoen for brann.
- Dersom det er nødvendig med tilgang til undersiden, hell maskinen kun mot den siden som er angitt i motorens bruksanvisning, og følg anvisningene. Pass på at maskinen står stabilt før det utføres et inngrep. På modeller hvor sideutkast er mulig, er det nødvendig å fjerne deflektoren for utkast (hvis montert - se 6.1.2.d).

7.4.2 Innvendig rengjøring

Fjern oppsamleren:
1. Koble vannslangen til koblingen (fig. 20.A);
2. Sett klippehøyden i helt senket stilling;
3. Stå alltid bak gressklipperens styre;
4. Skru på motoren

7.4.3 Rengjøring av oppsamler

1. Tøm oppsamleren;
2. Rist den for å få ut alle rester av gress og jord;
3. Vask den, skyll av den og spre den ut slik at den tørker huritg.

7.5 FESTESKRUER OG -MUTRER

Hold bolter, skruer og mutrer trukket godt til, for å være sikker på at maskinen alltid er sikkert å bruke.

7.6 BATTERI

Batteriet leveres med modellene som har elektrisk startknapp. For instruksjonene som angår batteriets levetid, lading, fjerning og vedlikehold av batteriet, må man følge instruksjonene i motorhåndboken.

8. EKSTRAORDINÆRT VEDLIKEHOLD

8.1 KLIPPEINNRETNING

En uskarp klippeinnretning river bort gresset og gir en gul plen.

⚠ Ikke ta på klippeinnretningen før tenningsnøkkelen er tatt ut og klippeinnretningen har stoppet helt.

⚠ Alle oppgaver med klippeinnretningene (demontering, sliping, balansering, gjenmontering og/eller bytting) er krevende arbeid som forutsetter spesialkompetanse, foruten bruk av særskilt utstyr. Av sikkerhetsmessige årsaker skal derfor disse alltid utføres ved et spesialverksted.

⚠ Skift alltid ut klippeinnretningen hvis den er skadet, skreiv eller slitt, sammen med skruene som følger med, for slik å opprettholde balanseringen.

VIKTIG *Bruk alltid originale klippeinnretninger, ved å gjengi koden som indikeres i tabellen "Tekniske Data".*

På grunn av produktutvikling kan ovennevnte klippeinnretninger med tiden blir erstattet av andre med tilsvarende egenskaper for kompatibilitet og sikker funksjon.

8.2 REGULERING AV HASTIGHETSVELGERENS KABEL

Denne reguleringen må utføres når spaken (fig. 21.A) ikke lenger blir værende i posisjon «».

VIKTIG *Reguleringen må utføres med avslått motor.*

Hold spaken (fig. 21.A) i posisjon «», og drei kabelens regulator (fig. 21.B) i pilretningen, helt til spaken holdes i posisjon.

9. LAGRING

Når maskinen skal lagres:
1. Tøm drivstofftanken utendørs og når motoren er kald.
2. Start motoren og la den gå på tomgang helt til den stanser, slik at alt drivstoffet som er igjen i forgasseren brukes opp.
3. Kjøl ned motoren.
4. Koble fra tennplugghetten (fig. 22)
5. Rengjør maskinen skikkelig.
6. Kontroller at det ikke finnes skader på maskinen. Kontakt eventuelt et autorisert servicesenter.
7. Maskinen må lagres
   - på et tørt sted,
   - beskyttet mot dårlig vær,
   - helst tildekket med en lerretsduk:
   - utilgjengelig for barn.
   - Pass på å fjerne nøkler eller redskaper brukt til vedlikeholdet.

Når man vil ta maskinen i bruk igjen, må den klargjøres som angitt i kapitlet "6. Bruk av maskinen".

10. FLYTTING OG TRANSPORT

Gjør følgende hver gang maskinen skal flyttes, løftes, transporteres eller stilles på skrå:
- stopp motoren;
- forsikre deg om at alle bevegelige deler har stoppet helt;
- Bruk kraftige arbeidshansker.
- Grip fast i maskinen i punkter som gir et sikkert grep. Vær oppmerksom på vekten og vektfordelingen.
- Få hjelp av et tilstrekkelig antall personer, gitt maskinens vekt og transportmiddelets egenskaper, samt stedene der den skal settes og flyttes fra.
- kontroller at bruk av maskinen ikke medfører skader på gjenstander og personer.

Under transporten:
- fest maskinen skikkelig med tau eller kjetting under transporten.
- plasser maskinen slik at den ikke utgjør en fare for noen.

11. SERVICE OG REPARASJONER

Denne bruksanvisningen gir alle nødvendige indikasjoner for å kjøre maskinen, samt informasjon om korrekt vedlikehold som kan utføres av brukeren. Alle vedlikeholds- og justeringsoppgaver som ikke er beskrevet i bruksanvisningen, må foretas hos forhandleren eller ved et spesialverksted som har den kompetansen og det utstyret som kreves for å utføre arbeidet riktig. På denne måten opprettholdes maskinens opprinnelige sikkerhets- og driftsnivå. Inngrep utført ved uegnede verksteder eller av ukvalifiserte personer, fører til bortfall av garantien og hever produsenten for enhver forpliktelse og ethvert ansvar.

- Kun autoriserte servicesenter kan utføre reparasjoner og vedlikehold i garantitiden.
- Autoriserte serviceverksteder bruker utelukkende originale reservedeler. Originale reservedeler og tilbehør har blitt utviklet spesifikt for disse maskinene.
- Uoriginale reservedeler og tilbehør er ikke godkjent: ved bruk av uoriginale reservedeler og tilbehør settes maskinens sikkerhet i fare og løser Produsenten fra ethvert ansvar og forpliktelse.
- Det anbefales å levere maskinen inn til et autorisert serviceverksted for vedlikehold, assistanse og kontroll av sikkerhetsanordningene en gang i året.

12. HVA SOM DEKKES AV GARANTIEN

Garantien dekker alle material- og fabrikasjonsfeil. Brukeren må nøye følge alle vedlagte instruksjoner. Garantien dekker ikke feil som skyldes:

- Manglende kjennskap til vedlagt dokumentasjon.
- Uforsiktighet.
- Feil eller upassende bruk og montering.
- Bruk av uoriginale reservedeler.
- Bruk av utstyr som ikke følger med, eller som ikke er godkjent av produsenten.

Dessuten dekker garantien ikke:

- Normal slitasje av forbruksmaterialer som drivremmer, vribor, lys, hjul, sikkerhetsbolter og ledninger.
- Normal slitasje.
- Motorer. De er dekket av motorprodusentens garantivilkår og betingelser.

Kjøperen er beskyttet av gjeldende lover. Kjøperens lovfestede rettigheter kan ikke på noen måte begrenses av denne garantien.

13. VEDLIKEHOLDSTABELL

Feltene ved sidene brukes til å notere ned dato og antall arbeidstimer for gjennomføring av inngrepet.

Inngrep	Hyppighet (timer)	Utført (dato eller arbeidstimer)					Merknader
MASKIN							
Sikkerhetskontroller/kontroll av innstillinger	Før hver bruk						avsn. 6.2
Kontroll av sikringer ved utkast bak / på siden. Kontroll av oppsamler, deflektor ved utkast på siden.	Før hver bruk						avsn. 6.1.2
Generell rengjøring og kontroll	Etter hver bruk						avsn. 7.3
Kontroll av eventuelle skader som finnes på maskinen. Kontakt eventuelt et autorisert servicesenter.	Etter hver bruk						-

Inngrep	Hyppighet (timer)	Utført (dato eller arbeidstimer)					Merknader
Kontroll av alle fester	Etter hver bruk						avsn. 7.4
Regulering av hastighetsvelgerens kabel	**						avsn. 8.2
Kontroll av feste og slitasje ved klippeinnretning	Før hver bruk						avsn. 8.1
Bytte av klippeinnretningene	-						avsn. 8.1 ***
MOTOR							
Kontroll / etterfylling av drivstoff	Før hver bruk						avsn. 7.2 *
Kontroll / etterfylling av motorolje	Før hver bruk						avsn. 7.3 *
Kontroll og rengjøring av luftfilteret	*						*
Kontroll og rengjøring av tennpluggkontaktene	*						*
Utskifting av tennplugg	*						*
Batteriets lading	*						avsn. 7.6 *

* Se motorhåndboken.
** Operasjon som må utføres ved første tegn til feilfunksjon
*** Inngrep som må utføres av forhandleren eller et spesialverksted

14. IDENTIFISERING AV PROBLEMER

PROBLEM	MULIG ÅRSAK	LØSNING
1. Motoren starter ikke eller stanser etter kort tid	Feil startprosedyre	Følg instruksjonene (se kap. 6.3)
	Det mangler olje eller bensin i motoren.	Kontroller olje- og bensinnivået.
	Skitten tennplugg eller feil elektrodeavstand	Kontroller tennpluggen (Se motorhåndboken).
	Tilstoppet luftfilter	rengjør og/eller skift ut filteret (Se motorhpåndboken).
	Problemer med forgasseren	Kontakt et autorisert servicesenter.
	Gressklipperen ble ikke tømt for bensin på slutten av forrige sesong. Flytelelementet kan være blokkert.	Se motorhåndboken og ta kontakt med et godkjent servicesenter.
2. Motoren fungerer ujevnt eller har utilstrekkelig effekt, eller den stopper under bruk.	Tilstoppet luftfilter	rengjør og/eller skift ut filteret (Se motorhpåndboken).
	Skitten tennplugg eller feil elektrodeavstand	Kontroller tennpluggen (Se motorhåndboken).
	Problemer med forgasseren	Kontakt et autorisert servicesenter.
3. Hvis motoren får for mye drivstoff	Starthåndtaket har blitt beveget gjentatte ganger mens chocken var på.	Se motorhåndboken.
	Starthåndtaket har blitt beveget gjentatte ganger mens tennplugghettten var av.	Sett på tennplugghetten og prøv og starte motoren. (Se motorhåndboken)
4. Det klipte gresset samles ikke lenger i oppsamleren.	Klippeinnretningen har truffet et fremmedlegeme og har fått et støt	Slå av motoren og koble fra tennplugghetten. Kontroller om det finnes skader og Ta kontakt med et servicesenter for eventuell utskifting av klippeinnretningen (avsn. 8.1)
	Chassiset er skittent innvendig	Rengjør chassiset innvendig for å forenkle transporten av gresset mot oppsamleren (avsn. 7.3.1)
5. Ujevn klipping av gress	Klippeinnretningen er ikke i god stand.	Ta kontakt med et servicesenter for sliping eller utskifting av klippeinnretningen

PROBLEM	MULIG ÅRSAK	LØSNING
6. For mye støy og/ eller vibrasjoner under arbeidet	Deler er ødelagte eller har løsnet. Pluggen på klippeinnretningen sitter ikke på plass.	Stopp maskinen og trekk ut tennpluggledningen (fig. 22). Kontroller om det finnes skader. Kontroller om det finnes deler som har løsnet, og stram dem godt. Kontrollene, byttene eller reparasjonene må utføres ved et autorisert servicesenter.
	Klippeinnretningen har løsnet eller er skadet.	Slå av motoren og koble fra tennplugghetten. Ta kontakt med et Servicesenter for kontroll, utskiftninger eller reparasjoner (avsn. 8.1)

Hvis problemene fortsetter etter at du har utført disse forbedringsforslagene, må du ta kontakt med forhandleren.

15. TILBEHØR PÅ¨FORESPØRSEL

15.1 "MULCHING"-SETT

Finmaler det klipte gresset og lar det ligge på plenen i stedet for å bruke oppsamleren (for maskiner der dette er utstyrt) (fig. 23).

PL

OSTRZEŻENIE!: PRZED UŻYCIEM MASZYNY, NALEŻY UWAŻNIE PRZECZYTAĆ NINIEJSZĄ INSTRUKCJĘ. Zachować do wykorzystania w przyszłości.

SPIS TREŚCI

1. INFORMACJE OGÓLNE 1
2. ZASADY BEZPIECZEŃSTWA 2
   - 2.1 Instruktaż 2
   - 2.2 Czynności wstępne 2
   - 2.3 Podczas użytkowania 2
   - 2.4 Konserwacja, przechowywanie i transport 3
   - 2.5 Ochrona środowiska 3
3. ZAPOZNANIE SIĘ Z MASZYNĄ 4
   - 3.1 Opis maszyny i przeznaczenie 4
   - 3.2 Oznakowanie bezpieczeństwa 4
   - 3.3 Etykieta znamionowa 4
   - 3.4 Podstawowe części 5
4. MONTAŻ 5
   - 4.1 Elementy montażowe 5
   - 4.2 Montaż pojemnika na trawę 5
   - 4.3 Montaż uchwytu 5
5. ELEMENTY STEROWANIA 5
   - 5.1 Uchwyt do uruchamiania ręcznego 5
   - 5.2 Przycisk rozruchu elektrycznego 5
   - 5.3 Sterowanie regulacją obrotów silnika 6
   - 5.4 Sterownik wariatora prędkości 6
   - 5.5 Dźwignia hamulca silnika / agregatu tnącego 6
   - 5.6 Dźwignia włączania napędu 6
   - 5.7 Regulacja wysokość koszenia 6
6. UŻYTKOWANIE MASZYNY 6
   - 6.1 Czynności wstępne 6
   - 6.2 Kontrole bezpieczeństwa 7
   - 6.3 Uruchomienie 8
   - 6.4 Praca 8
   - 6.5 Zatrzymanie 9
   - 6.6 Wskazówki po zakończeniu użytkowania 9
7. KONSERWACJA ZWYCZAJNA 9
   - 7.1 Informacje ogólne 9
   - 7.2 Uzupełnianie paliwa 10
   - 7.3 Kontrola / uzupełnianie oleju silnikowego 10
   - 7.4 Czyszczenie 10
   - 7.5 Nakrętki i śruby mocujące 10
   - 7.6 Akumulator 11
8. KONSERWACJA NADZWYCZAJNA 11
   - 8.1 Urządzenie tnące 11
   - 8.2 Regulacja linki wariatora 11
9. MAGAZYNOWANIE 11
10. PRZEMIESZCZANIE I TRANSPORT 11
11. SERWIS I NAPRAWA 12
12. ZAKRES GWARANCJI 12
13. TABELA CZYNNOŚCI KONSERWACYJNYCH 12
14. IDENTYFIKACJA USTEREK 13
15. AKCESORIA NA ZAMÓWIENIE 14
    - 15.1 Zestaw mulczujący 14

1. INFORMACJE OGÓLNE

1.1 JAK POSŁUGIWAĆ SIĘ INSTRUKCJĄ OBSŁUGI

W tekście instrukcji, niektóre paragrafy zawierające szczególnie ważne informacje dotyczące bezpieczeństwa lub funkcjonowania maszyny, są wyszczególnione na różne sposoby, według następujących zasad:

UWAGA *lub* **WAŻNE** *Dostarcza dokładniejszego omówienia lub dodatkowych elementów do podanych poprzednio wskazówek w celu uniknięcia uszkodzenia maszyny lub spowodowania strat.*

Symbol ⚠ wskazuje na zagrożenie. Niezastosowanie się do tego ostrzeżenia może spowodować obrażenia ciała użytkownika lub osób trzecich i/lub spowodować szkody materialne.

Paragrafy oznaczone kwadracikiem z krawędzią z szarych kropek wskazują na opcjonalne funkcje nie występujące we wszystkich modelach opisanych w niniejszej instrukcji. Sprawdzić, czy dana opcja obecna jest w zakupionym modelu.

Wszystkie określenia "przedni", "tylny", "prawy" i "lewy" odnoszą się do pozycji siedzącej operatora obsługującego maszynę.

1.2 ODNOŚNIKI

1.2.1 Rysunki

Rysunki w niniejszej instrukcji zostały kolejno ponumerowane: 1, 2, 3, itd. Elementy przedstawione na rysunkach zostały oznaczone literami A, B, C, itd. Oznaczenie elementu C na rysunku 2 to: "Patrz rys. 2 C" lub po prostu "(rys. 2 C)". Ilustracje mają charakter poglądowy. Części składowe Państwa maszyny mogą nieco różnić się od elementów przedstawionych na rysunkach.

1.2.2 Tytuły

Podręcznik podzielony jest na rozdziały i paragrafy. Tytuł paragrafu "2.1 Instruktaż" to podtytuł "2. Zasady bezpieczeństwa". Odniesienia do tytułów lub paragrafów są oznaczone skrótami rozdz. lub par. i odpowiedni numer. Przykład: "rozdz. 2" lub "par. 2.1".

2. ZASADY BEZPIECZEŃSTWA

2.1 INSTRUKTAŻ

⚠ ***Należy dokładnie zapoznać się z systemem sterowania i sposobem użytkowania maszyny. Opanować sposób natychmiastowego zatrzymania silnika. Nieprzestrzeganie ostrzeżeń i instrukcji może spowodować pożary i/lub ciężkie zranienia.***

- W żadnym razie nie należy pozwolić, aby urządzenie było użytkowane przez dzieci i osoby nieposiadające wystarczającej wiedzy na temat instrukcji obsługi. Miejscowe przepisy prawne mogą określić najniższą granicę wieku dla użytkowników.
- Nigdy nie należy użytkować urządzenia jeśli użytkownik jest w stanie przemęczenia, złego samopoczucia lub po zażyciu lekarstw oraz pod wpływem narkotyków, alkoholu lub innych substancji, które mogą zaburzyć jego refleks, czy uwagę.
- Nie należy przewozić na niej dzieci lub innych pasażerów.
- Należy pamiętać, że operator lub użytkownik jest odpowiedzialny za wypadki i nieoczekiwane wydarzenia, które mogą zaistnieć wobec innych osób lub ich własności. Ocena ryzyka związanego z cechami terenu przeznaczonego do pracy, a także wybór środków ostrożności gwarantujących bezpieczeństwo działania zarówno sobie, jak i osobom postronnym wchodzą w zakres obowiązków osób używających urządzenie i zwłaszcza, jeśli chodzi o pracę na zboczach, terenach nieregularnych, śliskich lub niestabilnych.
- W przypadku odstąpienia lub wypożyczenia maszyny osobom trzecim, upewnić się, aby użytkownik zapoznał się z instrukcjami użytkowania, zawartymi w niniejszej instrukcji obsługi.

2.2 CZYNNOŚCI WSTĘPNE

Środki ochrony indywidualnej (ŚOI)

- Nosić odpowiednią odzież, wytrzymałe obuwie robocze z podeszwą antypoślizgową i długie spodnie. Nie uruchamiać urządzenia bez obuwia lub w sandałach. Stosować środki ochrony słuchu.
- Nie zakładać szali, koszul, naszyjników, bransoletek i innych akcesoriów wiszących lub wyposażonych w sznurki, które mogłyby zaplątać się w maszynę lub w inne przedmioty i meteriały znajdujące się w miejscu pracy.
- Związać odpowiednio długie włosy.

Obszar roboczy / Maszyna

- Skontrolować dokładnie całą przestrzeń roboczą i usunąć to wszystko, co mogłoby zostać wyrzucone przez maszynę lub spowodować uszkodzenie urządzenia tnącego/części obracających się (kamienie, gałęzie, druty stalowe, kości, itp.).

Silnik spalinowy: paliwo

⚠ **ZAGROŻENIE!**! Paliwo jest substancją łatwopalną.

- Przechowywać paliwo w homologowanych zbiornikach na paliwo, w miejscach bezpiecznych, z dala od źródeł ciepła czy ognia.
- Przechowywać pojemniki oczyszczone z liści, trawy lub nadmiernego smaru.
- Nie pozostawiać zbiorników w zasięgu dostępu dzieci.
- Nie palić podczas tankowania lub uzupełniania paliwa oraz podczas obchodzenia się z paliwem.
- Tankować przy użyciu lejka, tylko na zewnątrz.
- Unikać wdychania oparów paliwa.
- Nie dolewać paliwa, ani nie zdejmować korka ze zbiornika, gdy silnik jest w ruchu lub, kiedy jest nagrzany.
- Otworzyć powoli korek zbiornika pozwalając na stopniowe rozładowanie wewnętrznego ciśnienia.
- Nie należy zbliżać źródła ognia do otworu zbiornika, by sprawdzić jego zawartość.
- W razie przelania się benzyny, nie należy uruchamiać silnika, lecz przestawić maszynę z miejsca rozlania się paliwa w celu uniknięcia sytuacji sprzyjającej wybuchowi pożaru dopóki paliwo się nie ulotni i opary benzyny nie rozproszą się.
- Natychmiast wyczyścić wszystkie resztki benzyny rozlanej na maszynę lub na ziemię.
- Zawsze nałożyć i zakręcić dobrze korki zbiornika i pojemnika benzyny.
- Nie uruchamiać maszyny w miejscu, gdzie dokonano wlewania paliwa; uruchomienie silnika musi być dokonywane w odległości przynajmniej 3 metrów od miejsca, w którym wlewano paliwo.
- Nie dopuścić do kontaktu paliwa z odzieżą i, jeśli to nastąpi, zmienić odzież przed uruchomieniem silnika.

2.3 PODCZAS UŻYTKOWANIA

Obszar roboczy

- Nie używać silnika w zamkniętych pomieszczeniach, w których mogą się nagromadzić niebezpieczne spaliny zawierające tlenek węgla. Czynności rozruchu muszą być wykonywane na świeżym powietrzu lub w pomieszczeniu o dobrej wentylacji. Pamiętać, że spaliny silnika są trujące.
- Podczas rozruchu maszyny nie kierować tłumika czyli gazu wydechowego w stronę materiałów łatwopalnych.
- Nie używać maszyny na obszarze zagrożonym wybuchem, w obecności łatwopalnych cieczy, gazów lub pyłów. Styki elektryczne lub tarcie mechaniczne mogą generować iskry, które mogą spowodować zapalenie się pyłu lub oparów.
- Należy pracować tylko przy świetle dziennym lub przy dobrym oświetleniu sztucznym oraz przy dobrej widoczności.
- Oddalić z miejsca pracy osoby postronne, dzieci i zwierzęta. Dzieci powinny się znajdować pod opieką drugiej osoby dorosłej.
- Należy unikać pracy na mokrej nawierzchni , w deszczu, w przypadku ryzyka wystąpienia burzy w szczególności z prawdopodobieństwem błyskawic.
- Zwróć szczególną uwagę na nierówność terenu (grzbiety, wgłębienia), pochyłości, ukryte zagrożenia i ewentualne przeszkody które mogą ograniczać widoczność.
- Zachować szczególną ostrożność w pobliżu stromych zboczy, rowów czy wałów ochronnych. Maszyna może się przewrócić, jeżeli jedno koło wyjdzie poza krawędź lub nastąpi osunięcie się krawędzi.
- Kosić w poprzek zbocza i nigdy w górę/w dół, zachowując ostrożność szczególnie w momencie zmiany kierunku i upewniając się, że urządzenie jest stabilne, i że koła nie napotkały

na przeszkody (kamienie, gałęzie, korzenie itd.), które mogłyby spowodować poślizg boczny lub utratę kontroli nad maszyną.
- Podczas użytkowania maszyny w pobliżu drogi, należy zwracać uwagę na ruch samochodowy.

Sposób postępowania
- Zachować ostrożność podczas cofania. Przed i w czasie cofania należy oglądać się za siebie, żeby w porę spostrzec ewentualne przeszkody.
- Nigdy nie biegać, lecz chodzić.
- Unikać sytuacji, które mogą spowodować, że jest się ciągniętym przez kosiarkę.
- Trzymać zawsze ręce i stopy daleko od narzędzia tnącego, szczególnie podczas uruchamiania, jak i obsługi maszyny.
- Uwaga: element tnący obraca się nadal przez kilka sekund nawet po odłączeniu lub po wyłączeniu silnika.
- Trzymać się zawsze z dala od otworu wyrzutu trawy.
- Wyłączyć urządzenie tnące :
  – podczas przemieszczania się pomiędzy strefami pracy,
  – w trakcie jazdy po terenach nieporośniętych trawą
- Wyłączyć urządzenie tnące, zatrzymać silnik, odłączyć fajkę ze świecy zapłonowej i wyjąć kluczyk ze stacyjki (jeśli dotyczy):
  – Za każdym razem, gdy maszyna jest pozostawiana bez nadzoru;
- ⚠ W przypadku uszkodzeń lub wypadków przy pracy, należy natychmiast wyłączyć silnik i oddalić maszynę tak, aby nie powodować dalszych szkód; w przypadku wypadków z obrażeniami ciała osoby obsługującej maszynę lub osoby trzeciej, natychmiast aktywować procedurę pierwszej pomocy, najbardziej właściwą do zaistniałej sytuacji i zwrócić się do placówki zdrowia w celu poddania się niezbędnej kuracji. Dokładnie usunąć wszelkie pozostałości, które mogłyby spowodować szkody lub obrażenia wobec osób lub zwierząt, gdyby pozostały nieusunięte.
- ⚠ Poziom hałasu i drgań podany w niniejszych instrukcjach przedstawia maksymalne wartości tych parametrów dopuszczalne dla użytkowania maszyny. Stosowanie źle wyważonego narzędzia tnącego, zbyt wysoka prędkość ruchu, nieprawidłowe wykonywanie konserwacji lub jej brak wpływają w istotny sposób na zwiększenie emisji hałasu i poziomu drgań. W związku z powyższym jest konieczne powzięcie środków zapobiegawczych mających na celu usunięcie ewentualnych skutków zbyt wysokiego hałasu i nadmiernych drgań; dokonać konserwacji maszyny, stosować ochraniacze słuchu oraz dokonywać przerw podczas pracy.

Ograniczenia w użytkowaniu
- Nigdy nie należy używać maszyny z uszkodzonymi, brakującymi lub niewłaściwie zamontowanymi zabezpieczeniami (pojemnik na trawę, ochrona wyrzutu bocznego, ochrona wyrzutu tylnego).
- Nie używać maszyny, gdy akcesoria/narzędzia nie są zainstalowane w odpowiednich miejscach.
- Nie wyłączać, odłączać, usuwać lub modyfikować istniejących systemów bezpieczeństwa / mikro-przełączników.
- Nie wolno zmieniać regulacji silnika, ani nadmiernie zwiększać obrotów silnika. Przy pracy silnika na wysokich obrotach zwiększa się możliwość spowodowania obrażeń ciała.
- Nie przeciążać maszyny i nie używać jej do wykonania ciężkich prac; użycie odpowiedniego urządzenia obniża ryzyko i polepsza jakość pracy.

2.4 KONSERWACJA, PRZECHOWYWANIE I TRANSPORT

Regularna konserwacja i właściwe przechowywanie maszyny pozwalają zapewnić bezpieczeństwo użytkowania i wysoką wydajność.

⚠ ***Nigdy nie używać maszyny, gdy jej części składowe są zużyte lub uszkodzone. Zużyte lub uszkodzone części muszą być wymienione, nie mogą być nigdy naprawiane. Należy stosować wyłącznie oryginalne części zamienne: użycie nieoryginalnych części zamiennych i/lub nieprawidłowo zamontowanych wystawia na ryzyko bezpieczeństwo maszyny, może spowodować wypadki lub obrażenia osobiste i zwalnia producenta od wszelkich zobowiązań lub odpowiedzialności.***

Konserwacja
- W celu ograniczenia ryzyka pożaru, regularnie sprawdzać, czy nie występują wycieki oleju i/lub paliwa.
- Podczas czynności regulacyjnych maszyny, należy zachować ostrożność, aby zapobiec uwięzieniu palców pomiędzy agregatem tnącym w ruchu i częściami stałymi maszyny.

Magazynowanie
- Nie przechowywać maszyny z benzyną w zbiorniku, w pomieszczeniu, gdzie opary paliwa mogłyby przedostać się do płomienia, iskry lub źródła wysokiej temperatury.
- W celu zmniejszenia zagrożenia pożarowego, nie należy pozostawiać pojemników z odpadami wewnątrz pomieszczenia.

Przemieszczanie i transport
- Podczas transportu urządzenia na pojeździe samochodowym, należy:
  1. Załadować maszynę z wyłączonym silnikiem, wykorzystując do tej czynności odpowiednią liczbę osób.
  2. Zamknąć kurek paliwa (jeśli dotyczy).
  3. Ustawić ją tak, aby nie stwarzać dla nikogo zagrożeń.
  4. Przymocować ją mocno do środka transportu za pomocą lin lub łańcuchów, aby uniknąć przewrócenia się urządzenia, jego uszkodzenia i wycieku paliwa.

2.5 OCHRONA ŚRODOWISKA

Ochrona środowiska jest ważnym i priorytetowym czynnikiem podczas użycia maszyny, dla dobra społeczeństwa i środowiska, w którym żyjemy.
- Unikać sytuacji, w której staje się ona elementem zakłócającym spokój otoczenia. Używać maszynę tylko w stosownych godzinach (nigdy wcześnie rano albo w nocy, gdy hałas mógłby przeszkadzać innym osobom).
- Przestrzegać skrupulatnie lokalnych przepisów dotyczących utylizacji opakowań, olejów, paliwa, filtrów, zniszczonych części, czy jakichkolwiek

innych elementów zanieczyszczających środowisko; odpady te nie mogą być wyrzucane do śmieci, ale muszą być rozdzielone i składowane w odpowiednich punktach selektywnego gromadzenia odpadów, które zajmą się recyklingiem tych materiałów.
- Należy skrupulatnie przestrzegać lokalnych przepisów dotyczących utylizacji odpadów.
- Po ostatecznym zaniechaniu używania maszyny, nie porzucać jej w środowisku, lecz zwrócić się do punktu selektywnego gromadzenia odpadów, zgodnie z obowiązującymi lokalnymi przepisami.

3. ZAPOZNANIE SIĘ Z MASZYNĄ

3.1 OPIS MASZYNY I PRZEZNACZENIE

Maszyna jest kosiarką prowadzoną przez operatora pieszego.
Zasadniczą częścią maszyny jest silnik, który napędza agregat tnący poruszający się pod obudową, wyposażoną w koła i uchwyt.

Maszyna została skonstruowana w taki sposób, aby operator był w stanie ją prowadzić oraz uruchamiać podstawowe systemy sterowania, znajdując się z tyłu uchwytu, w bezpiecznej odległości od wirującego agregatu tnącego. W przypadku oddalenia się operatora od maszyny, po upływie kilku sekund następuje zatrzymanie silnika oraz agregatu tnącego.

3.1.1 Użytkowanie zgodne z przeznaczeniem

Maszyna została zaprojektowana i skonstruowana do koszenia (i zbierania) trawy w ogrodach i na terenach trawiastych o powierzchni dostosowanej do wydajności koszenia i prowadzona jest przez operatora pieszego.

Maszyna przeznaczona jest do:
1. koszenia trawy i zbierania jej do pojemnika na trawę;
2. koszenia trawy i wyrzucania jej na ziemię przez tylną część;
3. cięcia trawy i wyrzutu bocznego trawy (jeśli dotyczy)
4. koszenia trawy, rozdrabniania jej i rozpraszania po terenie (efekt mulczowania - *jeśli dotyczy*);

Stosowanie specjalnych akcesoriów dostarczanych przez producenta wraz z wyposażeniem standardowym lub nabywanych oddzielnie umożliwia wykonywanie pracy różnymi metodami, które są opisane w niniejszych instrukcjach lub w instrukcjach towarzyszących poszczególnym akcesoriom.

3.1.2 Niewłaściwe użytkowanie

Jakiekolwiek inne zastosowanie odbiegające od powyżej opisanego, może okazać się niebezpieczne i powodować szkody wobec osób i/lub mienia. Niewłaściwe użycie maszyny stanowią (przykładowo podane czynności, ale nie tylko):
- przewożenie na maszynie lub na jej przyczepie osób, dzieci i zwierząt; może to spowodować to ich upadek i poważne obrażenia lub wpłynąć negatywnie na bezpieczeństwo jazdy;
- bycie przewożonym przez maszynę;
- wykorzystywanie maszyny do holowania lub popychania ładunków;
- włączanie agregatu tnącego na odcinkach pozbawionych trawy;
- używanie maszyny do zbierania liści lub odpadów;
- używanie maszyny do wyrównywania krzewów lub do koszenia roślinności, która nie jest rodzaju trawiastego;
- jednoczesne użytkowanie maszyny przez więcej niż jedną osobę;

WAŻNE *Niewłaściwe użytkowanie maszyny prowadzi do utraty gwarancji i zwalnia producenta od wszelkiej odpowiedzialności, obciążając użytkownika wszelkimi zobowiązaniami wynikającymi ze szkód lub obrażeń ciała własnych lub wobec osób trzecich.*

3.1.3 Typologia użytkowników

Niniejsza maszyna jest przeznaczona do użytku przez konsumentów, czyli nieprofesjonalnych operatorów. Niniejsza maszyna jest przeznaczona "do użytku hobbystycznego".

WAŻNE *Niniejsza maszyna powinna być używana przez jednego operatora.*

3.2 OZNAKOWANIE BEZPIECZEŃSTWA

Na urządzeniu pojawiają się różne symbole(rys. 2). Ich zadaniem jest przypominanie użytkownikowi o konieczności zachowania ostrożności i uwagi podczas korzystania z maszyny.
Znaczenie symboli:

Ostrzeżenie! Prosimy przeczytać niniejsze instrukcje przed rozpoczęciem użytkowania maszyny.

Ostrzeżenie! Nie należy wkładać rąk lub stóp do wnętrza komory urządzenia tnącego. Odłączyć kołpak świecy i przeczytać instrukcje przed wykonaniem jakichkolwiek prac konserwacyjnych, czy naprawczych.

Zagrożenie! Nie dopuszczać, aby podczas użytkowania maszyny osoby postronne przebywały na obszarze pracy.

Zagrożenie! Nie wkładać rąk ani stóp do wnętrza komory urządzenia tnącego.

WAŻNE *Uszkodzone lub nieczytelne etykiety należy wymienić. Zwrócić się o nowe etykiety do autoryzowanego serwisu.*

3.3 ETYKIETA ZNAMIONOWA

Etykieta znamionowa zawiera następujące dane (rys. 1):

1. Poziom mocy akustycznej
2. Znak zgodności CE
3. Rok produkcji
4. Model kosiarki
5. Numer fabryczny
6. Nazwa i adres producenta
7. Kod wyrobu

8. Moc znamionowa i maksymalna prędkość obrotowa silnika
9. Ciężar w kg

Zapisać dane identyfikacyjne maszyny w odpowiednich polach na etykiecie zamieszczonej z tyłu okładki.

WAŻNE *Używać danych identyfikacyjnych zamieszczonych na etykiecie w przypadku kontaktowania się z autoryzowanym serwisem.*

WAŻNE *Przykładowa Deklaracja Zgodności znajduje się na ostatnich stronach instrukcji.*

3.4 PODSTAWOWE CZĘŚCI

Urządzenie składa się z następujących elementów, które spełniają następujące funkcje (rys.1):

A. **Podwozie:** jest to obudowa, która zabezpiecza obrotowe urządzenie tnące.
B. **Silnik**: powoduje zarówno ruch urządzenia tnącego jak i dostarcza napędu na koła.
C. **Urządzenie tnące**: jest to element przeznaczony do koszenia trawy.
D. **Osłona tylnego wyrzutu trawy**: jest to osłona zabezpieczająca, której zadaniem jest zatrzymanie ewentualnych przedmiotów ściętych przez urządzenie tnące i uniemożliwienie ich odrzucania daleko od maszyny.
E. **Osłona tylnego wyrzutu trawy**: poza zbieraniem ściętej trawy jest także elementem zabezpieczającym, gdyż zatrzymuje ewentualnie ścięte urządzeniem tnącym przedmioty, nie pozwalając na ich odrzucanie z dala od maszyny.
F. **Osłona bocznego wyrzutu trawy (jeżeli jest przewidziana)**: jest to obudowa zabezpieczająca, której zadaniem jest zatrzymanie ewentualnych przedmiotów ściętych przez agregaty tnące i uniemożliwienie wyrzucania ich z dala od maszyny.
G. **Deflektor bocznego wyrzutu trawy (jeżeli jest przewidziany)**: poza wyrzutem bocznym ściętej trawy jest także elementem zabezpieczającym, gdyż zatrzymuje ewentualnie ścięte urządzeniem tnącym przedmioty, nie pozwalając na ich odrzucanie z dala od maszyny.
H. **Pojemnik na trawę**: poza zbieraniem ściętej trawy jest także elementem zabezpieczającym, gdyż zatrzymuje przedmioty ścięte urządzeniem tnącym, nie pozwalając na ich odrzucanie z dala od maszyny.
I. **Uchwyt:** jest to pozycja robocza operatora maszyny. Jego długość sprawia, że operator w czasie pracy zawsze zachowuje bezpieczny dystans od wirującego urządzenia tnącego.
J. **Dźwignia hamulca / urządzenia tnącego**: jest to dźwignia, która umożliwia uruchamianie i zatrzymywanie silnika i jednocześnie włącza/odłącza urządzenie tnące.
K. **Dźwignia sprzęgła napędu**: jest to dźwignia, która włącza napęd na koła i umożliwia przemieszczanie się maszyny.

4. MONTAŻ

⚠ ***Zasady bezpieczeństwa, których należy przestrzegać podczas korzystania z maszyny opisane są rozdz. 2. Postępować zgodnie z poniższymi instrukcjami, aby uniknąć poważnych zagrożeń i niebezpieczeństw podczas pracy maszyny.***

Dla ułatwienia magazynowania i transportu, niektóre części składowe maszyny nie są montowane bezpośrednio w fabryce, lecz muszą być skompletowane po uprzednim rozpakowaniu, zgodnie z poniżej podaną instrukcją.

⚠ ***Rozpakowanie lub zakończenie montażu należy wykonywać na płaskiej i stabilnej powierzchni, w miejscu umożliwiającym swobodne przemieszczanie maszyny i opakowań, używając zawsze odpowiednich narzędzi. Nie używać maszyny przed zakończeniem działań opisanych w sekcji "MONTAŻ".***

4.1 ELEMENTY MONTAŻOWE

W opakowaniu znajdują się elementy do montażu.

4.1.1 Rozpakowanie

1. Otworzyć opakowanie zachowując ostrożność, by nie zgubić znajdujących się w nim elementów.
2. Zapoznać się z dokumentacją znajdującą się w opakowaniu, np. z niniejszymi instrukcjami.
3. Wyjąć wszystkie luźne elementy z kartonu.
4. Wyjąć maszynę z opakowania.
5. Usunąć karton i inne elementy opakowania zgodnie z obowiązującymi przepisami.

4.2 MONTAŻ POJEMNIKA NA TRAWĘ

Pojemnik na trawę jest dostarczany zmontowany. Upewnić się, że elementy są prawidłowo zamontowane (rys. 3.A).

4.3 MONTAŻ UCHWYTU

Przemieścić ostrożnie uchwyt do pozycji roboczej (rys. 4.A).

Umieścić linkę rozruchową w spirali dolnej i górnej i dokręcić nakrętkę (rys. 4 B).

5. ELEMENTY STEROWANIA

5.1 UCHWYT DO URUCHAMIANIA RĘCZNEGO

Umożliwia ręczne uruchomienie silnika (rys. 5.A).

5.2 PRZYCISK ROZRUCHU ELEKTRYCZNEGO

ENGINE START Umożliwia elektryczne uruchomienie silnika (rys. 5.B).

5.3 STEROWANIE REGULACJĄ OBROTÓW SILNIKA

Reguluje liczbę obrotów silnika (rys. 6.A).
Poszczególne położenia, wskazane na tabliczce, oznaczają:

1. **Pełne obroty -** położenie to powinno być zawsze stosowane w czasie pracy urządzenia.

2. **Minimalne -** położenie to powinno być stosowane, gdy silnik jest wystarczający ciepły, podczas faz postoju.

3. **"Choke" - ssanie włączone.** Powinno być stosowane przy uruchamianiu zimnego silnika.

5.4 STEROWNIK WARIATORA PRĘDKOŚCI

Wariator prędkości umożliwia regulację prędkości przemieszczania się maszyny (rys. 7A).
Poszczególne położenia, wskazane na tabliczce, oznaczają:

1. **Maksymalna prędkość.**

2. **Minimalna prędkość.**

WAŻNE *Przejście z jednej prędkości do drugiej musi być wykonywane z silnikiem w ruchu i włączonym napędem. Nie dotykać sterownika wariatora, gdy silnik jest zatrzymany. Czynność ta mogłaby uszkodzić wariator. «***», w«***».*

UWAGA *Jeżeli maszyna nie przemieszcza się ze sterownikiem w pozycji « », wystarczy przemieścić dźwignię sterownika do pozycji «», a następnie przemieścić ją do pozycji « ».*

5.5 DŹWIGNIA HAMULCA SILNIKA / AGREGATU TNĄCEGO

Jest to dźwignia, która umożliwia uruchamianie i zatrzymywanie silnika, a jednocześnie włącza/wyłącza urządzenie tnące (rys. 8.A).

5.6 DŹWIGNIA WŁĄCZANIA NAPĘDU

Włącza napęd na koła i umożliwia przemieszczanie się urządzenia.

1. **Napęd włączony.** Przemieszczenie się kosiarki uzyskiwane jest poprzez przemieszczenie dźwigni w stronę uchwytu (rys. 8.B) Kosiarka zatrzyma się w chwili zwolnienia dźwigni.

WAŻNE *Uruchomienie silnika musi się zawsze odbywać przy odłączonym napędzie.*

WAŻNE *Aby uniknąć uszkodzenia napędu, unikać przemieszczania maszyny do tyłu z włączonym napędem.*

5.7 REGULACJA WYSOKOŚĆ KOSZENIA

Obniżenie lub podniesienie podwozia sprawia, że trawa może być cięta na różnych wysokościach.

⚠ ***Operację tą wykonywać przy zatrzymanym agregacie tnącym.***

- **Regulacja Typu "I".**

Regulacja wysokości koszenia otrzymywana jest poprzez odblokowanie przycisku (rys. 9.A) i podniesienie lub opuszczenie podwozia przy użyciu uchwytu (rys. 9.B) aż do żądanej pozycji.

• **Regulacja Typu "II".**
Regulacja wysokości cięcia odbywa się za pomocą dźwigni (rys. 9.C), która podnosi lub obniża obudowę do żądanego położenia.

6. UŻYTKOWANIE MASZYNY

⚠ ***Zasady bezpieczeństwa, których należy przestrzegać podczas korzystania z maszyny opisane są w rozdz. 2. Postępować zgodnie z poniższymi instrukcjami, aby uniknąć poważnych zagrożeń i niebezpieczeństw podczas pracy maszyny.***

WAŻNE *Aby uzyskać instrukcje dotyczące silnika i akumulatora (jeżeli jest przewidziany), należy zapoznać się z ich instrukcją obsługi.*

6.1 CZYNNOŚCI WSTĘPNE

Przed rozpoczęciem pracy należy dokonać pewnych kontroli i czynności, niezbędnych do zapewnienia bezpieczeństwa warunków pracy jak i również jak najwyższej wydajności.

Umieść kosiarkę w pozycji poziomej i odpowiednio osadzić na ziemi.

6.1.1 Uzupełnianie oleju i benzyny

WAŻNE *Maszyna jest dostarczana bez oleju silnikowego i paliwa.*

Przed użyciem maszyny należy sprawdzić obecność paliwa i poziom oleju (par. 7.2, par. 7.3). W celu uzyskania informacji na temat uzupełniania paliwa i napełniania olejem, należy postępować zgodnie z instrukcjami podanymi w (par. 7.2, par. 7.3) i instrukcjami obsługi silnika.

6.1.2 Przygotowanie maszyny do pracy

UWAGA *Maszyna ta umożliwia wykonanie koszenia trawnika na różne sposoby; przed rozpoczęciem pracy należy przystosować maszynę w zależności od sposobu, w jaki zamierza się wykonać koszenie.*

a. przygotowanie do koszenia i zbioru trawy do pojemnika na trawę:

• **Typ "I"**
1. Założyć pojemnik na trawę tak jak pokazano na rysunku (Rys. 10.A). Umieścić boczne kołki w rowkach na podstawie uchwytu (rys. 10.B) i popchnąć do przodu pojemnik na trawę, aż do usłyszenia "kliknięcia" (rys. 10.C).

• **Typ "II"**
1. Podnieść osłonę tylnego wyrzutu trawy (rys. 10.D) i zaczepić prawidłowo pojemnik na trawę tak, jak wskazano na rysunku (rys. 10.E).

b. Przygotowanie do koszenia z tylnym wyrzutem trawy:

• **Typ "I"**
1. Wyjąć pojemnik na trawę.
2. Podnieść osłonę tylnego wyrzutu trawy (rys. 11.A) i zaczepić deflektor tylnego wyrzutu trawy (rys. 11.C) w odpowiednich otworach, upewniając się, że jest stabilny.
3. W modelach z możliwością wyrzutu bocznego: upewnić się, że osłona bocznego wyrzutu trawy (rys.11.D) jest opuszczona.

Aby wyjąć deflektor tylnego wyrzutu trawy:
1. Podnieść osłonę wyrzutu tylnego (rys. 11.A);
2. Podnieść deflektor tylnego wyrzutu trawy, wyjmując go z otworów (rys. 11.C).

• **Typ "II"**
1. Zdjąć pojemnik na trawę i upewnić się, że osłona tylnego wyrzutu trawy (rys. 11.A) jest obniżona w stabilnym położeniu.

c. Przygotowanie do koszenia i rozdrobnienia trawy (funkcja "mulczowanie"):
1. Podnieść osłonę tylnego wyrzutu trawy (rys. 12.A) i włożyć zaślepkę deflektora (rys. 12.B) w otwór tunelu wyrzutowego.
2. W modelach z możliwością wyrzutu bocznego: upewnić się, że osłona bocznego wyrzutu trawy (rys.11.D) jest opuszczona.

Aby wyjąć zaślepkę deflektora:
1. Podnieść osłonę wyrzutu tylnego (rys. 12.A);
2. Wyjąć zaślepkę deflektora (rys. 12.B).

d. Przystosowanie do koszenia i wyrzutu bocznego trawy na ziemię:
1. Podnieść osłonę tylnego wyrzutu trawy (rys. 12.A) i włożyć zaślepkę deflektora (rys. 12.B) w otwór tunelu wyrzutowego.
2. Podnieść osłonę tylnego wyrzutu trawy (rys. 13.A)
3. Założyć deflektor tylnego wyrzutu trawy (rys. 13.E)
4. Opuścić osłonę tylnego wyrzutu trawy (rys.13.A) tak, aby deflektor tylnego wyrzutu trawy (rys.13.E) był odpowiednio zablokowany.

Aby wyjąć deflektor bocznego wyrzutu trawy:
1. Podnieść osłonę bocznego wyrzutu trawy (rys. 13.A);
2. Zdjąć deflektor tylnego wyrzutu trawy (rys. 13.E).

Aby wyjąć zaślepkę deflektora:
1. Podnieść osłonę wyrzutu tylnego (rys. 12.A);
2. Wyjąć zaślepkę deflektora (rys. 12.B).

6.1.3 Regulacja wysokość koszenia

Ustawić wysokość koszenia, jak opisano to w (par. 5.7).

6.1.4 Regulacja wysokości uchwytu

Wysokość uchwytu kierownicy można ustawić w 3 różnych położeniach, wskazanych przez wskaźnik na podstawie uchwytu (rys. 14.A). Z położenia roboczego możliwe jest również złożenie uchwytu do pozycji zamkniętej.

⚠ ***Operację tą wykonywać przy zatrzymanym agregacie tnącym.***

W celu zmiany wysokości uchwytu należy poruszyć dźwignią po obu bokach uchwytu (rys. 14.B) i umieścić je w odpowiedniej pozycji. Ostrożnie ustawić uchwyt na żądanej wysokości, po czym zwolnić dźwignię.

6.2 KONTROLE BEZPIECZEŃSTWA

Ponadto, należy przeprowadzić kontrole bezpieczeństwa i sprawdzić, czy wyniki odpowiadają danym z tabel.

⚠ ***Przed rozpoczęciem użytkowania maszyny należy zawsze przeprowadzić kontrole bezpieczeństwa.***

6.2.1 Ogólna kontrola bezpieczeństwa

Część	Wynik
Urządzenie tnące	Nie zużyte lub uszkodzone.
Osłona wyrzutu tylnego, pojemnik na trawę	Nienaruszone. Brak uszkodzeń. Zamontowane prawidłowo.
Osłona wyrzutu bocznego; deflektor wyrzutu bocznego	Nienaruszone. Brak uszkodzeń. Zamontowane prawidłowo.
Dźwignia hamulca silnika / agregatu tnącego	Dźwignia powinna poruszać się swobodnie, bez wysiłku, a po zwolnieniu musi automatycznie i szybko powracać do swojej wyjściowej pozycji.
Uchwyt i linka rozrusznika	Linka powinna być w stanie nienaruszonym.
Śruby/nakrętki na maszynie i urządzeniu tnącym	Dobrze dokręcone (nie poluzowane).
Obwód paliwa i połączenia	Brak wycieków.
Obwód oleju	Brak wycieków. Brak uszkodzeń.
Fajka świecy zapłonowej	Połączona ze świecą zapłonową.
Test pracy	Brak nietypowych wibracji. Brak nietypowych dźwięków.

6.2.2 Test funkcjonowania maszyny

Działanie	Wynik
Włączyć maszynę (par. 6.3)	Urządzenie tnące powinno się poruszać.
Włączyć dźwignię napędu	Koła powodują przesuw maszyny.
Zwolnić dźwignię napędu	Koła zatrzymują się i maszyna przestaje się przemieszczać.
Dźwignia hamulca silnika / urządzenia tnącego	Silnik powinien się wyłączyć i urządzenie tnące powinno zatrzymać się w ciągu kilku sekund.

⚠ ***Jeśli którykolwiek wynik różni się od danych wskazanych w poniższych tabelach, nie należy użytkować urządzenia! Należy zwrócić się o pomoc do centrum serwisowego w celu dokonania przeglądu i naprawy urządzenia.***

6.3 URUCHOMIENIE

UWAGA *Wykonywać rozruch na powierzchni płaskiej, wolnej od przeszkód, czy wysokiej trawy.*

6.3.1 Modele z rozrusznikiem ręcznym

1. **W przypadku uruchamiania zimnego silnika**: ustawić dźwignię zmiany obrotów silnika w pozycję "Choke"- ssanie (rys. 6.A) (jeśli dotyczy).
2. Przyciągnąć dźwignię hamulca silnika / urządzenia tnącego do uchwytu kierownicy (rys. 15.A).

UWAGA *Linka hamulca silnika / urządzenia tnącego powinna być odpowiednio napięta, aby uniknąć zatrzymywania silnika.*

3. Chwycić za uchwyt rozrusznika i uruchomić silnik, pociągając za linkę rozrusznika (rys. 15.B).
4. Po uruchomieniu silnika przesunąć dźwignię regulacji obrotów silnika w pozycję obrotów maksymalnych (jeśli występuje).

UWAGA *Użycie polecenia "Choke" - ssanie przy ciepłym już silniku, może zanieczyścić świecę zapłonową i spowodować nieregularną pracę silnika.*

6.3.2 Modele z przyciskiem rozruchu elektrycznego

1. Włożyć akumulator dostarczony w zestawie do komory akumulatora w silniku (rys. A). Przestrzegać zaleceń zawartych w Instrukcji obsługi silnika)
2. Włożyć do końca kluczyk (jeśli występuje) (rys. 16.B).
3. Pociągnąć dźwignię hamulca silnika / urządzenia tnącego w stronę uchwytu (rys. 15.A).

UWAGA *Dźwignia hamulca silnika / urządzenia tnącego powinna być odpowiednio napięta, aby uniknąć zatrzymywania silnika.*

4. Nacisnąć przycisk start i przytrzymać do momentu uruchomienia silnika. (rys. 16.D).

6.4 PRACA

WAŻNE *Podczas pracy, zachować zawsze bezpieczną odległość od wirującego agregatu tnącego, biorąc pod uwagę długość uchwytu.*

6.4.1 Koszenie trawy

1. Rozpocząć przemieszczanie się i cięcie trawy na obszarze porośniętym trawą;
2. Wyregulować prędkość jazdy i wysokość koszenia (par. 5.7) w stosunku do warunków trawnika (wysokość, gęstość i wilgotność trawy) i w stosunku do ilości wyrzucanej trawy;

W przypadku "mulczowania" lub wyrzutu tylnego trawy: unikać zawsze gromadzenia zbyt dużej ilości trawy. Nigdy nie kosić więcej, niż jedną trzecią całkowitej wysokości trawy podczas jednego koszenia (rys. 17).

3. Wygląd trawnika będzie lepszy, jeśli koszenia zostaną przeprowadzone zawsze na tej samej wysokości i naprzemianległymi pasami idącymi w poprzecznych kierunkach (rys. 18)

W przypadku wyrzutu bocznego: zaleca się wykonywanie takiej trasy koszenia, aby skoszona trawa nie padała na trawnik jeszcze nie skoszony.

6.4.2 Zalecenia w celu utrzymania ładnego trawnika

Każdy rodzaj trawy przedstawia odmienną charakterystykę i stąd może wymagać różnych sposobów pielęgnacji trawnika; zalecamy przeczytać zawsze wskazania znajdujące się na opakowaniu nasion dotyczące wskazanej wysokości koszenia, odnoszące się do warunków wzrostu na obszarze, gdzie pracuje kosiarka. Należy pamiętać, że większa część traw składa się z łodygi i z jednego lub kilku liści. Jeżeli liście zostaną obcięte całkowicie, trawnik zostanie uszkodzony i odrost będzie trudniejszy.
Ogólnie mówiąc, można uznać za słuszne następujące wskazania:

- zbyt niskie koszenie powoduje rwanie trawy i przerzedzenie trawnika, nadając mu wygląd "w plamy";
- latem, koszenie powinno być wyższe w celu zapobieżenia wysuszeniu terenu;
- nie kosić trawy, gdy jest mokra; może to obniżyć sprawność wirującego agregatu tnącego, do którego przylega wilgotna trawa oraz powodować wyrwy w trawniku;
- w przypadku trawy szczególnie wysokiej, należy wykonać pierwsze koszenie na maksymalnej wysokości, na jaką zezwala maszyna, po czym wykonać następne koszenie po dwóch lub trzech dniach.

6.4.3 Opróżnianie pojemnika na trawę

Gdy pojemnik na trawę (rys. 1.H) jest przepełniony, zbieranie trawy staje się nieskuteczne i zmienia się odgłos pracy silnika.

W przypadku pojemnika na trawę z urządzeniem sygnalizującym jego poziom napełnienia:

1. podniesiony (a) = opróżniony
2. obniżony (b) = pełny

Podczas pracy kosiarki z agregatem tnącym w ruchu, sygnalizator pozostaje podniesiony tak długo jak pojemnik na trawę jest w stanie zbierać koszoną trawę; gdy się obniży, oznacza to, że pojemnik na trawę jest pełny i należy go opróżnić.

Aby wyjąć i opróżnić pojemnik na trawę:
– Zwolnić dźwignię hamulca / urządzenia tnącego i zaczekać, aż zatrzyma się całkowicie (par. 6.5);

- **Tylko z uchwytem typu "II"**
  – Podnieść osłonę wyrzutu tylnego (rys. 10.D).

– Chwycić za uchwyt i wyjąć pojemnik na trawę, utrzymując go w pionowej pozycji.

6.5 ZATRZYMANIE

W celu zatrzymania maszyny:
1. Zwolnić dźwignię hamulca silnika / urządzenia tnącego (rys. 19.A);
2. Odczekać, aż do całkowitego zatrzymania urządzenia tnącego;

⚠ ***Po wyłączeniu silnik może być bardzo gorący. Nie dotykać tłumika lub przylegających części. Istnieje niebezpieczeństwo poparzenia.***

Zawsze zatrzymać maszynę:
– podczas przemieszczania się pomiędzy obszarami roboczymi;
– w trakcie jazdy po terenach nieporośniętych trawą;
– za każdym razem, gdy trzeba ominąć przeszkodę;
– przed wykonaniem regulacji wysokości koszenia;
– za każdym razem, gdy zdejmie się lub zakłada pojemnik na trawę;
– za każdym razem, gdy zdejmie się lub zakłada deflektor tylnego wyrzutu trawy (jeśli jest on przewidziany).
– za każdym razem, gdy zdejmie się lub zakłada deflektor bocznego wyrzutu trawy (jeśli jest on przewidziany).

6.6 WSKAZÓWKI PO ZAKOŃCZENIU UŻYTKOWANIA

1. Zatrzymać maszynę (par. 6.5).
2. Przed wprowadzeniem maszyny do jakiegokolwiek pomieszczenia odczekać, aż silnik ochłodzi się.
3. Dokonać czyszczenia (par. 7.4).
4. Sprawdzić, czy nie ma poluzowanych lub uszkodzonych części. W razie konieczności, wymienić uszkodzone części i dokręcić ewentualnie obluzowane śruby i nakrętki.

WAŻNE *W modelach z elektrycznym rozruchem silnika, usunąć klucz (jeśli występuje) lub*

akumulator za każdym razem, gdy pozostawia się maszynę bez nadzoru lub nieużywaną.

7. KONSERWACJA ZWYCZAJNA

7.1 INFORMACJE OGÓLNE

⚠ ***Zasady bezpieczeństwa, których należy przestrzegać podczas korzystania z maszyny opisane są w rozdz. 2. Postępować zgodnie z poniższymi instrukcjami, aby uniknąć poważnych zagrożeń i niebezpieczeństw podczas pracy maszyny.***

⚠ ***Przed przystąpieniem do kontroli, czyszczenia lub konserwacji / regulacji maszyny:***
- ***zatrzymać silnik;***
- ***upewnić się, że wszystkie ruchome części całkowicie się zatrzymały;***
- ***odczekać, aż silnik będzie dostatecznie schłodzony;***
- ***odłączyć fajkę świecy zapłonowej;***
- ***przeczytać instrukcję obsługi;***
- ***nosić odpowiednią odzież, rękawice robocze i okulary ochronne***

- Częstotliwość i rodzaje czynności konserwacyjnych są przedstawione w "Tabeli konserwacji". Niniejsza tabela została opracowana w celu ułatwienia czynności zmierzających do utrzymania wydajności maszyny i zapewnienia warunków bezpiecznego jej eksploatowania. Są w niej podane najważniejsze czynności oraz częstotliwość ich wykonywania. Wykonać odpowiednie czynności konserwacyjne, przestrzegając terminu przeglądu.
- Stosowanie nieoryginalnych lub nieprawidłowo zamontowanych części zamiennych lub akcesoriów może mieć negatywny wpływ na działanie i bezpieczeństwo maszyny. Producent nie ponosi żadnej odpowiedzialności za uszkodzenie mienia, wypadki lub obrażenia ciała spowodowane przez tego typu produkty.
- Oryginalne części zamienne dostarczane są przez warsztaty serwisowe i autoryzowanych dealerów.

WAŻNE *Wszystkie czynności konserwacyjne i regulacyjne maszyny nieopisane w niniejszej instrukcji powinny być wykonywane przez sprzedawcę lub w autoryzowanym Centrum Serwisowym.*

7.2 UZUPEŁNIANIE PALIWA

W celu uzupełnienia paliwa:
1. Odkręcić korek wlewu i wyjąć go.
2. Włożyć lejek.
3. Uzupełnić paliwo i wyjąć lejek.
4. Po zakończeniu uzupełniania benzyny należy mocno zakręcić korek wlewu paliwa i wytrzeć ewentualne wycieki.

UWAGA *Nie napełniać zbiornika do samego wlewu.*

WAŻNE *Unikać wylania się benzyny na plastikowe części silnika lub maszyny, aby zapobiec ich zniszczeniu, a ewentualne plamy benzyny natychmiast usunąć. Gwarancja nie pokrywa uszkodzeń części plastikowych spowodowanych benzyną.*

UWAGA *Paliwo jest substancją psującą się i nie powinno pozostawać w zbiorniku przez okres dłuższy niż 30 dni. Przed rozpoczęciem magazynowania długookresowego należy wlać do zbiornika ilość paliwa umożliwiającą zakończenie ostatniego użycia (rozdz. 9).*

7.3 KONTROLA / UZUPEŁNIANIE OLEJU SILNIKOWEGO

Aby zapewnić prawidłowe funkcjonowania i żywotność maszyny, zaleca się okresowo wymieniać olej silnikowy, zgodnie z okresowością wskazaną w Instrukcji Obsługi silnika.
Olej może być usunięty w specjalistycznym serwisie lub poprzez zassanie go przez otwór napełniający przy użyciu strzykawki, pamiętając, że może być konieczne kilkakrotne powtórzenie tej operacji w celu zapewnienia całkowitego opróżnienia zbiornika.
Przed ponownym użyciem maszyny, należy się upewnić, że przywrócono odpowiedni poziom oleju.

7.3.1 Kontrola / uzupełnianie

Procedura:
- Ustawić maszynę na płaskiej powierzchni w celu dokonania kontroli.
- Wyczyścić obszar wokół bagnetu. Odkręcić i wyjąć bagnet. Wyczyścić bagnet.
- Wsunąć bagnet całkowicie, bez dokręcania.
- Ponownie wyjąć bagnet. Sprawdzić poziom oleju.
- Uzupełnić, jeśli poziom znajduje się poniżej oznaczenia"MAX" .

⚠ ***Nie przepełniać, gdyż może to spowodować przegrzanie się silnika. Jeśli poziom przekracza poziom "MAX", opróżniać, aż do osiągnięcia prawidłowego poziomu.***

7.4 CZYSZCZENIE

Po każdym użyciu należy oczyścić maszynę zgodnie z instrukcjami podanymi poniżej.

7.4.1 Czyszczenie maszyny

- Myć dokładnie maszynę wodą po każdym koszeniu, usuwać resztki trawy i błoto zebrane wewnątrz podwozia, aby zapobiec zeschnięciu się ich, co mogłoby utrudnić następny rozruch.

W przypadku wyrzutu bocznego (jeżeli jest przewidziany): jeśli jest zainstalowany, wyjąć klapę wylotową.

- Lakier po wewnętrznej stronie podwozia może z czasem ulec uszkodzeniu z powodu trącego działania koszonej trawy; w tym przypadku, zadziałać w odpowiednim czasie poprawiając powierzchnię wewnętrzną podwozia przy pomocy farby antykorozyjnej, zapobiegając tworzeniu się rdzy, która prowadzi do korozji metalu.
- Upewnić się zawsze, że wloty powietrza są wolne zanieczyszczeń.
- Nie używać płynów żrących do mycia podwozia.

- W celu ograniczenia ryzyka pożaru, przechowywać kosiarkę, a w szczególności silnik bez pozostałości trawy, liści lub nadmiaru smaru.
- W razie konieczności dostępu do dolnej części, przechylić maszynę wyłącznie po stronie wskazanej w instrukcji obsługi silnika, postępując według odpowiednich instrukcji, upewniając się, przed rozpoczęciem jakichkolwiek działań, że maszyna jest stabilna. W modelach, które przewidują wyrzut boczny, należy wyjąć deflektor wyrzutu trawy (jeżeli jest zamontowany - patrz 6.1.2.d).

7.4.2 Mycie wnętrza

Opróżnić pojemnik na trawę;
1. Podłączyć wąż ogrodowy do odpowiedniej złączki (rys. 20.A);
2. Przesunąć wysokość koszenia do najniższej pozycji;
3. Ustawiać się zawsze z tyłu uchwytu kosiarki;
4. Wyłączyć silnik.

7.4.3 Czyszczenie pojemnika na trawę

1. Opróżnić pojemnik na trawę.
2. Wstrząsnąć nim, aby usunąć resztki trawy i ziemi.
3. Umyć go i wypłukać i położyć tak, aby umożliwić szybkie wyschnięcie.

7.5 NAKRĘTKI I ŚRUBY MOCUJĄCE

Utrzymywać dokręcone śruby i nakrętki, aby się upewnić, że maszyna znajduje się zawsze w stanie gotowym do bezpiecznej eksploatacji.

7.6 AKUMULATOR

Akumulator jest dostarczany w modelach z przyciskiem rozrusznika elektrycznego. Jeśli chodzi o instrukcje dotyczące wydajności, ładowania, przechowywania i konserwacji akumulatora należy postępować zgodnie z instrukcjami zawartymi w instrukcji obsługi silnika.

8. KONSERWACJA NADZWYCZAJNA

8.1 URZĄDZENIE TNĄCE

Źle naostrzony agregat tnący rwie trawę i powoduje żółknięcie trawnika.

⚠ Nie dotykać urządzenia tnącego przed wyłączeniem maszyny i jej całkowitym zatrzymaniem się.

⚠ Wszystkie czynności dotyczące urządzeń tnących (demontaż, ostrzenie, wyważenie, naprawa, ponowne zamontowanie i/lub wymiana) są pracami odpowiedzialnymi, które wymagają odpowiedniej znajomości tych urządzeń, oprócz użycia odpowiedniego sprzętu; ze względów bezpieczeństwa, zalecane jest zawsze zlecanie tych czynności specjalistycznemu serwisowi.

⚠ Wymienić zawsze w całości uszkodzone, zniekształcone lub zużyte urządzenia tnące wraz z ich śrubami, aby były odpowiednio zestrojone.

WAŻNE *Należy zawsze używać oryginalnych urządzeń tnących, posiadających kod znajdujący się w tabeli "Dane Techniczne".*

Biorąc pod uwagę ewolucję produktu, wyżej wymienione urządzenia tnące mogą być zastąpione z czasem przez inne, o analogicznych cechach zamienności i tym samym bezpieczeństwie funkcjonowania.

8.2 REGULACJA LINKI WARIATORA

Regulacja ta jest konieczna, gdy dźwignia (rys. 21.A) nie pozostaje w pozycji «».

WAŻNE *Regulacja powinna być wykonana przy wyłączonym silniku.*

Z dźwignią (rys. 21.A) w pozycji «», przekręcić pokrętło regulacyjne (rys. 21.B) linki we wskazanym przez strzałkę kierunku, tak aby dźwignia zatrzymała się w odpowiedniej pozycji.

9. MAGAZYNOWANIE

Kiedy urządzenie powinno być magazynowane:
1. Zbiornik paliwa należy opróżniać na zewnątrz, kiedy silnik jest zimny.

2. Uruchomić silnik i utrzymać go w ruchu na minimalnych obrotach, aż do zatrzymania tak, aby wykorzystać całe paliwo pozostałe w gaźniku.
3. Pozostawić silnik do ostygnięcia.
4. Odłączyć fajkę świecy zapłonowej (rys. 22);
5. Dokładnie wyczyścić maszynę.
6. Sprawdzić maszynę pod kątem uszkodzeń. Jeśli to konieczne, skontaktować się z autoryzowanym centrum serwisowym.
7. Przechowywanie maszyny:
   – w suchym środowisku,
   – zabezpieczonej przed wpływami atmosferycznymi,
   – ewentualnie przykrytej pokrowcem;
   – w miejscu niedostępnym dla dzieci.
   – należy upewnić się, że usunięte zostały klucze lub narzędzia używane do konserwacji.

W chwili powrócenia maszyny do pracy, należy odpowiednio ustawić ją zgodnie z zaleceniami podanymi w rozdziale "6. Użytkowanie maszyny".

10. PRZEMIESZCZANIE I TRANSPORT

Za każdym razem, gdy należy przemieścić, podnieść, przetransportować lub przechylić maszynę, należy:
- zatrzymać silnik;
- upewnić się, że wszystkie ruchome części całkowicie się zatrzymały;
- założyć grube rękawice robocze;
- chwycić maszynę w miejscach pozwalających na bezpieczne jej trzymanie, mając na uwadze ciężar i jego rozmieszczenie;
- zaangażować ilość osób adekwatną do ciężaru maszyny oraz rodzaju środka transportu i miejsca, w którym maszyna ma być ustawiona lub skąd ma być przemieszczona;
- upewnić się, że przemieszczenie maszyny nie spowoduje szkód czy obrażeń.

Podczas transportu:
- odpowiednio zabezpieczyć maszynę za pomocą lin lub łańcuchów;
- ustawić urządzenie tak, aby nie stwarzać dla nikogo zagrożeń.

11. SERWIS I NAPRAWA

Niniejsza instrukcja zawiera wszelkie informacje niezbędne do posługiwania się maszyną i poprawnego wykonania podstawowych czynności z zakresu konserwacji dokonywanych przez samego użytkownika. Wszystkie czynności regulacyjne i konserwacyjne nieopisane w niniejszej instrukcji powinny być wykonane przez Państwa sprzedawcę lub w autoryzowanym punkcie serwisowym, które dysponuje wiedzą i sprzętem umożliwiającym właściwe wykonanie czynności konserwacyjnych przy zapewnieniu odpowiedniego stopnia bezpieczeństwa maszyny. Czynności wykonane przez nieodpowiednie serwisy lub osoby niekompetentne powodują utratę wszystkich praw konsumenta udzielonych gwarancji oraz zwalniają producenta z jakichkolwiek zobowiązań i z odpowiedzialności prawnej.

- Naprawy i serwis gwarancyjny mogą być przeprowadzane jedynie przez autoryzowane centra serwisowe.
- Autoryzowane centra serwisowe korzystają jedynie z oryginalnych części zamiennych. Części zamienne i oryginalne akcesoria zostały opracowane specjalnie do maszyn.
- Stosowanie części zamienne i akcesoriów, które nie zostały zatwierdzone oraz części zamiennych i akcesoriów innych niż oryginalne zagraża bezpieczeństwu urządzenia i zwalnia Producenta od jakichkolwiek zobowiązań lub odpowiedzialności.
- Zaleca się, aby raz w roku skontrolować działanie maszyny w autoryzowanym centrum serwisowym w celu jej konserwacji, napraw serwisowych i kontroli urządzeń zabezpieczających.

12. ZAKRES GWARANCJI

Wady produkcyjne i materiałowe są objęte pełną gwarancją. Użytkownik powinien dokładnie przestrzegać instrukcji podanych w załączonej dokumentacji.
Gwarancja nie obejmuje uszkodzeń spowodowanych w wyniku:
- niezapoznania się użytkowników z załączoną dokumentacją;
- niedbałości;
- nieprawidłowego lub niedozwolonego użytkowania maszyny lub montażu;
- używania nieoryginalnych części zamiennych;
- używania akcesoriów niedostarczonych lub niezatwierdzonych przez producenta.

Gwarancja nie obejmuje:
- naturalnego zużycia części eksploatacyjnych, takich jak paski napędowe; reflektory, opony, śruby bezpieczeństwa i linki;
- normalnego zużycia;
- silników - elementy te są objęte gwarancją producenta silnika, zawierającą oddzielne warunki i postanowienia.

Kupujący podlega przepisom prawa danego kraju. Niniejsza gwarancja w żaden sposób nie ogranicza praw, które przysługują kupującemu w ramach tych przepisów.

13. TABELA CZYNNOŚCI KONSERWACYJNYCH

Obok każdej czynności konserwacyjnej znajdują się puste pola, w których należy odnotować datę i liczbę godzin pracy, po których dokonano konserwacji.

Działanie	Częstotliwość (godziny)	Wykonano (Data i godziny)	Uwagi
MASZYNA			

Działanie	Częstotliwość (godziny)	Wykonano (Data i godziny)					Uwagi
Kontrole bezpieczeństwa / Przegląd urządzeń sterowniczych	Każdorazowo przed rozpoczęciem użytkowania.						par. 6.2
Sprawdzić zabezpieczenia wyrzutu tylnego / wyrzutu bocznego trawy. Sprawdzić pojemnik na trawę i deflektor wyrzutu bocznego.	Każdorazowo przed rozpoczęciem użytkowania.						par. 6.1.2
Generalne czyszczenie i kontrola	Po każdym użyciu.						par. 7.3
Kontrola pod kątem uszkodzeń maszyny. Jeśli to konieczne, skontaktować się z autoryzowanym centrum serwisowym.	Po każdym użyciu.						-
Kontrola wszystkich mocowań	Po każdym użyciu.						par. 7.4
Regulacja linki wariatora prędkości jazdy	**						par. 8.2
Kontrola zamocowania i naostrzenia urządzeń tnących	Każdorazowo przed rozpoczęciem użytkowania.						par. 8.1
Wymiana urządzenia tnącego	-						par. 8.1 ***
SILNIK							
Sprawdzanie / uzupełnianie paliwa	Każdorazowo przed rozpoczęciem użytkowania.						par. 7.2 *
Kontrola / uzupełnianie oleju silnikowego	Każdorazowo przed rozpoczęciem użytkowania.						par. 7.3 *
Kontrola i czyszczenie filtra powietrza	*						*
Kontrola i czyszczenie styków świecy zapłonowej	*						*
Wymiana świecy zapłonowej	*						*
Naładowanie akumulatora	*						par. 7.6 *

* Patrz instrukcja obsługi silnika.
** Czynność do przeprowadzenia przy pierwszych oznakach awarii
*** Operacja, która musi być wykonana przez Państwa sprzedawcę lub przez autoryzowane Centrum serwisowe

14. IDENTYFIKACJA USTEREK

USTERKA	MOŻLIWA PRZYCZYNA	SPOSÓB USUNIĘCIA
1. Silnik nie uruchamia się lub nie pozostaje w ruchu	Niepoprawna procedura uruchomienia	Postępować zgodnie ze wskazówkami (patrz rozdz. 6.3)
	Brak oleju lub benzyny w silniku	Sprawdzić poziom oleju i poziom benzyny
	Zabrudzenie świecy zapłonowej lub nieprawidłowa odległość pomiędzy elektrodami	Kontrola świecy zapłonowej (Patrz instrukcja obsługi silnika).
	Filtr powietrza niedrożny	Wyczyścić i/lub wymienić filtr (patrz instrukcja obsługi silnika).
	Problemy z mieszanką paliwa	Skontaktować się z autoryzowanym centrum serwisowym.
	Po zakończeniu ubiegłego sezonu zbiornik paliwa nie został opróżniony. Pływak może być zablokowany.	Poszukać rozwiązania problemu w instrukcji obsługi silnika i skontaktować się z autoryzowanym serwisem.
2. Silnik pracuje nieregularnie, nie ma mocy pod obciążeniem, lub zatrzymuje się podczas pracy.	Filtr powietrza niedrożny	Wyczyścić i/lub wymienić filtr (patrz instrukcja obsługi silnika).
	Zbrudzenie świecy zapłonowej lub nieprawidłowa odległość pomiędzy elektrodami	Kontrola świecy zapłonowej (patrz instrukcja obsługi silnika).
	Problemy z mieszanką paliwa	Skontaktować się z autoryzowanym centrum serwisowym.
3. Zalanie silnika	Uchwyt rozrusznika był kilkakrotnie pociągany przy włączonym starterze.	Patrz instrukcja obsługi silnika.
	Uchwyt rozrusznika był kilkakrotnie pociągany z zdjętą fajką świecy zapłonowej.	Nałożyć fajkę świecy zapłonowej i spróbować uruchomić silnik. (patrz instrukcja obsługi silnika)
4. Skoszona trawa nie jest gromadzona w pojemniku na trawę.	Urządzenie tnące uderzyło w ciało obce i lub zostało uderzone.	Wyłączyć silnik i odłączyć fajkę świecy zapłonowej. Sprawdzić ewentualne uszkodzenia i skontaktować się z centrum serwisowym w celu wymiany ostrza. (par. 8.1)
	Wnętrze podwozia jest zanieczyszczone.	Oczyścić wnętrze podwozia, aby ułatwić przesuwanie się skoszonej trawy w kierunku pojemnika na trawę. 7.3.1)
5. Nieregularny wynik koszenia trawy	Agregat tnący jest w złym stanie.	Skontaktować się z centrum serwisowym w celu naostrzenia lub wymiany ostrza.
6. Podczas pracy występuje nadmierny poziom hałasu i/lub drgań	Uszkodzenie lub poluzowanie części Kołek w urządzeniu tnącym wyszedł ze swojego gniazda.	Zatrzymać maszynę i odłączyć przewód świecy (rys. 22). Sprawdzić ewentualne uszkodzenia. Sprawdzić, czy występują części poluzowane i dokręcić je. Kontrole, wymiany lub naprawy powinny być przeprowadzane w specjalistycznym serwisie.
	Poluzowane mocowania lub uszkodzenie agregatu tnącego	Wyłączyć silnik i odłączyć fajkę świecy zapłonowej. Skontaktować się z Centrum Obsługi w celu przetestowania, wymiany lub naprawy (par. 8.1)

Jeżeli po wykonaniu czynności opisanych powyżej, usterki nie zostaną zlikwidowane, należy skontaktować się z Państwa sprzedawcą.

15. AKCESORIA NA ZAMÓWIENIE

15.1 ZESTAW MULCZUJACY

Rozdrabnia koszoną trawę i pozostawia rozproszoną na trawniku, stanowiąc alternatywę dla koszenia do pojemnika na trawę (w przypadku maszyn do tego przystosowanych) (rys. 23).

PT

ATENÇÃO!: ANTES DE USAR A MÁQUINA, LEIA ATENTAMENTE O PRESENTE MANUAL. Guarde para qualquer outra necessidade futura.

ÍNDICE

1. GENERALIDADES 1
2. NORMAS DE SEGURANÇA 2
   2.1 Preparação 2
   2.2 Operações preliminares 2
   2.3 Durante a utilização 2
   2.4 Manutenção, armazenamento e transporte 3
   2.5 Proteção do meio ambiente 3
3. CONHECER A MÁQUINA 4
   3.1 Descrição da máquina e uso previsto 4
   3.2 Sinalização de segurança 4
   3.3 Etiqueta de identificação 4
   3.4 Componentes principais 5
4. MONTAGEM 5
   4.1 Componentes para a montagem 5
   4.2 Montagem do saco 5
   4.3 Montagem do guiador 5
5. COMANDOS DE CONTROLO 5
   5.1 Puxador de arranque manual 5
   5.2 Comando de arranque elétrico com botão 5
   5.3 Comando acelerador 6
   5.4 Comando variador de velocidade 6
   5.5 Alavanca travão motor / dispositivo de corte 6
   5.6 Alavanca de engate da tração 6
   5.7 Regulação da altura do corte 6
6. UTILIZAÇÃO DA MÁQUINA 6
   6.1 Operações preliminares 6
   6.2 Controlos de segurança 7
   6.3 Arranque 8
   6.4 Trabalho 8
   6.5 Paragem 9
   6.6 Após a utilização 9
7. MANUTENÇÃO ORDINÁRIA 9
   7.1 Generalidades 9
   7.2 Abastecimento de combustível 9
   7.3 Controlo / enchimento de óleo do motor 10
   7.4 Limpeza 10
   7.5 Porcas e parafusos de fixação 10
   7.6 Bateria 10
8. MANUTENÇÃO EXTRAORDINÁRIA 10
   8.1 Dispositivo de corte 10
   8.2 Regulação do cabo do variador 11
9. ARMAZENAMENTO 11
10. MOVIMENTAÇÃO E TRANSPORTE 11
11. ASSISTÊNCIA E REPARAÇÕES 11
12. COBERTURA DA GARANTIA 12
13. TABELA DE MANUTENÇÕES 12
14. IDENTIFICAÇÃO DE INCONVENIENTES 13
15. ACESSÓRIOS A PEDIDO 13
   15.1 Kit para "mulching" 13

1. GENERALIDADES

1.1 COMO LER O MANUAL

No texto do manual de instruções existem alguns parágrafos com informações especiais sobre a segurança ou o funcionamento, que são salientadas de maneira diferente, segundo os critérios seguintes:

NOTA *ou* **IMPORTANTE** *fornece explicações ou outros elementos relativos ao que foi já indicado anteriormente, com o propósito de não danificar a máquina ou causar danos.*

O símbolo ⚠ evidencia um perigo. O incumprimento das advertências acarreta a possibilidade de lesões pessoais ou a terceiros e/ou danos.

Os parágrafos realçados com um quadrado com uma borda de pontos cinzentos indicam caraterísticas opcionais que não estão presentes em todos os modelos documentados neste manual. Verifique se a caraterística está presente no seu modelo.

Todas as indicações "frente", "trás", "direita" e "esquerda" remetem para a posição do operador que conduz a máquina.

1.2 REFERÊNCIAS

1.2.1 Figuras

As figuras usadas nestas instruções estão numeradas em 1, 2, 3 e assim sucessivamente. Os componentes indicados nas figuras estão assinalados com as letras A, B, C, e assim sucessivamente. Uma referência ao componente C na figura 2 está assinalada com a indicação: "Ver fig. 2.C" ou simplesmente "(fig. 2.C)". As figuras são indicativas. As peças efetivas podem variar em relação às que estão representadas.

1.2.2 Títulos

O manual está dividido em capítulos e parágrafos. O título do parágrafo "2.1 Preparação" é um subtítulo de "2. Normas de segurança". As referências a títulos ou parágrafos estão assinaladas com a abreviatura cap. ou par. e o respetivo número. Exemplo: "cap. 2" ou "par. 2.1".

2. NORMAS DE SEGURANÇA

2.1 PREPARAÇÃO

⚠ Familiarize-se com os comandos e com o uso apropriado da máquina. Aprenda a parar rapidamente o motor. A inobservância das advertências e das instruções pode provocar incêndios e/ou graves lesões.

- Nunca permita que a máquina seja utilizada por crianças ou por pessoas que não tenham conhecimento das instruções. As leis locais podem estabelecer uma idade mínima para o utilizador.
- Nunca a máquina caso o utilizador se encontre numa situação de cansaço ou de mal-estar, ou caso tenha ingerido medicamentos, drogas, álcool ou substâncias nocivas para os seus reflexos e atenção.
- Não transporte crianças ou outros passageiros.
- Lembre-se que o operador ou o utilizador é responsável por acidentes e imprevistos que possam ocorrer com outras pessoas ou com a sua propriedade. É da responsabilidade do utilizador a avaliação dos potenciais riscos do terreno onde deve trabalhar, bem como tomar todas as precauções necessárias de forma a garantir a sua segurança e a de terceiros, especialmente em declives, terrenos acidentados, escorregadios ou instáveis.
- Caso a máquina seja cedida ou emprestada a outros, certifique-se de que o utilizador tome conhecimento das instruções de uso contidas no presente manual.

2.2 OPERAÇÕES PRELIMINARES

Equipamentos de proteção individual (EPI)

- Use vestuário adequado, calçado de trabalho resistente com sola antiderrapante e calças compridas. Não acione a máquina com os pés descalços ou com sandálias. Use protetores auriculares.
- Não use cachecóis, camisas, colares, pulseiras, vestuário com partes soltas e com laços ou gravatas e, além disso, acessórios pendentes que possam ficar presos na máquina ou em objetos e materiais presentes no local de trabalho.
- Prenda adequadamente os cabelos compridos.

Área de trabalho / Máquina

- Inspecione cuidadosamente toda a área de trabalho e retire tudo o que poderá ser expelido pela máquina ou que possa danificar o dispositivo de corte/órgãos giratórios (pedras, ramos, fios de ferro, ossos, etc.).

Motores de explosão: combustível

⚠ **PERIGO**! O combustível é altamente inflamável.

- Conserve o combustível nos respetivos recipientes homologados para esta utilização, em locais seguros, longe de fontes de calor ou chamas livres.
- Deixe os recipientes livres de resíduos de relva, folhas ou graxa excessiva.
- Não deixe os recipientes ao alcance de crianças.
- Não fume durante o abastecimento ou o enchimento de combustível e sempre que manusear o combustível.
- Abasteça o combustível utilizando um funil, somente ao ar livre.
- Evite inalar os vapores do combustível.
- Não adicione combustível ou retire a tampa do reservatório quando o motor estiver em funcionamento ou ainda quente.
- Abra lentamente a tampa do depósito deixando descarregar gradualmente a pressão interna.
- Não aproxime chamas à boca do reservatório para verificar o conteúdo.
- Se vazar combustível, não ligue o motor, mas afaste a máquina da área na qual ele foi foi vertido e evite criar possibilidade de incêndio até que o combustível se tenha evaporado e os vapores do combustível estejam dissipados.
- Limpe de imediato todos os vestígios de combustível vertido na máquina ou no solo.
- Coloque sempre e aperte bem as tampas do reservatório e do recipiente do combustível.
- Não efetue o arranque da máquina no local onde foi efetuado o abastecimento. O arranque do motor deve ser efetuado a uma distância de pelo menos 3 metros do lugar onde foi feito o abastecimento de combustível.
- Evite o contato do combustível com as roupas e, nesse caso, troque as roupas antes de arrancar o motor.

2.3 DURANTE A UTILIZAÇÃO

Área de trabalho

- Não acione o motor em lugares fechados, onde podem acumular-se os gases perigosos de monóxido de carbono. As operações de arranque devem ser realizadas ao ar livre ou num local bem arejado. Tenha sempre presente que os gases de escape são tóxicos.
- Durante o arranque da máquina não direcione o silenciador e, desse modo, os gases de escape para materiais inflamáveis.
- Não utilize a máquina em ambientes com risco de explosão, em presença de líquidos inflamáveis, gás ou poeira. Contatos elétricos ou atritos mecânicos podem gerar faíscas que podem incendiar a poeira ou os vapores.
- Corte a relva somente com a luz do dia ou com boa iluminação artificial e em condições de boa visibilidade.
- Afaste pessoas, crianças e animais da área de trabalho. É necessário que as crianças sejam vigiadas por um outro adulto.
- Evite trabalhar na relva molhada, sob a chuva e com risco de temporais, especialmente caso haja probabilidade de raios.
- Preste particular atenção às irregularidades do terreno (elevações, sulcos), aos declives, aos perigos ocultos e à presença de eventuais obstáculos que poderão limitar a visibilidade.
- Preste muita atenção na proximidade de barrancos, valas ou diques. A máquina pode tombar caso uma roda passe por uma borda ou caso a borda ceda.
- Trabalhe no sentido diagonal do declive, nunca no sentido de subida/descida, prestando muita atenção nas trocas de direção, verificando sempre o próprio ponto de apoio e certificando-se de que as rodas não encontrem obstáculos (pedras, ramos, raízes, etc.) que possam provocar o deslizamento lateral ou a perda de controlo da máquina.
- Quando utilizar a máquina perto de ruas, preste atenção no trânsito.

Comportamentos

- Preste atenção quando é realizada a marcha-atrás ou para trás. Olhe para trás de si antes e durante a marcha-atrás para assegurar-se de que não existam obstáculos.
- Nunca corra, caminhe somente.
- Evite ser puxado pelo corta-relvas.
- Deixe sempre mãos e pés longe do dispositivo de corte, durante o arranque e uso da máquina.
- Atenção: o elemento de corte continua a rodar durante alguns segundos após o seu desligamento ou após o desligamento do motor.
- Fique sempre longe da abertura de escape.
- Desengate o dispositivo de corte:
  – Durante os deslocamentos entre áreas de trabalho
  – Ao atravessar superfícies sem relva
- Desengate o dispositivo de corte, pare o motor, desconecte o capuz da vela e tire a chave de ligação (se prevista):
  – Sempre que deixar a máquina desacompanhada.
- ⚠ Em caso de rupturas ou acidentes durante o trabalho, pare imediatamente o motor e afaste a máquina de forma a não provocar outros danos; no caso de acidentes com lesões pessoais ou a terceiros, ative imediatamente os procedimentos de primeiros socorros mais adequados à situação existente e procure um Atendimento Médico para os tratamentos necessários. Remova cuidadosamente eventuais detritos que possam causar danos ou lesões a pessoas ou animais se permanecerem inobservados.
- ⚠ O nível de ruído e de vibrações indicado nas presentes instruções são valores máximos de utilização da máquina. O uso de um elemento de corte não balanceado, a velocidade excessiva de movimento, a falta de manutenção influenciam de modo significativo as emissões sonoras e as vibrações. Por conseguinte é preciso adotar medidas preventivas capazes de eliminar possíveis danos devidos a um ruído elevado e aos esforços por vibrações; efetue a manutenção da máquina, use auriculares antirruído, faça pausas durante o trabalho.

Limitações à utilização

- Nunca utilize a máquina com as proteções danificadas, ausentes ou que não estejam posicionadas corretamente (saco de recolha, proteção de descarga lateral e proteção de descarga traseira).
- Não utilize a máquina se os acessórios/ferramentas não tiverem sido instalados nos pontos previstos.
- Não desconecte, desative, remova ou adultere os sistemas de segurança/microinterruptores presentes.
- Não altere as regulações do motor, e também não deixe que funcione a velocidades excessivas. Se o motor é levado a funcionar a um número excessivo de rotações, o risco de lesões pessoais aumenta.
- Não submeta a máquina a esforços excessivos e não use uma máquina pequena para executar trabalhos pesados; o uso de uma máquina adequada reduz os riscos e melhora a qualidade do trabalho.

2.4 MANUTENÇÃO, ARMAZENAMENTO E TRANSPORTE

Efetuar uma manutenção regular e um correto armazenamento preserva a segurança da máquina e o nível das suas prestações.

⚠ ***Nunca utilize a máquina com peças desgastadas ou danificadas. As peças avariadas ou deterioradas devem ser substituídas e nunca deverão ser reparadas. Use somente peças sobressalentes originais: o uso de peças sobressalentes não originais e/ou montadas de forma incorreta compromete a segurança da máquina, pode causar acidentes ou lesões pessoais e exime o Fabricante de qualquer obrigação ou responsabilidade.***

Manutenção

- Para reduzir o perigo de incêndio, verifique regularmente se não há vazamento de óleo e/ou de combustível.
- Durante as operações de regulação da máquina, preste atenção para evitar que os dedos fiquem presos entre o dispositivo de corte em movimento e as partes fixas da máquina.

Armazenamento

- Não coloque a máquina com combustível no reservatório num local onde os vapores do combustível possam atingir uma chama, uma centelha ou uma fonte forte de calor.
- Para reduzir o risco de incêndio, não deixe recipientes com os materiais residuais no interior de um local.

Movimentação e Transporte

- Quando se transporta a máquina numa viatura é necessário:
  1. carregar a máquina com o motor desligado, por impulsão, utilizando um número adequado de pessoas
  2. fechar a torneira do combustível (se prevista)
  3. posicioná-la de forma que não constitua perigo para ninguém
  4. fixá-la firmemente ao meio de transporte por meio de cabos ou correntes, para evitar o basculamento com possível danificação e vazamento de combustível

2.5 PROTEÇÃO DO MEIO AMBIENTE

A proteção do ambiente deve ser um aspecto importante e prioritário no uso da máquina, para o benefício da convivência civil e do ambiente no qual vivemos.

- Evite ser um elemento de incómodo para com a vizinhança. Utilize a máquina somente em horários razoáveis (nem de manhã cedo, nem tarde da noite quando as pessoas poderão se sentir incomodadas).
- Siga escrupulosamente as normas locais para a eliminação das embalagens, óleos, combustível, filtros, peças deterioradas ou qualquer elemento de forte impacto ambiental; estes resíduos não devem ser lançados no lixo, mas devem ser separados e entregues aos respetivos centros de recolha, que procederão à reciclagem dos materiais.
- Siga rigorosamente as normas locais para a eliminação dos materiais residuais.
- No momento da desativação, não abandone a máquina no meio ambiente, mas contate um centro de recolha, em conformidade com as normas locais vigentes.

3. CONHECER A MÁQUINA

3.1 DESCRIÇÃO DA MÁQUINA E USO PREVISTO

Esta máquina é um corta-relvas com condutor a pé. A máquina é composta essencialmente por um motor, que aciona um dispositivo de corte protegido por um cárter, equipado com rodas e um guiador.

O operador é capaz de conduzir a máquina e acionar os comandos principais posicionando-se sempre atrás do guiador e, portanto, à distância de segurança do dispositivo de corte rotativo. Se o operador afasta-se da máquina, provoca a paragem do motor e do dispositivo de corte após alguns segundos.

3.1.1 Uso previsto

Esta máquina foi projetada e fabricada para cortar (e recolher) a relva nos jardins e áreas com relva, com extensão relacionada à capacidade de corte, efetuado com a presença de um operador a pé.

Em geral, esta máquina pode:
1. cortar a relva e recolhê-la no saco de recolha;
2. cortar a relva e descarregá-la no chão através do lado traseiro;
3. cortar a relva e descarregá-la lateralmente (se previsto);
4. cortar a relva, triturá-la e depositá-la no terreno (efeito "mulching" – se previsto).

A utilização de acessórios específicos, previstos pelo Fabricante como equipamento original ou que pode ser comprado à parte, permite efetuar esse trabalho segundo várias modalidades de operação, ilustradas neste manual ou nas instruções que acompanham cada acessório.

3.1.2 Uso inadequado

Qualquer outro uso, não conforme àqueles acima citados, pode ser perigoso e causar danos a pessoas e/ou objetos. Estão incluídos no uso inadequado (como por exemplo, mas não somente):
- Transportar na máquina outras pessoas, crianças ou animais, pois podem cair, ferir-se gravemente ou prejudicar a condução segura;
- Fazer-se transportar pela máquina;
- Usar a máquina para rebocar ou empurrar cargas;
- Acionar o dispositivo de corte nos trechos sem relva;
- Utilizar a máquina para a recolha de folhas ou detritos;
- Usar a máquina para aparar as sebes ou para cortar a vegetação que não é do tipo relvado;
- O uso da máquina por parte de mais de uma pessoa.

IMPORTANTE *O uso inadequado da máquina provoca a invalidação da garantia e isenta o Fabricante de toda e qualquer responsabilidade, e o utilizador deverá arcar com os ónus decorrentes de danos ou lesões próprias ou a terceiros.*

3.1.3 Tipologia de utilizador

Esta máquina é destinada para ser usada pelos consumidores, isto é, por operadores não profissionais. É destinada a um "uso privado".

IMPORTANTE *A máquina deve ser utilizada por um único operador.*

3.2 SINALIZAÇÃO DE SEGURANÇA

Na máquina estão presentes vários símbolos (fig. 2). A sua função é de recordar ao operador os comportamentos a seguir para utilizá-la com a atenção e a cautela necessários.
Significado dos símbolos:

Atenção! Leia as instruções de operação antes de utilizar a máquina.

Advertência! Não introduza mãos ou pés dentro do alojamento do dispositivo de corte. Desconecte o capuz da vela e leia as instruções antes de efetuar qualquer operação de manutenção ou reparação.

Perigo! Durante o uso, mantenha as pessoas fora da área de trabalho.

Perigo! Não introduza mãos ou pés dentro do alojamento do dispositivo de corte.

IMPORTANTE *As etiquetas adesivas danificadas ou ilegíveis devem ser substituídas. Solicite as novas etiquetas ao seu centro de assistência autorizado.*

3.3 ETIQUETA DE IDENTIFICAÇÃO

A etiqueta de identificação contém os seguintes dados (fig. 1):

1. Nível de potência acústica
2. Marca de conformidade CE
3. Ano de fabrico
4. Tipo de corta-relvas
5. Número de matrícula
6. Nome e endereço do fabricante
7. Código do artigo
8. Potência nominal e velocidade máxima de funcionamento do motor
9. Peso em Kg

Transcreva os dados de identificação da máquina nos respectivos espaços da etiqueta indicada no verso da capa.

IMPORTANTE *Utilize os dados de identificação indicados na etiqueta de identificação do produto sempre que contatar a oficina autorizada.*

IMPORTANTE *O exemplo da declaração de conformidade está nas últimas páginas do manual.*

3.4 COMPONENTES PRINCIPAIS

A máquina é constituída pelos seguintes componentes principais, aos quais correspondem as seguintes funções (fig.1):

- **A.** **Chassis**: é o cárter que engloba o dispositivo de corte rotativo.
- **B.** **Motor**: fornece o movimento do dispositivo de corte e proporciona a tração às rodas.
- **C.** **Dispositivo de corte**: é o elemento responsável pelo corte da relva.
- **D.** **Proteção de descarga traseira:**é uma proteção de segurança e impede que os objetos porventura recolhidos pelos dispositivos de corte sejam atirados longe pela máquina.
- **E.** **Deflector de descarga traseira**: para além da função de descarregar posteriormente a relva no terreno, é considerado também um elemento de segurança, pois evita que os objetos recolhidos pelo dispositivo de corte sejam atirados longe pela máquina.
- **F.** **Proteção de descarga lateral (se prevista)**: é uma proteção de segurança e impede que os objetos porventura recolhidos pelos dispositivos de corte sejam atirados longe pela máquina.
- **G.** **Deflector de descarga lateral (se previsto):**: para além da função de descarregar lateralmente a relva no terreno, é considerado também um elemento de segurança, pois evita que os objetos recolhidos pelo dispositivo de corte sejam atirados longe pela máquina.
- **H.** **Saco de recolha**: para além da função de recolher a relva cortada, é considerado também um elemento de segurança, pois evita que os objetos recolhidos pelos dispositivos de corte sejam lançados pela máquina.
- **I.** **Guiador**: é a posição de trabalho do operador. O seu comprimento faz com que o operador, durante o trabalho, mantenha sempre a distância de segurança do dispositivo de corte rotativo.
- **J.** **Alavanca travão motor / dispositivo de corte**: é a alavanca que permite o arranque e a paragem do motor e, simultaneamente, engata/desengata o dispositivo de corte.
- **K.** **Alavanca engate tração**: é a alavanca que engata a tração às rodas e permite o avanço da máquina.

4. MONTAGEM

⚠ ***As normas de segurança a seguir encontram-se descritas no cap. 2. Respeite escrupulosamente tais indicações para não correr graves riscos ou perigos.***

Por motivos de armazenagem e transporte, alguns dos componentes da máquina não são montados diretamente na fábrica, mas devem ser montados após a remoção da embalagem, de acordo com as seguintes instruções.

⚠ ***A remoção da embalagem e a conclusão da montagem devem ser efetuadas numa superfície plana e sólida, com espaço suficiente para a movimentação da máquina e das embalagens, utilizado as ferramentas adequadas. Não utilize a máquina antes de concluir as indicações da seção "MONTAGEM".***

4.1 COMPONENTES PARA A MONTAGEM

Na embalagem estão incluídos os componentes para a montagem.

4.1.1 Remoção da embalagem

1. Abra a embalagem com cuidado e atenção para não perder os componentes.
2. Consulte a documentação inserida na caixa, incluindo as presentes instruções.
3. Retire da caixa todos os componentes não montados.
4. Retirar a máquina da caixa.
5. Eliminar a caixa e as embalagens cumprindo com as normas locais.

4.2 MONTAGEM DO SACO

O saco é fornecido já montado.
Certificar-se de que os componentes estejam montados corretamente (fig. 3.A).

4.3 MONTAGEM DO GUIADOR

Abra com cuidado o guiador na posição de trabalho (fig. 4.A).

Insira o cabo de arranque nas espirais inferior e superior e aperte a porca (fig. 4.B).

5. COMANDOS DE CONTROLO

5.1 PUXADOR DE ARRANQUE MANUAL

Permite o arranque manual do motor (fig. 5.A).

5.2 COMANDO DE ARRANQUE ELÉTRICO COM BOTÃO

ENGINE START Permite o arranque elétrico do motor (fig. 5.B).

5.3 COMANDO ACELERADOR

Regula o número de rotações do motor (fig. 6.A).
As posições, indicadas pela placa, correspondem a:

1. **Pleno regime.** Deve ser utilizado sempre durante o funcionamento da máquina.

2. **Mínimo.** utiliza-se quando o motor está suficientemente quente durante as fases de estacionamento.

3. **"Choke" engatado.** Utiliza-se para o acendimento do motor a frio.

5.4 COMANDO VARIADOR DE VELOCIDADE

O variador de velocidade permite a regulação da velocidade de avanço (fig. 7.A).
As posições, indicadas pela placa, correspondem a:

1. **Velocidade máxima.**

2. **Velocidade mínima.**

IMPORTANTE *A passagem entre uma velocidade e a outra deve ser efetuada com o motor ligado e com a tração inserida. Não toque no comando do variador quando o motor estiver desligado. Esta operação poderá estragar o variador.*

NOTA *Se a máquina não avança com o comando na posição «🐢», é suficiente colocar a alavanca de comando em «🐇» e recolocá-la imediatamente na posição «🐢».*

5.5 ALAVANCA TRAVÃO MOTOR / DISPOSITIVO DE CORTE

É a alavanca que permite o arranque e a paragem do motor e, simultaneamente, engata/desengata o dispositivo de corte (fig. 8.A).

5.6 ALAVANCA DE ENGATE DA TRAÇÃO

Engata a tração às rodas e permite o avanço da máquina.

1. **Tração engatada.** O avanço do corta-relvas é efetuado com a alavanca empurrada contra o guiador (fig. 8.B). O corta-relvas para de avançar quando a alavanca é solta.

IMPORTANTE *O arranque do motor deve ocorrer sempre com a tração desengatada.*

IMPORTANTE *Para evitar danificar a transmissão, evite puxar para trás a máquina com a tração engatada.*

5.7 REGULAÇÃO DA ALTURA DO CORTE

Através do abaixamento ou levantamento do chassis, a relva pode ser cortada em diversas alturas de corte.

⚠ ***Execute a operação com o dispositivo de corte parado.***

- **Regulação do Tipo "I".**

A regulação da altura de corte é obtida premindo no botão (fig. 9.A) e levantando ou abaixando o chassis através do puxador (fig. 9.B) até a posição desejada.

• **Regulação do Tipo "II".**
A regulação da altura de corte é efetuada por meio de uma alavanca específica (fig. 9.C) que levanta ou abaixa o chassis até a posição desejada.

6. UTILIZAÇÃO DA MÁQUINA

⚠ ***As normas de segurança a seguir encontram-se descritas no cap. 2. Respeite escrupulosamente tais indicações para não correr graves riscos ou perigos.***

IMPORTANTE *Para as instruções concernentes ao motor e à bateria (se prevista), consulte os respectivos manuais.*

6.1 OPERAÇÕES PRELIMINARES

Antes de começar a trabalhar, é necessário efetuar uma série de verificações e operações, a fim de garantir os melhores resultados e a máxima segurança.

Coloque o corta-relvas na posição horizontal e bem apoiado no terreno.

6.1.1 Abastecimento de óleo e de gasolina

IMPORTANTE *A máquina é fornecida sem óleo no motor e combustível.*

Antes de utilizar a máquina, verifique a presença de combustível e o nível do óleo (par. 7.2, par. 7.3). Para as modalidades e precauções sobre o abastecimeno de combustível e de óleo, siga as indicações contidas no (par. 7.2, par. 7.3) e no manual do motor.

6.1.2 Predisposição da máquina para o trabalho

NOTA *Esta máquina permite efetuar o corte do relvado em várias modalidades; antes de iniciar o trabalho é oportuno predispor a máquina com base ao modo em que se deseja executar o corte da relva.*

a. Predisposição para o corte e a recolha da relva no saco de recolha:

• **Tipo "I"**
1. Insira o saco de recolha como indicado na figura (fig. 10.A). Posicione as cavilhas laterais nas guias presentes na base do guiador (fig. 10.B) e empurre o saco para frente até ouvir um "click" sonoro (fig. 10.C).

• **Tipo "II"**
1. Levante a proteção de descarga traseira (fig. 10.D) e engate corretamente o saco de recolha, como indicado na figura (fig. 10.E).

b. Predisposição para o corte e a descarga traseira da relva no chão:

• **Tipo "I"**
1. Remova o saco de recolha.
2. Levante a proteção de descarga traseira (fig. 11.A) e engate o deflector de descarga traseira (fig. 11.C) nos orifícios previstos, verificando a sua estabilidade.
3. Nos modelos com possibilidade de descarga lateral: verifique se a proteção de descarga lateral (fig. 11.D) está abaixada.

Para remover o deflector de descarga traseira:
1. Levante a proteção de descarga traseira (fig. 11.A);
2. Levante o deflector de descarga traseira, desengatando-o dos orifícios (fig. 11.C).

• **Tipo "II"**
1. Remova o saco de recolha e verifique se a proteção de descarga traseira (fig. 11.A) fica abaixada de maneira estável.

c. Predisposição para cortar e triturar a relva (função "mulching"):
1. Levante a proteção de descarga traseira (fig. 12.A) e introduza a tampa deflectora (fig. 12.B) na abertura de descarga.
2. Nos modelos com possibilidade de descarga lateral: verifique se a proteção de descarga lateral (fig. 11.D) está abaixada.

Para remover a tampa deflectora:
1. Levante a proteção de descarga traseira (fig. 12.A);
2. Retire a tampa deflectora (fig. 12.B).

d. Predisposição para o corte e a descarga lateral da relva no chão:

1. Levante a proteção de descarga traseira (fig. 12.A) e introduza a tampa deflectora (fig. 12.B) na abertura de descarga.
2. Levante a proteção de descarga lateral (fig. 13.A).
3. Insira o deflector de descarga lateral (fig. 13.E).
4. Feche a proteção de descarga lateral (fig. 13.A) para que o deflector de descarga lateral (fig. 13.E) fique bloqueado.

Para remover o deflector de descarga traseira:

1. Levante a proteção de descarga lateral (fig. 13.A);
2. Desengate o deflector de descarga lateral (fig. 13.E).

Para remover a tampa deflectora:

1. Levante a proteção de descarga traseira (fig. 12.A);
2. Retire a tampa deflectora (fig. 12.B).

6.1.3 Regulação da altura do corte

Regule a altura de corte como indicado no (par. 5.7).

6.1.4 Regulação da altura do guiador

A altura do guiador pode ser regulada em 3 posições diferentes, marcadas pelo indicador presente na base do guiador (fig. 14.A).
A partir da posição de trabalho, é possível dobrar o guiador na posição fechada.

⚠ ***Execute a operação com o dispositivo de corte parado.***

Para variar a altura do guiador, acione as duas alavancas presentes nas laterais do guiador (fig. 14.B) e mantê-las na posição.
Coloque com cuidado o guiador até a altura desejada e solte as duas alavancas.

6.2 CONTROLOS DE SEGURANÇA

Efetue os seguintes controlos de segurança e verifique se os resultados correspondem ao que está assinalado nas tabelas.

⚠ ***Efetue sempre os controlos de segurança antes de usar.***

6.2.1 Controlo de segurança geral

Objeto	Resultado
Dispositivo de corte	Não danificado ou gasto.
Proteção de descarga traseira, saco de recolha	Inteiros. Nenhum dano. Montados corretamente.
Proteção de descarga lateral; deflector de descarga lateral	Inteiros. Nenhum dano. Montados corretamente.
Alavanca do travão do motor / dispositivo de corte	A alavanca deve ter um movimento livre, não forçado e, ao ser solta, deve retornar automática e rapidamente para a posição neutra.
Puxador e cabo de arranque.	O cabo deve estar inteiro.
Parafusos/porca na máquina e no dispositivo de corte	Bem apertados (não soltos)
Sistema de combustível e conexões.	Nenhuma perda.
Circuito do óleo	Nenhuma perda. Nenhum dano.
Capuz da vela	Conectado à vela
Condução experimental	Nenhuma vibração anómala. Nenhum som anómalo

6.2.2 Teste de funcionamento da máquina

Ação	Resultado
Ligar a máquina (par. 6.3)	O dispositivo de corte deve movimentar-se.
Acione a alavanca de tração	As rodas fazem avançar a máquina.
Solte a alavanca de tração	As rodas param e a máquina para de avançar.
Alavanca a alavanca do travão do motor / dispositivo de corte	O motor deve desligar e o dispositivo de corte deve parar após alguns segundos.

⚠ ***Se qualquer um dos resultados difere muito daquilo que está assinalado nas tabelas, não utilize a máquina! Contate um centro de assistência para os controlos necessários e para a reparação.***

6.3 ARRANQUE

NOTA *Efetue o arranque sobre uma superfície plana e sem obstáculos ou relva alta.*

6.3.1 Modelos com puxador para arranque manual

1. **Em caso de arranque a frio**: coloque o acelerador na posição "Choke" engatado (fig. 6.A) (se presente).
2. Puxe a alavanca do travão do motor / dispositivo de corte para o guiador (fig. 15.A).

NOTA *A alavanca do travão do motor / dispositivo de corte deve ser mantido puxado para evitar a paragem do motor.*

3. Pegue o puxador de arranque e efetue o arranque do motor puxando bem firme o cabo de arranque (fig. 15.B).
4. Após a ligação, coloque o acelerador na posição de pleno regime (se presente).

NOTA *O uso do comando "Choke" com o motor já quente pode sujar a vela e provocar um funcionamento irregular do motor.*

6.3.2 Modelos com comando de arranque elétrico com botão

1. Insira a bateria fornecida no compartimento específico presente no motor (fig. 16.A). (siga as instruções contidas no manual de instruções do motor)
2. Insira até ao fundo a chave (se presente) (fig. 16.B).
3. Puxe a alavanca do travão do motor / dispositivo de corte para o guiador (fig. 15.A).

NOTA *A alavanca do travão do motor / dispositivo de corte deve ser mantido puxado para evitar a paragem do motor.*

4. Pressione o botão de arranque e mantenha-o pressionado até o motor ligar. (fig. 16.D).

6.4 TRABALHO

IMPORTANTE *Durante o trabalho, mantenha sempre a distância de segurança do dispositivo de corte, dada pelo comprimento do guiador.*

6.4.1 Corte da relva

1. Comece o avanço e o corte na zona com relva;
2. Regule a velocidade de avanço e a altura de corte (par. 5.7) de acordo com as condições da relva (altura, densidade e humidade da relva) e com a quantidade de relva retirada;

No caso de "mulching" ou descarga traseira da relva: evite sempre remover uma grande quantidade de relva. Não remova mais do que um terço da altura total da relva numa única passada (fig. 17).

3. O aspecto do relvado será melhor se os cortes forem efetuados sempre na mesma altura e alternadamente nas duas direções (fig. 18).

No caso de descarga lateral: é recomendável efetuar um percurso que evite descarregar a relva cortada pelo lado do relvado ainda por cortar.

6.4.2 Recomendações para manter uma boa relva

Cada tipo de relva apresenta características diversas e pode, portanto, exigir modalidades diferentes para o cuidado do relvado; leia sempre as indicações contidas nas embalagens das sementes com relação à altura de corte, relacionadas às condições de crescimento da região onde se encontra.
É preciso levar em consideração que a maior parte da relva é composta por uma haste e por uma ou mais folhas. Se as folhas são cortadas totalmente, a relva danifica-se e o crescimento será mais difícil.
Em linha geral, podem valer as seguintes indicações:

- um corte muito baixo provoca puxões e desbastes no tapete de relva, com um aspecto "de manchas";
- no verão, o corte deve ser mais alto para evitar a secagem do terreno;
- não corte a relva quando estiver molhada; isso pode reduzir a eficiência do dispositivo rotativo para a relva que fica presa e provocar puxões no tapete de relva;
- no caso de relva muito alta, é importante efetuar o primeiro corte na altura máxima permitida pela máquina, seguido de um segundo corte após dois ou três dias.

6.4.3 Esvaziamento do saco de recolha

Quando o saco de recolha (fig. 1.H) ficar muito cheio, a recolha da relva não é mais eficiente e o ruído do corta-relvas muda.

No caso de saco de recolha com dispositivo indicador do conteúdo:

1. levantado (a) = vazio
2. abaixado (b) = cheio

durante o trabalho, com o dispositivo de corte em movimento, o indicador permanece levantado enquanto couber a relva cortada no saco de recolha; quando abaixa, significa que o saco de recolha está cheio e é preciso esvaziá-lo.

Para remover e esvaziar o saco de recolha:
– Solte a alavanca do travão do motor / dispositivo de corte e espere a parada do dispositivo de corte (par. 6.5);

- **Somente com saco do Tipo "II"**
  – Levante a proteção de descarga traseira (fig. 10.D);

– Segure a alça e remova o saco de recolha, mantendo-o na posição ereta.

6.5 PARAGEM

Para parar a máquina:
1. Solte a alavanca do travão do motor / dispositivo de corte (fig. 19.A);
2. Espere a paragem do dispositivo de corte;

⚠ ***O motor poderá estar muito quente logo após ser desligado. Não tocar na marmita ou nas partes adjacentes. Existe o perigo de queimaduras.***

Pare sempre a máquina;
– durante os deslocamentos entre áreas de trabalho;
– ao atravessar superfícies sem relva;
– sempre que for necessário superar um obstáculo;
– antes de regular a altura de corte;
– todas as vezes que for tirado ou recolocado o saco de recolha;
– todas as vezes que for tirado ou remontado o deflector de descarga traseira (se previsto).
– cada vez que for tirado ou remontado o deflector de descarga lateral (se previsto).

6.6 APÓS A UTILIZAÇÃO

1. Pare a máquina (par. 6.5).
2. Deixe o motor arrefecer antes de colocar a máquina em qualquer ambiente.

3. Efetue a limpeza (par. 7.4).
4. Verificar se não existem componentes soltos ou danificados. Se necessário, substituir os componentes danificados e apertar eventuais parafusos e porcas soltos.

IMPORTANTE *Nos modelos com comando de arranque elétrico com botão, remova a chave (se presente) ou a bateria sempre que deixar a máquina inutilizada ou desacompanhada.*

7. MANUTENÇÃO ORDINÁRIA

7.1 GENERALIDADES

⚠ ***As normas de segurança a seguir encontram-se descritas no cap. 2. Respeite escrupulosamente tais indicações para não correr graves riscos ou perigos.***

⚠ ***Antes de efetuar qualquer controlo, limpeza ou intervenção de manutenção/regulação na máquina:***
- ***pare o motor;***
- ***certifique-se de que todas as partes em movimento estejam totalmente paradas;***
- ***espere que o motor esteja adequadamente arrefecido;***
- ***solte o capuz da vela;***
- ***leia as respectivas instruções.***
- ***Use vestuário adequado, luvas de trabalho e óculos de proteção.***

- As frequências e os tipos de intervenção estão resumidos na "Tabela de manutenções". A tabela tem o objetivo de ajudá-lo a manter a eficiência e segurança da sua máquina. Nela estão assinaladas as principais intervenções e a periodicidade prevista para cada uma delas. Execute a respetiva ação de acordo com o prazo que se verificar.
- A utilização de peças sobressalentes e acessórios não originais e/ou não montados corretamente poderá ter efeitos negativos no funcionamento e na segurança da máquina. O fabricante não será responsabilizado em caso de danos, acidentes ou lesões causadas por esses produtos.
- As peças sobressalentes originais são fornecidas pelas oficinas de assistência e pelos revendedores autorizados.

IMPORTANTE *Todas as operações de manutenção e de regulação não descritas neste manual devem ser realizadas pelo seu Revendedor ou por um Centro especializado.*

7.2 ABASTECIMENTO DE COMBUSTÍVEL

Para abastecer combustível:
1. Desaparafuse a tampa de fecho do reservatório e remova-a.
2. Insira um funil.
3. Abasteça com o combustível e retire o funil.
4. Após terminar o abastecimento, apertar bem a tampa do combustível e limpar eventuais vazamentos.

NOTA *Não encha o reservatório de combustível até ao limite.*

IMPORTANTE *Evite deitar gasolina nas partes de plástico do motor ou da máquina para evitar estragá-las e limpe imediatamente todos os vestígios de gasolina que porventura tenham caído. A garantia não cobre os danos nas partes de plástico causados pela gasolina.*

NOTA *O combustível é perecível e não deve permanecer no reservatório por um período superior a 30 dias. Antes do armazenamento por um longo período, encher o reservatório com uma quantidade de combustível suficiente para realizar a última utilização (cap. 9).*

7.3 CONTROLO / ENCHIMENTO DE ÓLEO DO MOTOR

Para garantir o bom funcionamento e a duração da máquina, é importante substituir periodicamente o óleo do motor, de acordo com a frequência indicada no Manual de Instruções do motor.
A descarga do óleo pode ser efetuada em um centro especializado ou aspirando-o através da boca de abastecimento utilizando uma seringa, levando em consideração que pode ser necessário repetir a operação por algumas vezes, para garantir o esvaziamento completo do cárter.
Lembre-se de restabelecer o nível de óleo antes de usar a máquina novamente.

7.3.1 Controlo / abastecimento

Procedimento:
- Coloque a máquina num plano horizontal para o controlo.
- Limpe em torno da vareta. Desaparafusá-la e retirá-la. Limpe a vareta.
- Insira completamente a vareta no lugar sem aparafusá-la.
- Retire novamente a vareta. Verifique o nível do óleo.
- Abasteça, caso o nível esteja abaixo do sinal "MÁX".

⚠ ***Não exagere no abastecimento, pois isso poderá provocar o superaquecimento do motor. Se o nível exceder o nível "MAX", drene até atingir o nível correto.***

7.4 LIMPEZA

Após cada utilização, efetue a limpeza, seguindo as seguintes instruções.

7.4.1 Limpeza da máquina

- Lave a máquina cuidadosamente com água depois de cada corte; remova os detritos de relva e a lama acumulados dentro do chassis para evitar que, ao secar, possam dificultar o arranque sucessivo.

Em caso de descarga lateral ou traseira: se montado, é necessário remover o deflector de descarga.

- A pintura da parte interna do chassis com o tempo pode sair devido à ação abrasiva da relva cortada; nesse caso, intervenha imediatamente retocando a pintura

com uma tinta antiferrugem, para prevenir a formação de ferrugem que possa provocar a corrosão do metal.
- Verifique sempre se as tomadas de ar estão sem detritos.
- Não utilize líquidos agressivos para a limpeza do chassis.
- Para reduzir o risco de incêndio, retire da máquina, principalmente do motor, os resíduos de relva, folhas ou excesso de graxa.
- Se for necessário ter acesso à parte inferior, incline a máquina exclusivamente pelo lado indicado no manual do motor, seguindo as relativas instruções e verificando a estabilidade da máquina antes de efetuar qualquer tipo de intervenção. Nos modelos que preveem a descarga lateral, é necessário remover o deflector de descarga (se montado - ver 6.1.2.d).

7.4.2 Lavagem interna

Solte o saco de recolha;
1. Conecte a mangueira da água no acoplamento específico (fig. 20.A);
2. Coloque a altura de corte na posição totalmente abaixada;
3. Permaneça sempre atrás do guiador do corta-relvas;
4. Efetue o arranque do motor.

7.4.3 Limpeza do saco

1. Esvazie o saco de recolha;
2. Sacuda-o para retirar os resíduos de relva e terra;
3. Lave-o, enxagúe-o e recoloque-o para favorecer uma secagem rápida.

7.5 PORCAS E PARAFUSOS DE FIXAÇÃO

Mantenha bem apertados os parafusos e as porcas, para ter certeza de que a máquina esteja sempre em condições seguras de funcionamento.

7.6 BATERIA

A bateria é fornecida nos modelos com comando de arranque elétrico com botão. Para as instruções concernentes à autonomia, à recarga, ao armazenamento e à manutenção da bateria, siga as instruções contidas no manual de instruções do motor.

8. MANUTENÇÃO EXTRAORDINÁRIA

8.1 DISPOSITIVO DE CORTE

Um dispositivo de corte mal afiado arranca a relva e faz com que o relvado fique amarelado.

⚠ Não toque no dispositivo de corte enquanto a máquina não estiver desligada e enquanto o dispositivo de corte não estiver completamente parado.

⚠ Todas as operações relativas aos dispositivos de corte (desmontagem, afiação, balanceamento, reparação, remontagem e/ou substituição) são trabalhos difíceis que exigem uma competência específica para além do uso de ferramentas apropriadas; por razões de segurança, é preciso, portanto, que sejam sempre realizadas por um Centro Especializado.

⚠ Faça substituir sempre o dispositivo de corte danificado, torto ou desgastado, juntamente com os parafusos, para manter o equilíbrio.

IMPORTANTE *Utilize sempre dispositivos de corte originais, que contenham o código indicado na tabela "Dados Técnicos".*

Devido à evolução do produto, os dispositivos de corte citados na tabela "Dados Técnicos" poderão ser substituídos, no decorrer dos anos, por outros com características semelhantes de intercambialidade e segurança de funcionamento.

8.2 REGULAÇÃO DO CABO DO VARIADOR

Esta regulação é necessária quando a alavanca (fig. 21.A) tende a não permanecer na posição «».

IMPORTANTE *A regulação deve ser efetuada com o motor desligado.*

Com a alavanca (fig. 21.A) na posição «», gire o registo (fig. 21.B) do cabo no sentido indicado pela seta na quantidade estritamente necessária para que a alavanca permaneça na posição.

9. ARMAZENAMENTO

Quando a máquina deve ser armazenada:
1. Esvazie o reservatório de combustível ao ar livre e com o motor frio.
2. Arranque o motor e mantenha-o em movimento no mínimo até a paragem, de modo a consumir todo o combustível que ficou no carburador.
3. Deixar arrefecer o motor.
4. Solte o capuz da vela (fig. 22).
5. Limpe cuidadosamente a máquina.
6. Verifique se a máquina apresenta algum dano. Se necessário, contate o centro de assistência autorizado.
7. Armazene a máquina:
   - num ambiente seco
   - ao abrigo das intempéries
   - possivelmente coberta com uma lona;
   - num local inacessível às crianças;
   - assegurando-se de ter removido chaves ou ferramentas usadas na manutenção.

No momento de recolocar a máquina em funcionamento, prepare-a como indicado no capítulo "6. Uso da máquina".

10. MOVIMENTAÇÃO E TRANSPORTE

Sempre que for necessário movimentar, elevar, transportar ou inclinar a máquina, é necessário:
- parar o motor;

- certificar-se de que todas as partes em movimento estejam totalmente paradas;
- usar luvas de trabalho resistentes;
- segurar a máquina nos pontos que oferecem uma pegada segura, levando em consideração o peso e a sua distribuição;
- usar um número de pessoas adequado ao peso da máquina e às características do meio de transporte ou do lugar no qual deve ser colocada ou do qual deve ser removida;
- certificar-se de que a movimentação da máquina não provoque danos ou lesões.

Durante o transporte:
- fixe adequadamente a máquina por meio de cabos ou correntes.
- posicione-a de forma a não constituir perigo para ninguém.

11. ASSISTÊNCIA E REPARAÇÕES

Este manual fornece todas as indicações necessárias para a condução da máquina e para uma correta manutenção de base por parte do utilizador. Todas as intervenções de regulação e manutenção não descritas neste manual devem ser efetuadas junto ao seu Revendedor ou de um Centro especializado, que disponha dos conhecimentos e dos equipamentos necessários para que o trabalho seja corretamente executado, mantendo o grau de segurança e as condições originais da máquina. Operações executadas junto a estruturas não adequadas ou por pessoas não qualificadas implicam na anulação de qualquer forma de garantia e de qualquer obrigação ou responsabilidade do Fabricante.

- Apenas as oficinas de assistência autorizadas podem efetuar as reparações e a manutenção em garantia.
- As oficinas de assistência autorizadas usam exclusivamente peças sobressalentes originais. As peças sobressalentes e os acessórios originais foram desenvolvidos especificamente para as máquinas.
- As peças sobressalentes e os acessórios não originais não são aprovados; o uso de peças sobressalentes e acessórios não originais compromete a segurança da máquina e exime o Fabricante de qualquer obrigação ou responsabilidade.
- Recomenda-se que a máquina seja entregue uma vez por ano a uma oficina de assistência autorizada para a manutenção, assistência e controlo dos dispositivos de segurança.

12. COBERTURA DA GARANTIA

A garantia cobre todos os defeitos dos materiais e de fabricação. O utilizador deverá seguir atentamente todas as instruções fornecidas na documentação em anexo.
A garantia não cobre os danos devidos a:
- Falta de familiarização com a documentação de acompanhamento.
- Desatenção.
- Uso e montagem indevidos ou não permitidos.
- Utilização de peças sobressalentes não originais.
- Utilização de acessórios não fornecidos ou não aprovados pelo fabricante.

Além disso, a garantia não cobre:
- O normal desgaste dos materiais de consumo como correias de transmissão, brocas, faróis, rodas, parafusos de segurança e fios.
- Normal desgaste.
- Motores. Estão cobertos pelas garantias do fabricante do motor nos termos e nas condições especificadas.

O comprador está protegido pelas suas próprias leis nacionais. Os direitos do comprador previstos pelas leis nacionais do País em que vive não estão de forma nenhuma limitados pela presente garantia.

13. TABELA DE MANUTENÇÕES

As caixas ao lado permitem anotar a data ou o número de horas de funcionamento nas quais a intervenção foi executada.

Operação	Periodicidade (horas)	Efetuado (data ou horas)					Notas
MÁQUINA							
Controlos de segurança / Verificação dos comandos	Antes de cada uso						par. 6.2
Verificação das proteções de descarga traseira / descarga lateral. Verificação do saco de recolha e do deflector de descarga lateral.	Antes de cada uso						par. 6.1.2
Limpeza geral e controlo	No final de cada uso						par. 7.3
Verificação de eventuais danos presentes na máquina. Se necessário, contate o centro de assistência autorizado.	No final de cada uso						-
Controlo de todas as fixações	No final de cada uso						par. 7.4
Regulação do cabo do variador	**						par. 8.2
Controlo fixação e desgaste do dispositivo de corte	Antes de cada uso						par. 8.1

Operação	Periodicidade (horas)	Efetuado (data ou horas)					Notas
Substituição dispositivo de corte	-						par. 8.1 ***
MOTOR							
Controlo / abastecimento nível combustível	Antes de cada uso						par. 7.2 *
Controlo / enchimento de óleo do motor	Antes de cada uso						par. 7.3 *
Controlo e limpeza do filtro de ar	*						*
Controlo e limpeza dos contatos da vela	*						*
Substituição da vela	*						*
Carga da bateria	*						par. 7.6 *

* Consulte o manual do motor.
** Operação que deverá ser efetuada nos problemas sinais de problema de funcionamento
*** Operação que deve ser executada pelo seu Revendedor ou por um Centro especializado

14. IDENTIFICAÇÃO DE INCONVENIENTES

INCONVENIENTE	CAUSA PROVÁVEL	SOLUÇÃO
1. O motor não arranca ou não se mantém em movimento	Procedimento de arranque incorreto	Siga as instruções (ver cap. 6.3)
	Falta óleo ou gasolina no motor	Verifique os níveis do óleo e da gasolina
	Vela suja ou distância entre os elétrodos incorreta	Verifique a vela (Consulte o manual do motor).
	Filtro de ar obstruído	Limpe e/ou substitua o filtro (Consulte o manual do motor).
	Problemas de carburação	Contate o centro de assistência autorizado.
	Não foi removida a gasolina do corta-relvas no fim da estação passada. A bóia pode estar travada.	Consulte o manual do motor e contate o centro de assistência autorizada.
2. O motor funciona de maneira irregular, não tem potência sob carga ou para durante o trabalho.	Filtro de ar obstruído	Limpe e/ou substitua o filtro (Consulte o manual do motor).
	Vela suja ou distância entre os elétrodos incorreta	Verifique a vela (Consulte o manual do motor).
	Problemas de carburação	Contate o centro de assistência autorizado.
3. Afogamento do motor	O puxador de arranque manual foi acionado repetidamente com o starter inserido.	Consulte o manual do motor.
	O puxador de arranque manual foi acionado repetidamente com capuz da vela desconectado.	Insira o capuz da vela e tente ligar o motor. (Consulte o manual do motor).
4. A relva cortada não é mais recolhida no saco de recolha	O dispositivo de corte atingiu um corpo estranho	Pare o motor e solte o capuz da vela. Verifique eventuais danos e Contate um Centro de Assistência para a eventual substituição do dispositivo de corte. (par. 8.1)
	O interior do chassis está sujo	Limpe o interior do chassis para facilitar a saída da relva para o saco de recolha (par. 7.3.1)
5. Corte da relva irregular.	O dispositivo de corte não está em bom estado.	Contate um centro de assistência para a afiação ou substituição do dispositivo de corte

INCONVENIENTE	CAUSA PROVÁVEL	SOLUÇÃO
6. Notam-se ruídos e/ou vibrações excessivas durante o trabalho	Alguma parte está danificada ou há partes soltas. A cavilha no dispositivo de corte saiu do seu alojamento.	Pare a máquina e desconecte o cabo da vela (fig. 22). Verifique eventuais danos. Verifique se há partes soltas e aperte-as. Proceda às verificações, substituições ou reparações junto de um centro de assistência autorizado.
	Fixação do dispositivo de corte solto ou dispositivo de corte danificado.	Pare o motor e solte o capuz da vela. Contate um Centro de Assistência para verificações, substituições ou consertos (par. 8.1)

Se os inconvenientes subsistirem após a aplicação das soluções descritas, contate o seu revendedor.

15. ACESSÓRIOS A PEDIDO

15.1 KIT PARA "MULCHING"

Tritura a relva cortada e a deixa no relvado, como alternativa à recolha no saco (para máquinas predispostas) (fig. 23).

RO **ATENȚIE!: ÎNAINTE DE A UTILIZA MAȘINA, CITIȚI CU ATENȚIE MANUALUL DE FAȚĂ. A se păstra pentru consultări ulterioare.**

CUPRINS

1. GENERALITĂȚI 1
2. NORME DE SIGURANȚĂ 1
   2.1 Formare 1
   2.2 Operațiuni premergătoare utilizării 2
   2.3 În timpul utilizării 2
   2.4 Întreținere, depozitare și transport 3
   2.5 Ocrotirea mediului înconjurător 3
3. FAMILIARIZAREA CU MAȘINA 3
   3.1 Descrierea mașinii și utilizarea prevăzută 3
   3.2 Semnalizare de securitate 4
   3.3 Eticheta de identificare 4
   3.4 Componentele principale 4
4. MONTAREA 5
   4.1 Componente pentru montaj 5
   4.2 Montarea sacului 5
   4.3 Montarea mânerului 5
5. COMENZI DE CONTROL 5
   5.1 Mâner pentru pornirea manuală 5
   5.2 Comandă acționată electric de la buton 5
   5.3 Comandă accelerator 5
   5.4 Buton de comandă a variatorului de viteză 5
   5.5 Manetă de frânare motor / dispozitiv de tăiere 6
   5.6 Maneta de cuplare a tracțiunii 6
   5.7 Reglarea înălțimii de tăiere 6
6. UTILIZAREA MAȘINII 6
   6.1 Operațiuni premergătoare utilizării 6
   6.2 Controale de siguranță 7
   6.3 Pornirea 8
   6.4 Utilizare 8
   6.5 Oprire 9
   6.6 După utilizare 9
7. ÎNTREȚINEREA NORMALĂ 9
   7.1 Generalități 9
   7.2 Alimentarea cu carburant 9
   7.3 Verificarea / umplerea cu ulei de motor 10
   7.4 Curățarea 10
   7.5 Piulițele și șuruburile de fixare 10
   7.6 Baterie 10
8. ÎNTREȚINEREA SPECIALĂ 10
   8.1 Dispozitivul de tăiere 10
   8.2 Reglarea cablului variatorului 11
9. DEPOZITARE 11
10. MANEVRAREA ȘI TRANSPORTUL 11
11. ASISTENȚĂ ȘI REPARAȚII 11
12. ACOPERIREA GARANȚIEI 11
13. TABEL DE ÎNTREȚINERI 12
14. IDENTIFICAREA PROBLEMELOR 13
15. ACCESORII LA CERERE 13
   15.1 Trusă pentru mulci 13

1. GENERALITĂȚI

1.1 CITIREA MANUALULUI

Anumite paragrafe conțin informații extrem de importante; de aceea, în scopul garantării siguranței și protecției la locul de muncă sau în timpul funcționării mașinii, sunt subliniate astfel:

OBSERVAȚIE *sau* **IMPORTANT** *Precizează anumite detalii sau alte elemente în afara celor indicate anterior; neglijarea lor duce la deteriorarea mașinii sau a bunurilor din jur.*

Simbolul ⚠ indică un pericol. Nerespectarea avertismentului poate cauza vătămări corporale personale sau ale terților ori/și la daune.

Paragrafele evidențiate de un chenar cu margine cu puncte gri indică caracteristicile opționale neprezente pe toate modelele din acest manual. Verificați dacă funcția respectivă este prezentă pe propriul dvs. model.

Toate indicațiile precum "anterior", "posterior", "dreapta" și "stânga" se referă la pozițiile diverselor elemente față de operatorul aflat pe scaun.

1.2 REFERINȚE

1.2.1 Figuri

Figurile din aceste instrucțiuni de utilizare sunt numerotate cu 1, 2, 3 etc.
Componentele indicate în figuri sunt marcate cu literele A, B, C etc.
O referință la componenta C din figura 2 este indicată prin cuvintele: "Vezi fig. 2 C" sau, pur și simplu, prin "(fig. 2 C)".
Figurile sunt orientative. Piesele efective pot fi diferite față de cele reprezentate.

1.2.2 Titluri

Manual este împărțit în capitole și paragrafe. Titlul paragrafului "2.1 Formare" este un subtitlu al capitolului "2. Norme de siguranță". Referințele la titluri sau paragrafe sunt indicate prin abrevierea cap. sau par. și numărul corespuzător. Exemplu: "cap. 2" sau "par. 2.1".

2. NORME DE SIGURANȚĂ

2.1 FORMARE

⚠ ***Familiarizați-vă cu comenzile și modul adecvat de folosire a mașinii. Deprindeți-vă să opriți rapid motorul. Nerespectarea***

avertismentelor și instrucțiunilor poate cauza incendii și/sau vătămare corporală gravă.

- Nu lăsați niciodată copiii sau persoanele care nu și-au însușit instrucțiunile să folosească mașina. Legile locale pot stabili vârsta minimă la care utilizatorul poate folosi mașina.
- Nu utilizați niciodată mașina dacă sunteți obosit, vă simțiți rău sau dacă ați luat medicamente, ați consumat droguri, alcool ori alte substanțe nocive care pot afecta reflexele sau atenția.
- Nu transportați copii sau alți pasageri.
- Amintiți-vă că operatorul sau utilizatorul este responsabil de accidentele sau situațiile neprevăzute care pot apărea și care pot afecta persoanele sau bunurile acestora. Utilizatorul este responsabil de evaluarea riscurilor potențiale pe terenul pe care va lucra, el fiind obligat să adopte toate precauțiile necesare pentru garantarea propriei siguranțe și a celor din jur, mai ales pe terenurile în pantă, accidentate, alunecoase sau fără stabilitate.
- Dacă cedați sau împrumutați mașina unui terț, asigurați-vă că utilizatorul a luat cunoștință de instrucțiunile de utilizare conținute în manualul de față.

2.2 OPERAȚIUNI PREMERGĂTOARE UTILIZĂRII

Echipamente individuale de protecție (EIP)
- Purtați îmbrăcăminte corespunzătoare, încălțăminte de lucru rezistentă cu talpă antialunecare și pantaloni lungi. Nu folosiți mașina cu picioarele goale sau cu sandale. Purtați căști de protecție pentru auz.
- Nu purtați eșarfe, halate, lanțuri, brățări, îmbrăcăminte cu părți fluturânde, cu șiret ori cu cravată, sau orice alt accesoriu atârnat sau larg, care s-ar putea agăța de organele mașinii aflate în mișcare sau de alte obiecte sau materiale de la locul de muncă.
- Strângeți-vă părul, dacă este lung, în mod adecvat.

Zona de lucru / Mașina
- Verificați minuțios zona de lucru și îndepărtați tot ce ar putea fi expulzat de mașină sau ce ar putea deteriora dispozitivul de tăiere/organele rotative (pietre, ramuri, sârmă, oase etc.).

Motoare cu combustie: carburant

⚠ **PERICOL**! Carburantu este foarte inflamabil.
- Păstrați carburantul în recipiente omologate pentru astfel de utilizări, în locuri sigure, departe de surse de căldură sau flăcări.
- Recipientele nu trebuie să conțină resturi de iarbă, frunze sau grăsime în exces.
- Nu lăsați recipientele la îndemâna copiilor.
- Nu fumați în timpul efectuării plinului sau a umplerii cu carburant, precum nici atunci când umblați cu carburant.
- Umpleți cu carburant folosind o pâlnie, doar în spații deschise.
- Nu inhalați vapori de carburant.
- Nu adăugați carburant și nu deschideți capacul rezervorului de carburant când motorul este în funcțiune sau dacă este cald.
- Deschideți ușor dopul rezervorului lăsând vaporii/ presiunea internă să se elimine treptat.
- Nu vă apropiați cu flăcări de gura rezervorului pentru a-i verifica conținutul.
- Dacă se scurge carburant, nu porniți motorul ci îndepărtați mașina de locul unde s-a scurs carburantul, pentru a evita riscul unui incendiu; așteptați evaporarea carburantului și rarefierea vaporilor de carburant.
- Curățați imediat orice urmă de carburant de pe mașină sau care a curs pe sol.
- Asigurați-vă că ați introdus și strâns bine capacele rezervorului și ale recipientului de carburant.
- Nu porniți mașina în același loc unde ați umplut rezervorul; pornirea motorului se va face la o distanță de minim 3 metri de locul unde ați efectuat umplerea rezervorului cu carburant.
- Evitați contactul carburantului cu îmbrăcămintea; în caz contrar, schimbați-vă hainele înainte de a porni motorul.

2.3 ÎN TIMPUL UTILIZĂRII

Zona de lucru
- Nu porniți motorul în spații închise, deoarece se pot acumula fumuri periculoase de monoxid de carbon. Operațiunile de pornire trebuie să aibă loc într-un spațiu deschis și bine aerisit. Nu uitați că gazele de eșapament sunt toxice.
- În timpul pornirii mașinii, nu orientați amortizorul de zgomot și gazele de eșapament spre materiale inflamabile.
- Nu folosiți mașina în spații supuse riscului de explozie, în apropierea unor lichide inflamabile, gaze sau praf. Contactele electrice sau fricțiunile mecanice pot genera scântei care pot incendia praful sau vaporii.
- Lucrați numai la lumina zilei sau cu un bun sistem de iluminare și în condiții de vizibilitate bună.
- Nu le permiteți altor persoane, copiilor și animalelor să se apropie de zona de lucru. Copiii trebuie să fie supravegheați de un alt adult.
- Nu lucrați în iarbă umedă, în ploaie sau când există risc de furtună, mai ales cu posibilitate de trăsnet.
- Acordați o atenție deosebită neregularităților terenului (movile, denivelări), la terenurile în pantă, la pericolele ascunse și eventualelor obstacole care ar putea limita vizibilitatea.
- Fiți deosebit de atenți în apropierea râpelor, șanțurilor sau terasamentelor. Mașina se poate răsturna dacă o roată trece peste margine sau dacă aceasta cedează.
- Lucrați în sens transversal pe terenurile aflate în pantă și niciodată în sens de urcare-coborâre, fiind deosebit de atenți la schimburile de direcție, asigurându-vă că aveți un punct de sprijin bine fixat și că roțile nu întâlnesc obstacole (bolovani, crengi, rădăcini etc.) care să poată determina alunecarea laterală sau pierderea controlului mașinii.
- Atunci când utilizați mașina aproape de drum, fiți atenți la trafic.

Moduri de comportament
- Fiți atenți la deplasarea înapoi sau în marșarier. Uitați-vă înapoi înainte și în timp ce folosiți marșarierul pentru a vă asigura că nu sunt obstacole.
- Nu alergați niciodată, ci mergeți la pas.
- Nu vă lăsați antrenat de mașina de tuns iarba.
- Țineți întotdeauna mâinile și picioarele la distanță de dispozitivul de tăiere, atât la punerea în funcțiune a mașinii, cât și în timpul utilizării acesteia.
- Atenție: elementul de tăiere continuă să se rotească câteva secunde chiar și după decuplare sau după stingerea motorului.
- Păstrați distanța față de orificiul de evacuare.

- Decuplați dispozitivul de tăiere:
  – La fiecare schimbare a locației de muncă
  – La traversarea unor zone neierboase
- Decuplați dispozitivul de tăiere, opriți motorul, deconectați capacul bujiei și scoateți cheia de contact (dacă face parte din dotare):
  – De fiecare dată când lăsați mașina nesupravegheată
- ⚠ În cazul unor defectări sau accidente în timpul funcționării, opriți imediat motorul și țineți mașina la distanță pentru a nu cauza alte stricăciuni; în caz de accident în care este rănit operatorul sau alte persoane, demarați imediat procedura de prim ajutor cea mai potrivită situației respective și apelați la un centru de prim ajutor pentru acordarea îngrijirilor necesare. Scoateți cu grijă eventualele resturi care ar putea provoca daune sau leziuni persoanelor sau animalelor în cazul în care acestea vor rămâne nesupravegheate.
- ⚠ Nivelul de zgomt și de vibrații din instrucțiunile de față reprezintă valorile maxime de utilizare a mașinii. Utilizarea unui element de tăiere neechilibrat, viteza excesivă de mișcare sau neefectuarea întreținerii influențează semnificativ producerea de emisii sonore și de vibrații. Prin urmare, trebuie să adoptați măsuri de prevenire pentru eliminarea posibilelor daune datorate unui zgomot ridicat și solicitărilor produse de vibrații; efectuați întreținerea mașinii, purtați căști de protecție și luați pauze în timpul sesiunii de lucru.

Limitările de utilizare
- Nu folosiți niciodată mașina dacă protecțiile sunt deteriorate, dacă lipsesc sau dacă nu sunt poziționate corect (sacul de colectare, protecția de evacuare laterală, protecția de evacuare posterioară).
- Nu utilizați mașina dacă accesoriile sau sculele nu sunt instalate în punctele prevăzute.
- Nu dezarmați, nu dezactivați, nu îndepărtați și nu umblați la sistemele de securitate/ microîntrerupătoarele de pe mașină.
- Nu modificați reglajele motorului și nu îl supraturați. Dacă motorul este turat la un număr prea mare de rotații, riscul de vătămări corporale crește.
- Nu forțați mașina și nu folosiți o mașină de putere mică pentru a efectua operații grele; utilizarea unei mașini cu putere adecvată reduce riscurile și ameliorează calitatea muncii prestate.

2.4 ÎNTREȚINERE, DEPOZITARE ȘI TRANSPORT

Efectuarea unei întrețineri periodice și a unei depozitări corecte menține siguranța mașinii și a nivelului de performanță.

⚠ ***Nu folosiți mașina dacă are piese uzate sau deteriorate. Piesele deteriorate sau uzate trebuie să fie înlocuite și nu reparate. Folosiți doar piese de schimb originale: utilizarea pieselor de schimb neoriginale și/sau incorect montate compromite siguranța mașinii, poate cauza accidente sau daune persoanelor și înlătură orice responsabilitate și obligație din partea Constructorului.***

Întreținerea
- Pentru a reduce pericolul de incendii, asigurați-vă în mod regulat că nu există pierderi de ulei și/sau de carburant.
- În timpul operațiilor de reglare a mașinii, aveți grijă să nu vă prindeți degetele între dispozitivul de tăiere aflat în mișcare și părțile fixe ale mașinii.

Depozitarea
- Nu depozitați mașina cu carburant în rezervor într-o încăpere unde vaporii de carburant ar putea intra în contact cu scântei, flăcări sau cu o sursă de căldură puternică.
- Pentru a reduce riscul de incendiu, nu lăsați containerele cu deșeuri într-o încăpere.

Manevrarea și transportul
- La transportarea mașinii cu un autovehicul, trebuie procedați astfel:
  1. încărcați mașina cu motorul oprit, împingând-o, folosind un număr potrivit de persoane.
  2. închideți robinetul pentru carburant (dacă este prevăzut)
  3. așezați-o într-un mod în care să nu reprezinte pericol pentru nimeni
  4. blocați-o ferm de mijlocul de transport cu ajutorul sforilor sau al lanțurilor pentru a evita răsturnarea, care poate duce la defectarea mașinii și scurgerea de carburant

2.5 OCROTIREA MEDIULUI ÎNCONJURĂTOR

Ocrotirea mediului înconjurător reprezintă un aspect important și prioritar atunci când utilizăm mașina, spre beneficiul unei coabitări civilizate și a mediului în care trăim.
- Evitați să deranjați persoanele din vecinătate. Utilizați mașina numai în intervale de timp raționale (nu dimineața devreme sau seara târziu, când i-ați putea deranja pe alții).
- Respectați cu strictețe normele în vigoare la nivel local pentru eliminarea ambalajelor, uleiurilor, carburantului, filtrelor, părților deteriorate sau a oricărui alt element ce ar putea afecta mediul înconjurător; aceste deșeuri nu vor fi aruncate în lada de gunoi, ci vor fi separate și duse la centrele de colectare autorizate, care se vor ocupa de reciclarea materialelor în cauză.
- Respectați cu strictețe normele în vigoare la nivel local pentru eliminarea deșeurilor rezultate.
- Când mașina nu mai este utilizabilă, nu o lăsați în mediul înconjurător ci contactați un centru de colectare, conform normelor în vigoare la nivel local.

3. FAMILIARIZAREA CU MAȘINA

3.1 DESCRIEREA MAȘINII ȘI UTILIZAREA PREVĂZUTĂ

Aceasta este o mașină de tuns iarba cu conducător în picioare.
Mașina este compusă în principal dintr-un motor care activează un dispozitiv de tăiere închis într-o carcasă prevăzută cu roți și mâner.

Operatorul poate să conducă mașina și să acționeze comenzile principale stând în permanență în spatele mânerului, adică aflându-se la o distanță suficientă de dispozitivul de tăiere rotativ. Îndepărtarea

operatorului de mașină determină oprirea motorului și a dispozitivului de tăiere în câteva secunde.

3.1.1 Utilizare prevăzută

Această mașină a fost construită pentru a tăia (și colecta) iarba din grădini și zone cu iarbă, cu o extensie raportată la capacitatea de tăiere, efectuată de un operator pedestru.

În general, această mașină îndeplinește următoarele funcții:
1. taie iarba și o adună în sacul de colectare;
2. taie iarba și o evacuează pe sol prin partea posterioară;
3. taie iarba și o evacuează lateral (dacă este prevăzută acestă opțiune)
4. taie iarba, o mărunțește și o depozitează pe teren (efect de mulci, dacă este prevăzută acestă opțiune).

Anumite accesorii speciale, prevăzute de Constructor ca echipament original sau care pot fi achiziționate separat, permit desfășurarea acestei operații în funcție de mai multe modalități de operare, descrise în acest manual sau în instrucțiunile care însoțesc accesoriile separate.

3.1.2 Utilizare necorespunzătoare

Orice altă utilizare poate fi periculoasă și poate provoca daune persoanelor și/sau bunurilor. Sunt considerate utilizări necorespunzătoare (fără a se limita însă la următoarele exemple):
- Transportarea pe mașină a unor persoane, copii sau animale deoarece ar putea cădea și s-ar putea răni grav sau ar împiedica o conducere sigură a mașinii;
- Deplasarea cu utilajul;
- Utilizarea mașinii pentru a tracta sau a împinge sarcinile;
- Activarea dispozitivului de tăiere pe suprafețe fără iarbă;
- Utilizarea mașinii pentru colectarea frunzelor sau deșeurilor;
- Folosirea mașinii la tăierea de garduri vii sau la tăierea unui tip de vegetație diferit de iarbă;
- Folosirea mașinii cu mai mulți utilizatori.

IMPORTANT *Utilizarea necorespunzătoare a mașinii atrage cu sine anularea garanției și declinarea oricărei responsabilități din partea Fabricantului, utilizatorul trebuind să suporte consecințele pentru daunele sau vătămarea personală ori a terților.*

3.1.3 Tipologia utilizatorilor

Această mașină este destinată folosirii de către consumatori, adică de operatori neprofesioniști. A fost proiectată pentru amatori.

IMPORTANT *Mașina trebuie folosită de un singur operator*

3.2 SEMNALIZARE DE SECURITATE

Pe mașină apar diverse simboluri (fig. 2). Acestea au rolul de a-i aminiti operatorului ce comportament trebuie să adopte pentru a o utiliza cu atenția și grija necesare. Semnificația simbolurilor

Atenție! Citiți instrucțiunile înainte de utilizarea mașinii.

Avertisment! Nu vă introduceți mâinile sau picioarele în locașul dispozitivului de tăiere. Scoateți căpăcelul bujiei și citiți instrucțiunile înainte de a face orice intervenție de întreținere sau reparație.

Pericol! TAsigurați-vă că nu se află persoane în zona de lucru pe parcursul utilizării..

Pericol! Nu vă introduceți mâinile sau picioarele în locașul dispozitivului de tăiere.

IMPORTANT *Etichetele adezive deteriorate sau care nu mai pot fi citite trebuie înlocuite. Solicitați alte etichete la centrul de asistență autorizat din zona dvs.*

3.3 ETICHETA DE IDENTIFICARE

Eticheta de identificare conține următoarele date (fig. 1):

1. Nivel de putere acustică
2. Marcă de conformitate CE
3. Anul de fabricație
4. Tipul mașinii de tuns iarba
5. Numărul de serie
6. Numele și adresa Constructorului
7. Cod articol
8. Puterea nominală și viteza maximă de funcționare a motorului
9. Greutate în kg

Transcrieți datele de identificare a mașinii în spațiile corespunzătoare ale etichetei de pe spatele capacului.

IMPORTANT *Folosiți datele de identificare de pe eticheta de identificare a produsului de fiecare dată când contactați atelierul autorizat.*

IMPORTANT *Exemplul declarației de conformitate se află în ultimele pagini ale manualului.*

3.4 COMPONENTELE PRINCIPALE

Mașina este alcătuită din următoarele componente principale, care au funcțiile descrise în continuare (fig.1):

A. **Șasiul**: este carterul care încorporează dispozitivul rotativ de tăiere.
B. **Motorul**: furnizează mișcarea dispozitivului de tăiere și a tracțiunii roților.
C. **Dispozitivul de tăiere**: este elementul care efectuează tăierea ierbii.
D. **Protecția de evacuare posterioară**: este o protecție de siguranță care împiedică proiectarea la distanță a diverselor obiecte strânse de dispozitivul de tăiere.
E. **Deflector pentru evacuare posterioară:** pe lângă funcția de evacuare posterioară a ierbii pe teren, reprezintă un element de siguranță, împiedicând proiectarea la distanță a eventualelor obiecte strânse de dispozitivul de tăiere .
F. **Protecția pentru evacuare laterală (dacă este prevăzută)**: este o protecție de siguranță și

împiedică proiectarea la distanță a eventualelor obiecte strânse de dispozitivul de tăiere.

G. **Deflectorul pentru evacuare laterală (dacă este prevăzut)**: pe lângă funcția de evacuare laterală a ierbii pe teren, reprezintă un element de siguranță, împiedicând proiectarea la distanță a eventualelor obiecte strânse de dispozitivul de tăiere .

H. **Sacul de colectare**: în afară de strângerea ierbii tăiate, reprezintă un element de siguranță împiedicând ca eventualele obiecte adunate de dispozitivul de tăiere să fie proiectate la distanță de mașină .

I. **Ghidonul**: este postul de lucru al operatorului. Lungimea sa asigură că operatorul rămâne în permanență aceeași distanță de siguranță de dispozitivul rotativ de tăiere.

J. **Maneta frânei de motor/dispozitivului de tăiere**: este maneta care permite pornirea și oprirea motorului și care cuplează/ decuplează simultan dispozitivul de tăiere.

K. **Maneta de cuplare a tracțiunii**: este maneta care cuplează tracțiunea la roți și permite deplasarea mașinii.

4. MONTAREA

⚠ ***Normele de siguranță care trebuie respectate sunt descrise în cap. 2. Respectați cu strictețe aceste indicații pentru a nu vă confrunta cu riscuri grave sau cu pericole.***

Din motive de înmagazinare și transport, câteva componente ale mașinii sunt furnizate separat din fabrică, dar trebuie să fie montate imediat după îndepărtarea ambalajului, conform instrucțiunilor de mai jos.

⚠ ***Dezambalarea și finalizarea montajului trebuie efectuate pe o suprafață dreaptă și solidă, cu suficient spațiu pentru manipularea mașinii și a ambalajelor, cu instrumentele de lucru corespunzătoare. Nu folosiți mașina mai înainte de a fi efectuat toate indicațiile din secțiunea "MONTAJ".***

4.1 COMPONENTE PENTRU MONTAJ

În ambalaj sunt cuprinse componentele pentru montaj

4.1.1 Dezambalarea

1. Deschideți cutia cu grijă, fiind atenți să nu pierdeți componentele.
2. Consultați documentele din cutie, inclusiv aceste instrucțiuni.
3. Scoateți din cutie toate elementele nemontate.
4. Scoateți mașina din cutie.
5. Eliminați cutia și ambalajele conform reglementărilor locale.

4.2 MONTAREA SACULUI

Sacul este gata montat.
Asigurați-vă că elementele sunt montate corect (fig. 3.A).

4.3 MONTAREA MÂNERULUI

Deschideți cu grijă ghidonul în poziția de lucru (fig. 4.A).

Introduceți coarda de pornire în spirala inferioară și în cea superioară și strângeți piulița (fig. 4.B).

5. COMENZI DE CONTROL

5.1 MÂNER PENTRU PORNIREA MANUALĂ

Permite pornirea manuală a motorului (fig. 5.A).

5.2 COMANDĂ ACȚIONATĂ ELECTRIC DE LA BUTON

ENGINE START Permite pornirea electrică a motorului (fig. 5.B).

5.3 COMANDĂ ACCELERATOR

Reglează numărul de turații ale motorului (fig. 6.A).
Pozițiile indicate pe plăcuță corespund următoarelor funcții:

1. **Capacitate maximă.** A se utiliza întotdeauna în timpul funcționării mașinii.

2. **Capacitate minimă.** Se folosește când motorul este suficient de cald în timpul fazelor de staționare.

3. **Butonul choke cuplat.** Se utilizează pentru pornirea motorului la rece.

5.4 BUTON DE COMANDĂ A VARIATORULUI DE VITEZĂ

Variatorul de viteză permite reglarea vitezei de avans (fig. 7.A).
Pozițiile indicate pe plăcuță corespund următoarelor funcții:

1. **Viteza maximă.**

2. **Viteza minimă.**

IMPORTANT *Trecerea de la o viteză la alta trebuie efectuată cu motorul pornit și cu tracțiunea cuplată. Nu atingeți comanda variatorului dacă motorul este oprit. Această operație ar putea deteriora variatorul.*

OBSERVAȚIE *Dacă mașina nu înaintează cu maneta de comandă pe poziția «🐢», este suficient să aduceți maneta pe «🐇» și apoi să o readuceți pe poziție imediat «🐢».*

5.5 MANETĂ DE FRÂNARE MOTOR / DISPOZITIV DE TĂIERE

Este maneta care permite pornirea și oprirea motorului și care cuplează/decuplează simultan dispozitivul de tăiere (fig. 8.A).

5.6 MANETA DE CUPLARE A TRACȚIUNII

Cuplează tracțiunea la roți și permite înaintarea mașinii.

1. **Tracțiune cuplată.** Înaintarea mașinii de tuns maneta trasă spre ghidon (fig. 8.B). Mașina de tuns iarba se oprește când lăsați maneta.

IMPORTANT *Pornirea motorului trebuie să se efectueze întotdeauna cu tracțiunea decuplată.*

IMPORTANT *Pentru a nu deteriora sistemul de transmisie, nu trageți înapoi mașina cu tracțiunea cuplată.*

5.7 REGLAREA ÎNĂLȚIMII DE TĂIERE

În funcție de coborârea sau ridicarea șasiului, iarba poate fi tăiată la diverse înălțimi.

⚠ Executați operațiunea cu dispozitivul de tăiere oprit.

- **Reglarea de tip "I".**

Reglarea înălțimii de tăiere se obține apăsând pe butonul (fig. 9.A) și ridicând sau coborând șasiul cu ajutorul mânerului (fig. 9.B), până se ajunge la poziția dorită.

- **Reglarea de tip "II".**

Reglarea înălțimii de tăiere se efectuează cu ajutorul manetei corespunzătoare (fig. 9.C), care ridică sau coboară șasiul până la poziția dorită.

6. UTILIZAREA MAȘINII

⚠ Normele de siguranță care trebuie respectate sunt descrise în cap. 2. Respectați cu strictețe aceste indicații pentru a nu vă confrunta cu riscuri grave sau cu pericole.

IMPORTANT *Pentru instrucțiunile privind motorul și bateria (dacă este prevăzută), consultați manualele corespunzătoare.*

6.1 OPERAȚIUNI PREMERGĂTOARE UTILIZĂRII

Înainte de utilizarea mașinii, este necesar să efectuați o suită de controale și operații pregătitoare, pentru a vă asigura că munca se va desfășura în mod profitabil și în deplină siguranță.

Așezați mașina de tăiat iarba în poziție orizontală, bine sprijinită pe pământ.

6.1.1 Umplerea rezervoarelor

IMPORTANT *Mașina nu este furnizată cu ulei de motor sau carburant.*

Înainte de a folosi mașina, asigurați-vă că are carburant și verificați nivelul de ulei (par. 7.2, par. 7.3). Pentru modurile și măsurile de precauție privind alimentarea cuent carburant și plinul de ulei, respectați indicațiile din (par. 7.2, par. 7.3) și din cartea tehnică a motorului.

6.1.2 Pregătirea mașinii pentru funcționare

OBSERVAȚIE *Această mașină poate fi reglată în mai multe feluri. Înainte de a începe să o utilizați, reglați-o conform modului în care doriți să tundeți iarba.*

a. Reglarea mașinii pentru tăierea și colectarea ierbii în sacul de colectare:

- **Tipul "I"**
  1. Introduceți sacul de colectare conform indicațiilor din figură (fig. 10.A). Poziționați știfturile laterale în ghidajele de la baza ghidonului (fig. 10.B) și împingeți sacul înainte până se fixează printr-un clic (fig. 10.C).

- **Tipul "II"**
  1. Ridicați protecția pentru evacuare posterioară (fig. 10.D) și prindeți corect sacul de colectare, conform indicațiilor din figură (fig. 10.E).

b. Configurare pentru tăiere și evacuare posterioară a ierbii pe sol:

- **Tipul "I"**
  1. Îndepărtați sacul de colectare.
  2. Descărcați protecția de evacuare posterioară (fig. 11.A) și agățați deflectorul de descărcare posterioară (fig. 11.C) în orificiile prevăzute, asigurându-se că este fixat bine.
  3. În cazul modelelor prevăzute cu canal lateral de evacuare: asigurați-vă că protecția de evacuare laterală (fig. 11.D) este coborâtă.

Pentru a îndepărta deflectorul de descărcare posterioară:
  1. Ridicați protecția de evacuare posterioară (fig. 11.A);
  2. Ridicați deflectorul de evacuare posterioară desprinzându-l din orificii (fig. 11.C).

- **Tipul "II"**
  1. Îndepărtați sacul de colectare și asigurați-vă că protecția pentru evacuare posterioară (fig. 11.A) rămâne fixată ferm în poziția de jos.

c. Configurarea pentru tăiere și mărunțire a ierbii (funcția de mulcire):

1. Ridicați protecția de evacuare posterioară (fig. 12.A) și introduceți capacul deflector (fig. 12.B) în orificiul de descărcare.
2. În cazul modelelor prevăzute cu canal lateral de evacuare: asigurați-vă că protecția de evacuare laterală (fig. 11.D) este coborâtă.

Pentru a îndepărta dopul deflectorului:

1. Ridicați protecția de evacuare posterioară (fig. 12.A);
2. Desfaceți capacul deflector (fig. 12.B).

d. Configurare pentru tăiere și evacuare laterală a ierbii pe sol:

1. Ridicați protecția de evacuare posterioară (fig. 12.A) și introduceți capacul deflector (fig. 12.B) în orificiul de descărcare.
2. Ridicați protecția de evacuare laterală (fig. 13.A)
3. Introduceți deflectorul pentru evacuare laterală (fig. 13.E).
4. Închideți protecția de evacuare laterală (fig.13.A) astfel încât deflectorul pentru evacuare laterală (fig. 13.E) să fie blocat.

Pentru a îndepărta deflectorul de descărcare posterioară:

1. Ridicați protecția de evacuare laterală (fig. 13.A);
2. Demontați deflectorul pentru evacuare laterală (fig. 13.E).

Pentru a îndepărta dopul deflectorului:

1. Ridicați protecția de evacuare posterioară (fig. 12.A);
2. Desfaceți capacul deflector (fig. 12.B).

6.1.3 Reglarea înălțimii de tăiere

Reglați înălțimea de tăiere conform indicațiilor din (par. 5.7).

6.1.4 Reglarea înălțimii ghidonului

Înălțimea ghidonului poate fi reglată în 3 poziții diferite, indicate de indicatorul de pe baza ghidonului (fig. 14.A). Din poziția de lucru, ghidonul se poate plia în poziție închisă.

⚠ Executați operațiunea cu dispozitivul de tăiere oprit.

Pentru a varia înălțimea ghidonului, apăsați pe ambele manete de pe laturile ghidonului (fig. 14.B) și țineți-le pe poziție.
Aduceți cu grijă ghidonul în poziția dorită și eliberați cele două manete.

6.2 CONTROALE DE SIGURANȚĂ

Efectuați următoarele controale de siguranță și verificați dacă rezultatele corespund tabelului.

⚠ Efectuați întotdeauna controalele de siguranță înainte de folosire.

6.2.1 Control de siguranță generală

Subiect	Rezultat
Dispozitivul de tăiere	Fără urme de deteriorare sau uzură.
Protecție de evacuare în spate; sac de colectare	Integre. Nicio daună. Montate corect.
Protecție de evacuare laterală; deflector de evacuare laterală	Integre. Nicio daună. Montate corect.
Manetă de frânare motor / dispozitiv de tăiere	Maneta trebuie să se deplaseze liber, fără a o forța, și atunci când o lăsați ea trebuie să revină automat și rapid în punctul mort.
Mâner și coardă de pornire.	Coarda trebuie să fie integră.
Șuruburi/piulițe pe mașină și pe dispozitivul de tăiere	Strânse bine (nu slăbite!)
Instalație carburant și conexiuni.	Nicio pierdere.
Circuit ulei	Nicio pierdere. Nicio daună.
Capacul bujiei	Conectat la bujie
Ghid de probă	Nicio vibrație anormală. Niciun sunet anormal

6.2.2 Test de funcționare a mașinii

Acțiune	Rezultat
Porniți mașina (par. 6.3)	Dispozitivul de tăiere trebuie să fie în mișcare.
Apăsați maneta de tracțiune	Roțile determină înaintarea mașinii.
Eliberați maneta de tracțiune	Roțile se opresc, iar mașina nu mai avansează.
Eliberați maneta de frânare a motorului / dispozitivului de tăiere	Motorul trebuie să se stingă, iar dispozitivul de tăiere trebuie să se oprească câteva secunde.

⚠ ***Dacă un singur rezultat nu este corespunzător cu rezultatele din tabele, se interzice folosirea mașinii. Contactați un centru de asistență pentru controalele aferente și pentru reparație.***

6.3 PORNIREA

OBSERVAȚIE *Pornirea mașinii se va face pe o suprafață plană, fără obstacole sau iarbă excesiv de înaltă.*

6.3.1 Modele cu mâner de pornire manuală

1. **În caz de pornire la rece**: aduceți acceleratorul pe poziția "Choke" activat (fig. 6.A) (dacă este instalat).
2. Trageți maneta frânei de motor/ dispozitivului de tăiere spre manetă (fig. 15.A).

OBSERVAȚIE *Maneta frânei de motor / dispozitivului de tăiere trebuie să rămână pe poziție trasă pentru a împiedica oprirea motorului.*

3. Prindeți de mânerul de pornire și porniți motorul trăgând puternic de coarda de pornire (fig. 15.B).
4. După pornire, aduceți acceleratorul în poziția de turație maximă (dacă este cazul).

OBSERVAȚIE *Utilizarea butonului choke cu motorul cald poate murdări bujia și determina motorul să funcționeze neregulat.*

6.3.2 Modele cu comandă acționată electric de la buton

1. Introduceți bateria furnizată în compartimentul corespunzător de pe motor (fig. 16.A). (urmați instrucțiunile din manualul de instrucțiuni al motorului.)
2. Introduceți complet cheia (dacă este prevăzută) (fig. 16.B).
3. Trageți maneta frânei de motor/ dispozitivului de tăiere spre ghidon (fig. 15.A).

OBSERVAȚIE *Maneta frânei de motor / dispozitivului de tăiere trebuie să rămână pe poziție trasă pentru a împiedica oprirea motorului.*

4. Apăsați butonul de pornire și mențineți-l apăsat până la pornirea motorului. (fig. 16.D).

6.4 UTILIZARE

IMPORTANT *În timpul sesiunii de lucru, păstrați distanța de siguranță față de dispozitivul de tăiere, dată de lungimea ghidonului.*

6.4.1 Tunderea ierbii

1. Începeți deplasarea și tăierea în zona cu iarbă.
2. Reglați viteza de avans și înălțimea de tăiere (par. 5.7) la condițiile gazonului (înălțime, densitate și umiditate a ierbii) și la cantitatea de iarbă îndepărtată;

Dacă folosiți funcția de mulci sau de evacuare posterioară a ierbii: nu transportați niciodată o cantitate prea mare de iarbă. Nu tăiați niciodată mai mult de o treime din înălțimea ierbii, la fiecare trecere (fig. 17).

3. Aspectul gazonului va fi mai frumos dacă iarba se tunde la aceeași înălțime, alternativ în cele două direcții (fig. 18).

În caz de evacuare laterală: alegeți traseul în așa fel încât să nu aruncați iarba tăiată pe gazonul ce urmează să fie tuns.

6.4.2 Sfaturi utile pentru menținerea unui gazon aspectuos

Fiecare tip de iarbă are proprietăți diferite și are nevoie de operațiuni diferite de întreținere. Respectați întotdeauna instrucțiunile furnizate pe pachetele de semințe cu privire la înălțimea de tăiere raportată la condițiile specifice de creștere din zona dumneavoastră. Majoritatea tipurilor de iarbă se compune dintr-o tulpină cu una sau mai multe frunze. Dacă frunzele sunt tăiate de tot, gazonul se va deteriora iar creșterea ierbii va fi încetinită. Urmează o serie de sfaturi generale:

- o tăiere prea aproape de rădăcină poate smulge și rări gazonul dându-i o înfățișare neregulată;
- vara, iarba se va lăsa mai înaltă pentru a evita secarea terenului;
- nu tăiați iarba când e udă; lama nu va tăia corespunzător deoarece iarba se prinde de ea și va fi smulsă;
- dacă iarba este foarte înaltă, vă recomandăm să efectuați mai întâi o tăiere la înălțimea maximă, pe care să o repetați după două - trei zile.

6.4.3 Golirea sacului de colectare

Când sacul de colectare (fig. 1.H) este prea plin, colectarea ierbii nu mai este eficientă, iar zgomotul emis de mașina de tuns iarba se schimbă.

În cazul sacului de colectare cu dispozitiv de semnalizare a conținutului:

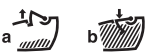

1. ridicat (a) = gol
2. coborât (b) = plin

În timpul lucrului, cu dispozitivul de tăiere în mișcare, semnalizatorul rămâne ridicat până când sacul de colectare este în măsură să colecteze iarba tăiată; când coboară, înseamnă că sacul s-a umplut și trebuie golit.

Pentru a îndepărta și goli sacul de colectare:
– Eliberați maneta frânei de motor / dispozitivului de tăiere și așteptați oprirea dispozitivului de tăiere (par. 6.5);

- **Doar cu sac de tip "II"**
  – Ridicați protecția de evacuare posterioară (fig. 10.D).

– Prindeți bine mânerul și scoateți sacul de colectare menținându-l în poziție verticală.

6.5 OPRIRE

Pentru a opri mașina:
1. Eliberați maneta de frânare a motorului / dispozitivului de tăiere (fig. 19.A);
2. Așteptați oprirea dispozitivului de tăiere;

⚠ Se poate ca motorul să fie foarte cald imediat după stingere. Nu atingeți toba se eșapament sau părțile învecinate. Pericol de arsuri!

Opriți întotdeauna mașina în următoarele situații:
– la fiecare schimbare a zonei de lucru;
– la traversarea unor zone neierboase;
– de fiecare dată când este nevoie să depășiți un obstacol;
– înainte de a regla înălțimea de tăiere;
– de fiecare dată când scoateți sau montați sacul de colectare;
– de fiecare dată când se scoate sau remontează deflectorul pentru descărcare posterioară (dacă este prevăzut).
– de fiecare dată când se scoate sau remontează deflectorul pentru descărcare laterală (dacă este prevăzut).

6.6 DUPĂ UTILIZARE

1. Opriți mașina (par. 6.5).
2. Lăsați motorul să se răcească înainte de a depozita mașina (indiferent de loc).
3. Efectuați curățarea (par. 7.4).
4. Asigurați-vă că nu există elemente slăbite sau deteriorate. Dacă este nevoie, înlocuiți componentele deteriorate și strângeți eventualele șuruburi și buloane slăbite.

IMPORTANT *În cazul modelelor cu comandă acționată electric prin buton, îndepărtați cheia (dacă este prezentă) sau bateria de feicare dată când lăsați mașina neutilizată sau nesupravegheată.*

7. ÎNTREȚINEREA NORMALĂ

7.1 GENERALITĂȚI

⚠ ***Normele de siguranță care trebuie respectate sunt descrise în cap. 2. Respectați cu strictețe aceste indicații pentru a nu vă confrunta cu riscuri grave sau cu pericole.***

⚠ ***Mai înainte de a efectua orice verificare, curățare sau intervenție de întreținere/reglare pe mașină:***
- ***opriți motorul;***
- ***asigurați-vă că toate părțile în mișcare s-au oprit complet;***
- ***Așteptați răcirea completă a motorului;***
- ***decuplați capacul bujiei;***
- ***citiți instrucțiunile corespunzătoare;***
- ***purtați îmbrăcăminte potrivită, mănuși de lucru și ochelari de protecție.***

- Frecvențele și tipurile de intervenție sunt descrise în "Tabelul pentru întreținere". Tabelul de mai jos are scopul de a vă ajuta să păstrați eficiența și siguranța mașinii dvs. Aici sunt indicate principalele intervenții de întreținere și intervalele de execuție pentru fiecare din ele. Efectuați acțiunea aferentă în funcție de prima scadență care are loc.
- Utilizarea pieselor de schimb și a accesoriilor neoriginale și/sau montate incorect poate avea efecte negative asupra funcționării și siguranței mașinii. Constructorul nu își asumă nicio răspundere în caz de daune, accidente sau vătămări cauzate de aceste produse.
- Piesele de schimb originale sunt furnizate la atelierele de asistență și la revânzătorii autorizați.

IMPORTANT *Toate operațiunile de întreținere și de reglare care nu sunt descrise în acest manual trebuie efectuate de vânzătorul dvs. sau la un centru specializat.*

7.2 ALIMENTAREA CU CARBURANT

Pentru a alimenta cu carburant:
1. Destrângeți și scoateți capacul rezervorului .
2. Introduceți o pâlnie.
3. Umpleți cu carburant și scoateți pâlnia.
4. La sfârșitul efectuării plinului, strângeți bine capacul recipientului de carburant și curățați eventualele scurgeri.

OBSERVAȚIE *Nu umpleți rezervorul cu benzină până la marginea de sus.*

IMPORTANT *Evitați contactul benzinei cu părțile din plastic ale motorului sau ale mașinii, pentru a evita deteriorarea lor; în cazul în care ați vărsat benzină peste acestea, curățați imediat orice urmă. Garanția nu acoperă daunele provocate componentelor din plastic din cauza benzinei.*

OBSERVAȚIE *Carburantul este perisabil și nu trebuie să rămână în rezervor o perioadă mai mare de 30 de zile. Înainte de depozitarea pe o perioadă îndelungată, încărcați în rezervor doar o cantitate suficientă de carburant pentru a finaliza ultima utilizare (cap. 9).*

7.3 VERIFICAREA / UMPLEREA CU ULEI DE MOTOR

Pentru asigurarea unei bune funcționări și durate a mașinii, se recomandă înlocuirea periodică a uleiului de motor conform datelor din manualul de instrucțiuni al motorului. Eliminarea uleiului poate fi efectuată la un centru specializat sau prin aspirare cu ștuțul de umplere cu ajutorul unei siringi, amintindu-vă că poate fi nevoie să repetați operația de mai multe ori pentru a goli complet carterul. Asigurați-vă că ați restabilit nivelul de ulei înainte de a utiliza din nou mașina.

7.3.1 Verificarea / plinul

Procedură:
- Așezați mașina pe orizontală pentru control.
- Curățați în jurul tijei. Deșurubați-o și îndepărtați-o. Curățați joja.
- Introduceți tija complet, fără a o înșuruba.
- Extrageți din nou tija. Verificați nivelul de ulei.
- Efectuați plinul dacă nivelul nu ajunge până la semnul "MAX".

⚠ ***Nu umpleți în exces, acest lucru ar putea cauza supraîncălzirea motorului. Dacă nivelul depășește limita "MAX", drenați până ajungeți la nivelul corect.***

7.4 CURĂȚAREA

După fiecare utilizare, efectuați curățarea respectând instrucțiunile următoare.

7.4.1 Curățarea mașinii

- La sfârșitul sesiunii de lucru, spălați minu?ios mașina și eliminați reziduurile de iarbă sau noroi acumulate în șasiu, pentru că odată ce se întăresc, pot împiedica pornirea acesteia.

În cazul folosirii evacuării laterale sau posterioare: dacă a fost montat, îndepărtați deflectorul de evacuare.

- Vopseaua de pe partea internă a șasiului se poate lua, cu timpul, din cauza acțiunii abrazive a ierbii; în acest caz, interveniți imediat, retușând vopseaua, cu una care împiedică ruginirea, pentru a preveni formarea de rugină, ce cauzează coroziunea metalului.
- Asigurați-vă mereu că prizele de aer sunt curate, fără reziduuri.
- Nu folosiți lichide agresive pentru a curăța șasiul.
- Pentru a reduce riscul de incendiu, păstrați mașina de tuns iarba și, în special, motorul curate, fără resturi de iarbă, frunze sau grăsime în exces.
- Dacă este nevoie să efectuați intervenții sub mașină, înclinați-o numai pe partea indicată în manualul motorului, respectând instrucțiunile aferente și asigurându-vă că mașina este poziționată în mod stabil înainte de a interveni. Pe modelele prevăzute cu evacuare laterală, îndepărtați deflectorul de evacuare (dacă este montat - vezi 6.1.2.d).

7.4.2 Spălarea internă

Desprindeți sacul de colectare;
1. Conectați țeava de apă la punctul de prindere aferent (fig. 20.A)
2. Aduceți înălțimea de tăiere în poziția complet coborâtă;
3. Poziționați-vă întotdeauna în spatele mânerului mașinii de tuns iarba;
4. Porniți motorul.

7.4.3 Curățarea sacului

1. Goliți sacul de colectare;
2. Scuturați-l pentru a-l curăța de resturile de iarbă și de pământ;
3. Spălați-l, clătiți-l și puneți-l într-un loc care să permită o uscare rapidă.

7.5 PIULIȚELE ȘI ȘURUBURILE DE FIXARE

Mențineți piulițele și șuruburile strânse pentru a fi siguri că mașina este întotdeauna în condiții sigure de funcționare.

7.6 BATERIE

Bateria se furnizează pe modelele cu comandă acționată electric prin buton. Pentru instrucțiunile privind autonomia, încărcarea, depozitarea și întreținerea bateriei, urmați instrucțiunile din manualul de instrucțiuni al motorului.

8. ÎNTREȚINEREA SPECIALĂ

8.1 DISPOZITIVUL DE TĂIERE

Un dispozitiv de tăiere prost ascuțit smulge iarba, ceea ce duce la îngălbenirea gazonului.

⚠ Nu atingeți dispozitivul de tăiere până când nu ați deconectat mașina de la priza de curent și dispozitivul de tăiere nu s-a oprit complet.

⚠ Toate operațiunile referitoare la dispozitivele de tăiere (demontare, ascuțire, echilibrare, reparare, montare și/sau înlocuire) sunt activități care necesită competențe adecvate și implică folosirea unor unelte speciale. Din motive de securitate este necesar ca acestea să se efectueze la un centru specializat.

⚠ Înlocuiți întodeauna dispozitivul de tăiere defect, îndoit sau uzat împreună cu șuruburile aferente pentru a menține echilibrarea.

IMPORTANT *Utilizați doar dispozitive de tăiere originale, care conțin codul indicat în tabelul "Date tehnice".*

Datorită faptului că produsul este în continuă evoluție, dispozitivele de tăiere menționate în tabelul "Date tehnice" vor putea fi înlocuite în timp cu altele având caracteristici de interschimbare și siguranță similare.

8.2 REGLAREA CABLULUI VARIATORULUI

Această reglare este necesară când maneta (fig. 21.A) tinde să se miște de pe poziția «».

IMPORTANT *Reglarea trebuie efectuată cu motorul stins.*

Având maneta (fig. 21.A) pe poziția «», rotiți șurubul de reglare a cablului (fig. 21.B) în sensul indicat de săgeată doar cu cât este exact nevoie, astfel ca maneta să rămână pe poziție.

9. DEPOZITARE

Atunci când trebuie să depozitați mașina:

1. Goliți rezervorul carburantului în aer liber și cu motorul rece.
2. Porniți motorul și lăsați-l să funcționeze la minim până la oprirea definitivă, pentru a consuma tot carburantul rămas în carburator
3. Lăsați motorul să se răcească.
4. Decuplați capacul bujiei (fig. 22)
5. Curățați cu grijă mașina.
6. Asigurați-vă că mașina nu este deteriorată. Dacă este cazul, contactați centrul de asistență autorizat.
7. Depozitați mașina:
   - într-un mediu uscat
   - ferit de intemperii
   - acoperită, dacă se poate, cu o prelată;
   - într-un loc la care nu au acces copiii.
   - asigurându-vă că ați îndepărtat cheile sau sculele folosite pentru întreținere.

Atunci când repuneți mașina în funcțiune, configurați-o conform indicațiilor din capitolul "6. Utilizarea mașinii".

10. MANEVRAREA ȘI TRANSPORTUL

De fiecare dată când este necesar să manipulați sau transportați mașina, procedați astfel:

- opriți motorul;
- asigurați-vă că toate părțile în mișcare s-au oprit complet;
- purtați mănuși de protecție groase;
- prindeți mașina în puncte care garantează o priză sigură, ținând cont de greutatea și repartizarea sa;
- apelați la mai multe persoane, în funcție de greutatea mașinii, de caracteristicile mijlocului de transport și de locul unde mașina va fi amplasată sau de unde va fi luată.
- asigurați-vă că manevrarea mașinii nu cauzează daune ori vătămări.

În timpul transportului:

- prindeți bine mașina cu funii sau cu lanțuri.
- așezați-o într-un mod în care să nu reprezinte pericol pentru nimeni.

11. ASISTENȚĂ ȘI REPARAȚII

Acest manual furnizează toate informațiile necesare pentru condusul mașinii și pentru o întreținere de bază corectă, care poate fi efectuată de utilizator. Toate intervențiile de întreținere și reglare care nu au fost descrise în acest manual se vor efectua numai de vânzătorul de la care ați achiziționat mașina sau la un centru specializat, care dispune de cunoștințele și instrumentele necesare în scopul executării corecte a operațiilor păstrând intactă siguranța originală a mașinii. Operațiile executate în centrele neautorizate sau neadecvate sau de persoane necalificate anulează orice formă de garanție, și declină orice sarcină sau responsabilitate din partea Fabricantului.

- Doar atelierele de service autorizate au dreptul de a efectua reparațiile și întreținerea în garanție.
- Atelierele de service autorizate folosesc exclusiv piese de schimb originale. Piesele de schimb și accesoriile originale au fost proiectate special pentru acest tip de mașini.
- Piesele de schimb și accesoriile neoriginale nu sunt aprobate. Utilizarea de piese de schimb și de accesorii neoriginale nu asigură siguranța mașinii, exonerând constructorul de toate obligațiile sau responsabilitățile.
- Se recomandă să duceți mașina o dată pe an la un atelier autorizat pentru întreținerea, asistența și controlul dispozitivelor de siguranță.

12. ACOPERIREA GARANȚIEI

Garanția acoperă toate defectele materialelor și toate viciile de fabricație. Utilizatorul va trebui să urmeze cu atenție toate instrucțiunile furnizate în documentele anexate.
Garanția nu acoperă daunele cauzate de:

- Neînsușirea instrucțiunilor din documentele însoțitoare.
- Neatenție.
- O utilizare și montare necorespunzătoare și nepermise.
- Utilizarea pieselor de schimb neoriginale.
- Utilizarea de accesorii nefurnizate sau neaprobate de constructor.

Garanția nu acoperă:

- Uzura normală a materialelor de consum, cum ar fi curele de transmisie, freze, faruri, roți, șuruburi de siguranță și cabluri.
- Uzura normală
- Motoarele. Acestea sunt acoperite de garanțiile producătorului de motoare conform termenelor și condițiilor specificate.

Cumpărătorul este protejat de legile din țara sa. Drepturile cumpărătorului prevăzute de legile din țara sa nu sunt în niciun fel limitate de această garanție.

13. TABEL DE ÎNTREȚINERI

Căsuțele din dreptul acestora, vă permit să notați data sau numărul de ore de funcționare, la care intervenția a fost efectuată.

Intervenție	Frecvență (ore)	Executat la (data, ore funcț.)					Observații
MAȘINA							
Controale de siguranță/ Verificarea comenzilor	Înainte de fiecare folosire						par. 6.2
Verificarea protecțiilor de evacuare posterioară/laterală. Verificarea sacului de colectare, a deflectorului de evacuare laterală.	Înainte de fiecare folosire						par. 6.1.2
Curățare generală și control	La sfârșitul fiecărei utilizări						par. 7.3
Verificarea eventualelor defecțiuni ale mașinii. Dacă este cazul, contactați centrul de asistență autorizat.	La sfârșitul fiecărei utilizări						-
Verificarea tuturor fixărilor	La sfârșitul fiecărei utilizări						par. 7.4
Reglarea cablului variatorului	**						par. 8.2
Verificarea fixării și a stării de uzură a dispozitivelor de tăiere	Înainte de fiecare folosire						par. 8.1
Înlocuirea dispozitivului de tăiere	-						par. 8.1 ***
MOTOR							
Verificarea / umplerea până la nivel cu carburant	Înainte de fiecare folosire						par. 7.2 *
Verificarea/umplerea cu ulei de motor	Înainte de fiecare folosire						par. 7.3 *
Control și curățare filtru aer	*						*
Control și curățare contacte bujie	*						*
Înlocuirea bujiei	*						*
Alimentator pentru baterie	*						par. 7.6 *

* Consultați manualul motorului.
** Operațiune de executat la primele semne de defecțiune
*** Operațiune care trebuie efectuată de către vânzătorul de la care ați achiziționat mașina sau la un centru specializat

14. IDENTIFICAREA PROBLEMELOR

PROBLEMĂ	CAUZĂ POSIBILĂ	REMEDIU
1. Motorul nu porneşte sau se opreşte după pornire	Procedura de pornire nu a fost executată corect.	Urmați instrucțiunile (vezi cap. 6.3)
	Motorul nu are ulei sau benzină	Efectuați controlul nivelului de ulei şi de benzină
	Bujia e murdară sau distanța dintre electrozi nu e corectă	Verificați bujia (Consultați manualul motorului).
	Filtrul de aer este înfundat	Curățați sau înlocuiți filtrul (Consultați manualul motorului).
	Carburatorul are probleme	Contactați centrul de asistență autorizat.
	La sfârșitul sezonului trecut nu s-a golit benzina din mașina de tuns iarba. Flotorul poate fi blocat.	Consultați manualul motorului și contactați centrul de asistență autorizat.

PROBLEMĂ	CAUZĂ POSIBILĂ	REMEDIU
2. Motorul are o funcționare neregulată sau nu are putere la efort sau se oprește în timpul sesiunii de lucru.	Filtrul de aer este înfundat	Curățați sau înlocuiți filtrul (Consultați manualul motorului).
	Bujia e murdară sau distanța dintre electrozi nu e corectă	Verificați bujia (Consultați manualul motorului).
	Carburatorul are probleme	Contactați centrul de asistență autorizat.
3. Înecarea motorului	Mânerul de pornire manuală a fost apăsat în mod repetat cu starterul cuplat.	Consultați manualul motorului.
	Mânerul de pornire manuală a fost apăsat în mod repetat cu capacul bujiei decuplat.	Introduceți capacul bujiei și încercați să porniți motorul. (Consultați manualul motorului)
4. Iarba tăiată nu mai este colectată în sacul de colectare	Dispozitivul de tăiere a lovit un corp străin și a suferit o lovitură	Opriți motorul și scoateți capacul bujiei. Verificați eventualele defecțiuni și contactați un centru de service pentru eventuala înlocuire a dispozitivul de tăiere. (par. 8.1)
	Partea interioară a șasiului e murdară	Curățați interiorul șasiului pentru a facilita evacuarea ierbii spre sacul de colectare (par. 7.3.1)
5. Tundere neregulată a ierbii	Dispozitivul de tăiere nu este în stare bună	contactați un centru de service pentru eventuala înlocuire a dispozitivul de tăiere.
6. Se produc zgomote și/ sau vibrații excesive în timpul sesiunii de lucru	Daune sau părți slăbite. Știftul de pe dispozitivul de tăiere a ieșit din locașul său.	Opriți mașina și deconectați cablul bujiei (fig. 22). Verificați eventualele defecțiuni. Verificați dacă există părți slăbite și strângeți-le. Efectuați verificările, înlocuirile sau reparațiile la un centru de service autorizat.
	Fixarea dispozitivului de tăiere slăbit sau a dispozitivului de tăiere avariat	Opriți motorul și scoateți capacul bujiei. Contactați un centru de service pentru verificări, înlocuiri și reparații (par. 8.1)

Dacă nu reușiți să rezolvați inconvenientele, chiar după executarea operațiilor de mai sus, contactați vânzătorul de la care ați achiziționat mașina.

15. ACCESORII LA CERERE

15.1 TRUSĂ PENTRU MULCI

Mărunțește iarba tăiată și o lasă pe gazon; se folosește în locul sacului de colectare (pentru mașini preconfigurate) (fig. 23).

ВНИМАНИЕ!: ПРЕЖДЕ ЧЕМ ПОЛЬЗОВАТЬСЯ МАШИНОЙ, ВНИМАТЕЛЬНО ПРОЧТИТЕ ДАННОЕ РУКОВОДСТВО ПО ЭКСПЛУАТАЦИИ. Сохраните его для будущего использования.

ОГЛАВЛЕНИЕ

1. ОБЩИЕ СВЕДЕНИЯ 1
2. ПРАВИЛА БЕЗОПАСНОСТИ 2
   - 2.1 Обучение 2
   - 2.2 Подготовительные операции 2
   - 2.3 Во время работы 2
   - 2.4 Техническое обслуживание, хранение и транспортировка 3
   - 2.5 Охрана окружающей среды 4
3. ОЗНАКОМЛЕНИЕ С МАШИНОЙ 4
   - 3.1 Описание машины и предусмотренное применение 4
   - 3.2 Знаки безопасности 4
   - 3.3 Идентификационный ярлык 5
   - 3.4 Основные компоненты 5
4. МОНТАЖ 5
   - 4.1 Компоненты для монтажа 5
   - 4.2 Монтаж контейнера 6
   - 4.3 Монтаж рукоятки 6
5. СРЕДСТВА УПРАВЛЕНИЯ 6
   - 5.1 Рукоятка ручного запуска 6
   - 5.2 Кнопка электрического запуска 6
   - 5.3 Рычаг управления дросселем 6
   - 5.4 Управление вариатором скорости 6
   - 5.5 Рычаг тормоза двигателя / режущего приспособления 6
   - 5.6 Рычаг включения привода 6
   - 5.7 Регулировка высоты скашиваемой травы 6
6. ЭКСПЛУАТАЦИЯ МАШИНЫ 7
   - 6.1 Подготовительные операции 7
   - 6.2 Проверки безопасности 8
   - 6.3 Запуск 9
   - 6.4 Описание работы 9
   - 6.5 Останов 10
   - 6.6 После эксплуатации 10
7. ПЛАНОВОЕ ТЕХНИЧЕСКОЕ ОБСЛУЖИВАНИЕ 10
   - 7.1 Общие сведения 10
   - 7.2 Заправка топливом 10
   - 7.3 Проверка уровня / заправка моторным маслом 11
   - 7.4 Очистка 11
   - 7.5 Крепежные гайки и винты 11
   - 7.6 Батарея 11
8. ВНЕОЧЕРЕДНОЕ ТЕХНИЧЕСКОЕ ОБСЛУЖИВАНИЕ 11
   - 8.1 Режущее приспособление 11
   - 8.2 Регулировка кабеля вариатора 12
9. ХРАНЕНИЕ 12
10. ПЕРЕМЕЩЕНИЕ И ТРАНСПОРТИРОВКА 12
11. СЕРВИСНОЕ ОБСЛУЖИВАНИЕ И РЕМОНТ 12
12. УСЛОВИЯ ГАРАНТИИ 13
13. ТАБЛИЦА ТЕХНИЧЕСКОГО ОБСЛУЖИВАНИЯ 13
14. ВЫЯВЛЕНИЕ НЕПОЛАДОК 14
15. ДОПОЛНИТЕЛЬНОЕ ОБОРУДОВАНИЕ ПО ТРЕБОВАНИЮ 15
    - 15.1 КОМПЛЕКТ ДЛЯ МУЛЬЧИРОВАНИЯ 15

1. ОБЩИЕ СВЕДЕНИЯ

1.1 КАК СЛЕДУЕТ ЧИТАТЬ ЭТО РУКОВОДСТВО

В тексте этого руководства отдельные абзацы, содержащие особенно важную информацию о технике безопасности или принципах работы устройства, выделены следующим образом:

ПРИМЕЧАНИЕ *или* **ВАЖНО** *содержит уточнения или ссылки на другую ранее упомянутую информацию для предотвращения поломки машины или нанесения ущерба.*

Знак ⚠ указывает на опасность. Несоблюдение данного предупреждения может привести в получению и нанесению травм и/или нанесению ущерба.

Пункты, обрамленные серой пунктирной рамкой, содержат описание опциональных характеристик, не присущих всем моделям, представленным в данном руководстве. Проверьте, есть ли данная характеристика в вашей модели.

Все обозначения "передний", "задний", "правый" и "левый" указываются относительно оператора в положении управления машиной.

1.2 ОБОЗНАЧЕНИЯ

1.2.1 Рисунки

Рисунки в данном руководстве по эксплуатации пронумерованы 1, 2, 3 и так далее. Компоненты, показанные на рисунках, обозначены буквами A, B, C и так далее. Ссылка на компонент C на рисунке 2 осуществляется при помощи фразы: "См. рис. 2.C" или просто "(рис. 2.C)". Изображения на рисунках являются приблизительными. Реальные детали могут отличаться от изображенных.

1.2.2 Названия глав

Данное руководство подразделяется на главы и пункты. Пункт под названием "2.1 Обучение" является подпунктом главы "2. Правила безопасности". Ссылки на главы и пункты обозначаются сокращением гл. или пункт и соответствующим номером. Пример: "гл. 2" или "пункт 2.1".

2. ПРАВИЛА БЕЗОПАСНОСТИ

2.1 ОБУЧЕНИЕ

⚠ Ознакомьтесь с органами управления и надлежащим использованием машины. Научитесь быстро останавливать двигатель. Несоблюдение мер предосторожности и рекомендаций может привести к пожарам и/или серьезным травмам.

- Ни в коем случае не разрешайте пользоваться машиной детям или лицам, недостаточно хорошо знакомым с правилами обращения с ней. Местное законодательство может устанавливать минимальный возраст пользователя.
- Никогда не используйте машину, если пользователь устал, плохо себя чувствует или находится под воздействием лекарств, наркотиков, алкоголя или веществ, снижающих скорость рефлексов и уровень внимания.
- Не перевозите на машине детей или других пассажиров.
- Помните, что оператор или пользователь несет ответственность за несчастные случаи или ущерб, нанесенный другим лицам или их имуществу. Пользователь несет ответственность за оценку потенциальных рисков на участке, на котором он работает, кроме того, он должен принять все меры предосторожности, чтобы обеспечить свою безопасность и безопасность окружающих, в особенности на склонах, неровных, скользких или неустойчивых поверхностях.
- Если вы намерены передать или одолжить машину другим лицам, удостоверьтесь, что они ознакомились с указаниями по эксплуатации, изложенными в настоящем руководстве.

2.2 ПОДГОТОВИТЕЛЬНЫЕ ОПЕРАЦИИ

Средства индивидуальной защиты (СИЗ)

- Наденьте подходящую одежду, прочную рабочую обувь на нескользящей подошве и длинные брюки. Не запускайте машину босиком или в открытых сандалиях. Наденьте наушники для защиты органов слуха.
- Не надевайте шарфы, халаты, колье, браслеты, развевающуюся одежду, а также одежду со шнурками и галстуки, а также любые висячие или широкие аксессуары, которые могут застрять в машине или в предметах и материалах, находящихся на рабочем месте.
- Должным образом соберите длинные волосы.

Рабочий участок / Машина

- Внимательно осмотрите рабочий участок и уберите все, что может быть выброшено машиной, либо повредить режущее приспособление/вращающиеся органы(камни, ветки, проволоку, кости и т.д.).

Двигатели внутреннего сгорания: топливо

⚠ **ОПАСНОСТЬ**! Топливо легко воспламеняется.

- Храните топливо в специальных канистрах, омологированных для данной цели, в безопасном месте, вдали от источников тепла и открытого пламени.
- На канистрах не должно быть остатков травы, листьев или избытка смазки.
- Не оставляйте канистры в пределах досягаемости детей.
- Не курите во время заправки или доливки топлива, а также вообще при обращении с топливом.
- Заливайте топливо через воронку, только под открытым небом.
- Избегайте вдыхания паров топлива.
- Не добавляйте топливо и не снимайте пробку бака, когда двигатель работает или когда он горячий.
- Медленно откройте пробку бака, чтобы постепенно сбросить внутреннее давление;
- Не приближайте пламя к заправочному отверстию бака, чтобы проверить его содержимое.
- В случае разлива топлива не запускайте двигатель, уберите машину с места разлива топлива и примите меры по предупреждению возгорания до тех пор, пока топливо не испарится и его пары не рассеются.
- Немедленно уберите все следы топлива, которое пролилось на машину или на землю.
- Всегда возвращайте на место и плотно закручивайте пробки бака и канистры с топливом.
- Не запускайте машину в месте заправки; запуск двигателя необходимо осуществлять на расстоянии не менее, чем 3 метра от места заправки топливом.
- Избегайте контакта топлива с одеждой и, в случае ее загрязнения, переоденьтесь перед запуском двигателя.

2.3 ВО ВРЕМЯ РАБОТЫ

Рабочий участок

- Не включайте двигатель в закрытом пространстве, где может скопиться опасный угарный газ. Запуск должен производиться на улице или в хорошо проветриваемом месте. Не забывайте о том, что выхлопные газы двигателя токсичны.
- Во время запуска машины не направляйте глушитель и, следовательно, выхлопные газы на легковоспламеняющиеся материалы.
- Не используйте машину во взрывоопасной среде, поблизости от горючих жидкостей, газа или пыли. Электрические контакты или механическое трение могут сгенерировать искры, которые могут привести к возгоранию пыли или паров.
- Работать только при дневном свете или при хорошем искусственном освещении, в условиях хорошей видимости.
- На рабочем участке не должно быть взрослых людей, детей и животных. Необходимо, чтобы другой взрослый человек смотрел за детьми.
- Избегайте работы на мокрой траве, под дождем или если близится гроза, особенно если возможны молнии.
- Обращайте особое внимание на неровности почвы (кочки, канавы), на уклон, на скрытые опасности и наличие возможных препятствий, которые могут ограничить видимость.
- Соблюдайте осторожность, работая рядом с обрывами, канавами и берегами водоемов. Машина может опрокинуться, если одно из колес переедет через их край или если край обвалится.
- На наклонных газонах работайте в поперечном направлении и ни в коем случае не вверх/вниз,

будьте особенно внимательны при изменении направления и всегда имейте собственную точку опоры, а также следите, чтобы колеса не столкнулись с препятствиями (камни, ветки, корни и т.д.), что может привести к боковому скольжению или потере контроля над машиной.
- Когда вы работаете на машине рядом с проезжей частью, учитывайте потенциальное присутствие транспортных средств.

Правила поведения во время работы
- Будьте осторожны при движении задним ходом или назад. При движении задним ходом смотрите назад до и во время движения, чтобы убедиться в отсутствии препятствий.
- Никогда не работайте бегом, только шагом.
- Избегайте ситуаций, когда газонокосилка тянет за собой оператора.
- Всегда держите руки и ноги на расстоянии от режущего приспособления как во время запуска, так и во время работы на машине.
- Внимание: режущий элемент продолжает вращаться в течение нескольких секунд после его выключения или после выключения двигателя.
- Всегда держитесь на расстоянии от отверстия для выброса.
- Отключайте режущее приспособление:
  – Во время перемещения от одной рабочей зоны к другой
  – При пересечении участков без травы
- Отключайте режущее приспособление, выключайте двигатель, отсоединяйте колпачок свечи и извлекайте ключ зажигания (если он предусмотрен):
  – Каждый раз, когда машина остается без присмотра
- ⚠ В случае поломок или аварий во время работы незамедлительно выключить двигатель и убрать машину, чтобы она не нанесла еще больший ущерб; если произошел несчастный случай и оператор или третьи лица получили травмы, незамедлительно принять меры по помощи пострадавшим, наиболее подходящие в конкретной ситуации, и обратиться в медицинское учреждение для необходимого лечения. Тщательно удалите материал, который может нанести ущерб или травмы людям и животным, которые могут его не заметить.
- ⚠ Значения уровня шума и вибрации, указанные в настоящем руководстве, являются максимальными рабочими значениями машины. Использование несбалансированного режущего элемента, слишком высокая скорость, отсутствие технического обслуживания существенно влияют на уровень шума и вибрацию. Следовательно, необходимо принять профилактические меры для устранения возможного ущерба, вызванного высоким уровнем шума и вибрационными нагрузками; выполнять обслуживание машины, надевать противошумные наушники, делать перерывы во время работы.

Ограничения в применении
- Никогда не пользоваться машиной с поврежденными, отсутствующими или неправильно расположенными защитными приспособлениями (контейнер для сбора травы, защита бокового выброса, защита заднего выброса).
- Не используйте машину, если дополнительное оборудование/инструмент не установлены в предусмотренных местах.
- Не отключайте, не выключайте, не снимайте и не разбирайте имеющиеся защитные устройства/микровыключатели.
- Не меняйте регулировки двигателя и не перегружайте его. Если двигатель работает в режиме слишком высоких оборотов, риск травм повышается.
- Не подвергайте машину чрезмерным нагрузкам и не используйте маленькую машину для выполнения тяжелой работы; использование подходящей машины снижает риск и повышает качество работы.

2.4 ТЕХНИЧЕСКОЕ ОБСЛУЖИВАНИЕ, ХРАНЕНИЕ И ТРАНСПОРТИРОВКА

Регулярное техническое обслуживание и правильное хранение являются залогом безопасности машины и поддержания ее эксплуатационных качеств.

⚠ ***Не использовать машину с износившимися или поврежденными частями. Поврежденные и износившиеся детали всегда необходимо заменять, они не подлежат ремонту. Используйте только оригинальные запчасти: использование неоригинальных и/или неправильно установленных запасных частей может снизить уровень безопасности машины, вызвать несчастные случаи или травмы, а также снимает с изготовителя ответственность за эти обстоятельства.***

Техническое обслуживание
- Для предотвращения опасности возгорания регулярно удостоверяйтесь в отсутствии утечек масла и/или топлива.
- Во время наладки машины необходимо работать очень внимательно во избежание попадания пальцев в щель между движущимся режущим приспособлением и неподвижными узлами машины.

Хранение
- Не ставьте машину с топливом в баке в помещение, где испарения топлива могут вступить в контакт с пламенем, искрой или источником сильного тепла.
- Для снижения риска пожара не оставлять контейнеры с отходами в помещении.

Перемещение и транспортировка
- При перевозке машины на автотранспорте необходимо:
  1. загружать машину с выключенным двигателем, толкая ее, для чего необходимо привлечь соответствующее количество людей
  2. закрыть кран подачи топлива (если он предусмотрен)
  3. расположить ее таким образом, чтобы она ни для кого не представляла опасности
  4. прочно прикрепить ее к транспортному средству тросами или цепями для того, чтобы избежать опрокидывания, которое может вызвать повреждения и утечку топлива

2.5 ОХРАНА ОКРУЖАЮЩЕЙ СРЕДЫ

Охрана окружающей среды должна являться существенным и первоочередным аспектом при пользовании машиной, во благо человеческого общества и окружающей среды, в которой мы живем.

- Старайтесь не беспокоить окружающих. Используйте машину только в разумное время (не рано утром и не поздно вечером, когда вы можете помешать окружающим).
- Строго соблюдайте местные нормы по утилизации упаковки, масел, топлива, фильтров, поврежденных частей или любых элементов со значительным влиянием на окружающую среду; эти отходы не должны выбрасываться с бытовым мусором, а собираться отдельно и передаваться в специальные центры сбора отходов, выполняющие их переработку.
- Строго соблюдать действующие на местном уровне правила по вывозу отходов.
- После завершения срока службы машины не выбрасывайте ее с бытовым мусором, а обратитесь в центр сбора отходов в соответствии с действующим местным законодательством.

3. ОЗНАКОМЛЕНИЕ С МАШИНОЙ

3.1 ОПИСАНИЕ МАШИНЫ И ПРЕДУСМОТРЕННОЕ ПРИМЕНЕНИЕ

Данная машина является газонокосилкой с пешеходным управлением.
Машина состоит из двигателя, который приводит в действие режущее приспособление, расположенное в корпусе, у машины имеются колеса и рукоятка.

Оператор ведет машину и управляет ее основными органами, всегда находясь за рукояткой, поэтому он всегда находится на безопасном расстоянии от вращающегося режущего приспособления. Если оператор отходит от машины, то двигатель и режущее приспособление выключаются в течение нескольких секунд.

3.1.1 Предусмотренное использование

Эта машина разработана и изготовлена для кошения (и сбора) травы на садовых участках и газонах с площадью, соответствующей производительности машины, которая управляется идущим за ней оператором.

В общих чертах, данная машина может:

1. косить траву и собирать ее в контейнер для сбора травы;
2. косить траву и выгружать ее на землю из задней части;
3. косить траву и выгружать ее в сторону *(если предусмотрено)*
4. косить траву, измельчать ее и укладывать на газон (эффект "мульчирования" - *если предусмотрено*).

Использование специального дополнительного оборудования, предусмотренного изготовителем в качестве оригинальной оснастки или приобретаемого отдельно, позволяет выполнять эту работу в различных режимах, описанных в данном руководстве или в инструкциях к отдельным дополнительным устройствам.

3.1.2 Неправильное использование

Любое другое использование, отличное от вышеупомянутого, может создать опасность и причинить ущерб людям и/или имуществу. Входит в понятие неправильного использования (в качестве примера, но не ограничиваясь этими случаями):

- Возить на машине других людей, детей или животных, потому что они могут упасть и получить серьезные травмы, а также повлиять на безопасность управления машиной;
- Пользоваться машиной для собственного перемещения;
- Использовать машину для буксировки или подталкивания грузов;
- Приводить в действие режущее приспособление на нетравянистых участках;
- Использовать машину для сбора листьев или отходов;
- Использовать машину для подравнивания живой изгороди или для стрижки нетравянистых растений;
- Пользование машиной несколькими операторами;

ВАЖНО *Ненадлежащее использование машины влечет за собой утрату силы гарантии и снимает с изготовителя всю ответственность, возлагая на пользователя ответственность за издержки в случае порчи имущества, получения травм или нанесения ущерба третьим лицам.*

3.1.3 Тип пользователя

Данная машина предназначена для широкого круга потребителей, для непрофессионального применения. Она предназначена для любительского применения.

ВАЖНО *Машиной должен управлять только один человек.*

3.2 ЗНАКИ БЕЗОПАСНОСТИ

На машине имеются различные символы (рис. 2). Они призваны напоминать оператору о необходимости внимательной и осторожной эксплуатации.
Значение символов:

Внимание! Перед использованием машины прочитайте указания.

Предупреждение! Не вставляйте руки или ноги внутрь выемки для режущего приспособления. Перед выполнением каких-либо операций по техобслуживанию или ремонту, отсоедините колпачок свечи и прочитайте руководство.

Опасность! ТУдалите людей за пределы рабочей зоны во время работы..

Опасность! Не вставляйте руки или ноги внутрь выемки для режущего приспособления.

ВАЖНО *Поврежденные или нечитаемые наклейки нуждаются в замене. Закажите новые наклейки в авторизованном сервисном центре.*

3.3 ИДЕНТИФИКАЦИОННЫЙ ЯРЛЫК

На идентификационном ярлыке указана следующая информация (рис. 1):

1. Уровень звуковой мощности
2. Знак соответствия директиве CE
3. Год изготовления
4. Тип газонокосилки
5. Заводской номер
6. Наименование и адрес изготовителя
7. Код изделия
8. Номинальная мощность и максимальное число оборотов двигателя
9. Вес в кг

Впишите идентификационные данные машины в специальные поля на ярлыке, помещенном на обратной стороне обложки.

ВАЖНО *Указывайте идентификационные данные, указанные на идентификационном ярлыке, каждый раз при обращении в авторизованный сервисный центр.*

ВАЖНО *Образец декларации соответствия находится на последних страницах руководства.*

3.4 ОСНОВНЫЕ КОМПОНЕНТЫ

Машина состоит из следующих основных составных частей, которые выполняют следующие функции (рис.1):

A. **Шасси**: это корпус, в котором находится вращающееся режущее приспособление.
B. **Двигатель**: обеспечивает как движение режущего приспособления, так и привод колес.
C. **Режущее приспособление**: это элемент, предназначенный для кошения травы.
D. **Защита заднего выброса:** это защитное устройство, предотвращающее выброс собранных режущими приспособлениями предметов на большое расстояние.
E. **Задний желоб для выброса**: кроме задней выгрузки скошенной травы на землю он выполняет также предохранительную функцию, поскольку предотвращает выброс собранных режущим приспособлением предметов на большое расстояние от машины.
F. **Защита бокового выброса (если она предусмотрена)**: это защитное приспособление, которое предотвращает выброс собранных режущим приспособлением предметов на большое расстояние от машины.
G. **Боковой желоб для выброса (если он предусмотрен)**: кроме боковой выгрузки скошенной травы на землю он выполняет также предохранительную функцию, поскольку предотвращает выброс собранных режущим приспособлением предметов на большое расстояние от машины.
H. **Контейнер для сбора травы:** кроме сбора скошенной травы, он выполняет также предохранительную функцию, поскольку предотвращает выброс собранных режущим приспособлением предметов на большое расстояние от машины.
I. **Рукоятка**: это рабочее место оператора. Ее длина позволяет оператору во время работы всегда держаться на безопасном расстоянии от вращающегося режущего приспособления.
J. **Рычаг тормоза двигателя / режущего приспособления**: это рычаг, который позволяет запускать/выключать двигатель и одновременно подключать/отключать режущее приспособление.
K. **Рычаг включения привода**: этот рычаг включает привод колес и запускает движение машины.

4. МОНТАЖ

⚠ ***Правила безопасности приведены в гл. 2. Строго соблюдайте указания во избежание серьезных рисков и опасности.***

В связи с потребностями складирования и транспортировки, некоторые составные части машины могут не быть установлены непосредственно на заводе, их необходимо установить после удаления упаковочного материала, согласно нижеследующим указаниям.

⚠ ***Распаковка и завершение монтажа должны выполняться на твердой и ровной поверхности, где достаточно места для перемещения машины и ее упаковки, необходимо всегда пользоваться соответствующими инструментами. Перед использованием машины необходимо выполнить все указания, изложенные в разделе "МОНТАЖ".***

4.1 КОМПОНЕНТЫ ДЛЯ МОНТАЖА

В упаковке имеются компоненты для монтажа.

4.1.1 Распаковка

1. Вскрывайте упаковку осторожно и внимательно, чтобы не потерять компоненты.
2. Ознакомьтесь с документами, лежащими в коробке, в том числе, с данным руководством.
3. Извлеките из коробки все отдельные компоненты.
4. Извлеките из коробки машину.
5. Выбросьте коробку и упаковочные материалы в соответствии с местным законодательством.

4.2 МОНТАЖ КОНТЕЙНЕРА

Контейнер поставляется в уже собранном виде.

Удостоверьтесь, что компоненты собраны правильно (рис. 3.A).

4.3 МОНТАЖ РУКОЯТКИ

Осторожно раскройте рукоятку, чтобы она приняла рабочее положение (рис. 4.A).

Вставьте пусковой трос в нижнюю и верхнюю спирали и затяните гайку (рис. 4.B).

5. СРЕДСТВА УПРАВЛЕНИЯ

5.1 РУКОЯТКА РУЧНОГО ЗАПУСКА

Предназначена для ручного запуска двигателя (рис. 5.A).

5.2 КНОПКА ЭЛЕКТРИЧЕСКОГО ЗАПУСКА

ENGINE START Предназначена для электрического запуска двигателя (рис. 5.B).

5.3 РЫЧАГ УПРАВЛЕНИЯ ДРОССЕЛЕМ

Регулирует число оборотов двигателя (рис. 6.A). Положения, отмеченные на табличке, указаны ниже:

1. **На полных оборотах.** Всегда используется во время работы машины.
2. **Холостой ход.** Используется, когда двигатель достаточно горячий во время стоянки.
3. **Воздушная заслонка подключена.** Используется для запуска холодного двигателя.

5.4 УПРАВЛЕНИЕ ВАРИАТОРОМ СКОРОСТИ

Вариатор скорости позволяет регулировать скорость движения (рис. 7.A). Положения, отмеченные на табличке, указаны ниже:

1. **Максимальная скорость.**
2. **Минимальная скорость.**

ВАЖНО *Переход от одной скорости к другой должен осуществляться при включенном двигателе и включенном приводе. Не прикасайтесь к приводу вариатора, когда двигатель выключен. Это действие может повредить вариатор.*

ПРИМЕЧАНИЕ *Если машина не продвигается, когда приводной механизм находится в положении «», достаточно будет установить рычаг управления в положение «» , и сразу после этого вернуть его в положение «».*

5.5 РЫЧАГ ТОРМОЗА ДВИГАТЕЛЯ / РЕЖУЩЕГО ПРИСПОСОБЛЕНИЯ

Это рычаг, который позволяет запускать и выключать двигатель и одновременно подключать/отключать режущее приспособление (рис. 8.A).

5.6 РЫЧАГ ВКЛЮЧЕНИЯ ПРИВОДА

Этот рычаг включает привод колес и запускает движение машины.

1. **Привод включен.** Движение газонокосилки происходит, когда рычаг упирается в рукоятку (рис. 8.B). Газонокосилка прекращает продвижение при отпускании рычага.

ВАЖНО *Запуск двигателя должен всегда выполняться при отключенном приводе.*

ВАЖНО *Во избежание повреждения узла трансмиссии не тяните машину назад, когда привод включен.*

5.7 РЕГУЛИРОВКА ВЫСОТЫ СКАШИВАЕМОЙ ТРАВЫ

При помощи опускания или подъема шасси можно устанавливать несколько уровней высоты скашиваемой травы.

⚠ ***Выполняйте эту операцию при выключенном режущем приспособлении.***

• **Регулировка Типа "I".**
Высоту скашиваемой травы регулируют, нажав кнопку (рис. 9.A) и поднимая или опуская шасси рукояткой (рис. 9.B) до нужного уровня.

• **Регулировка Типа "II".**
Высоту скашиваемой травы регулируют специальным рычагом (рис. 9.C), который поднимает или опускает шасси до нужного уровня.

6. ЭКСПЛУАТАЦИЯ МАШИНЫ

⚠ ***Правила безопасности приведены в гл. 2. Строго соблюдайте указания во избежание серьезных рисков и опасности.***

ВАЖНО *Инструкции по двигателю и батарее (если она предусмотрена) изложены в соответствующих руководствах.*

6.1 ПОДГОТОВИТЕЛЬНЫЕ ОПЕРАЦИИ

Перед началом работы необходимо выполнить несколько проверок и операций, чтобы обеспечить эффективную работу в условиях максимальной безопасности.

Поставьте газонокосилку в горизонтальное положение и чтобы она прочно опиралась на землю.

6.1.1 Заправка маслом и бензином

ВАЖНО *При поставке в машине отсутствуют моторное масло и топливо.*

Перед эксплуатацией машины проверьте наличие топлива и уровень моторного масла (пункт 7.2, пункт 7.3). Порядок и меры предосторожности при заправке машины топливом и заливке масла соблюдайте предписания, изложенные в (пункт 7.2, пункт 7.3) и в руководстве по эксплуатации двигателя.

6.1.2 Подготовка машины к работе

ПРИМЕЧАНИЕ *Эта машина позволяет выполнять стрижку травы на газонах в различных режимах; перед началом работы уместно подготовить машину в соответствии с тем, как вы собираетесь выполнять скашивание.*

a. Подготовка к скашиванию и сбор травы в контейнер:

• **Тип "I"**
1. Установите контейнер для сбора травы, как показано на рисунке (рис. 10.A). Установите боковые штифты в направляющие у основания рукоятки (рис. 10.B), и протолкните контейнер вперед, пока не услышите звонкий щелчок (рис. 10.C).

• **Тип "II"**
1. Поднимите защиту заднего выброса (рис. 10.D) и правильно прикрепите контейнер, как показано на рисунке (рис. 10.E).

b. Подготовка к скашиванию и задняя выгрузка травы на землю:

- **Тип "I"**
  1. Снимите контейнер для сбора травы.
  2. Поднимите защиту заднего выброса (рис. 11.A) и закрепите задний желоб для выброса (рис. 11.C) в предусмотренных отверстиях, и проверьте прочность его закрепления.
  3. В моделях с возможностью боковой выгрузки: убедиться в том, что защита бокового выброса (рис. 11.D) опущена.

Для того чтобы демонтировать задний желоб для выброса:
  1. Поднимите защиту заднего выброса (рис. 11.A);
  2. Поднимите задний желоб для выброса, отсоединив его от отверстий (рис. 11.C).

- **Тип "II"**
  1. Снять контейнер и удостовериться, что защита заднего выброса (рис. 11.A) прочно опущена.

c. Подготовка к скашиванию и размельчение травы (функция "мульчирование"):
  1. Поднимите защиту заднего выброса (рис. 12.A) и вставьте пробку-дефлектор (рис. 12.B) в отверстие для выброса.
  2. В моделях с возможностью боковой выгрузки: убедиться в том, что защита бокового выброса (рис. 11.D) опущена.

Для того, чтобы снять пробку-дефлектор:
  1. Поднимите защиту заднего выброса (рис. 12.A);
  2. Снимите пробку-дефлектор (рис. 12.B).

d. Подготовка к скашиванию и боковая выгрузка травы на землю:
  1. Поднимите защиту заднего выброса (рис. 12.A) и вставьте пробку-дефлектор (рис. 12.B) в отверстие для выброса.
  2. Поднимите защиту бокового выброса (рис. 13.A)
  3. Вставьте боковой желоб для выброса (рис. 13.E).
  4. Снова прикройте защиту бокового выброса (рис. 13.A) таким образом, чтобы боковой желоб для выброса (рис. 13.E) оказался заблокированным.

Для того чтобы демонтировать боковой желоб для выброса:
  1. Поднимите защиту бокового выброса (рис. 13.A);
  2. Отсоедините боковой желоб для выброса (рис. 13.E).

Для того, чтобы снять пробку-дефлектор:
  1. Поднимите защиту заднего выброса (рис. 12.A);
  2. Снимите пробку-дефлектор (рис. 12.B).

6.1.3 Регулировка высоты скашиваемой травы

Отрегулируйте высоту скашиваемой травы, как указано в (пункт 5.7).

6.1.4 Регулировка высоты рукоятки

Рукоятку можно устанавливать на 3 различных уровня высоты, обозначенных индикатором на основании рукоятки (рис. 14.A).
Из рабочего положения можно также сложить рукоятку в закрытое положение.

⚠ ***Выполняйте эту операцию при выключенном режущем приспособлении.***

Для изменения высоты рукоятки нажмите на оба рычага по бокам рукоятки (рис. 14.B), и удерживайте их в этом положении.
Осторожно установите рукоятку на требуемую высоту и отпустите оба рычага.

6.2 ПРОВЕРКИ БЕЗОПАСНОСТИ

Выполните следующие проверки безопасности и удостоверьтесь, что результаты проверок соответствуют данным, приведенным в таблице.

⚠ ***Прежде чем приступить к работе, всегда проверяйте безопасность машины.***

6.2.1 Общая проверка безопасности

Предмет	Результат
Режущее приспособление	Оно не должно быть повреждено или изношено.
Защита заднего выброса; контейнер для сбора травы	Целостность не нарушена. Повреждения отсутствуют. Монтаж выполнен правильно.
Защита бокового выброса; боковой желоб для выброса	Целостность не нарушена. Повреждения отсутствуют. Монтаж выполнен правильно.
Рычаг тормоза двигателя / режущего приспособления	Рычаг должен свободно перемещаться, без приложения усилий, а при отпускании он должен автоматически и быстро возвращаться в нейтральное положение.
Рукоятка и пусковой трос.	Целостность троса не должна быть нарушена.
Винты/гайки на машине и режущем приспособлении	Прочно затянуты (не ослаблены)
Топливная система и соединения.	Утечки отсутствуют.
Масляный контур	Утечки отсутствуют. Повреждения отсутствуют.
Колпачок свечи	Он должен быть подсоединен к свече
Пробное перемещение	Аномальная вибрация отсутствует. Аномальные звуки отсутствуют.

6.2.2 Проверка работы машины

Действие	Результат
Запустить машину (пункт 6.3)	Режущее приспособление должно двигаться.
Нажмите на рычаг привода	Колеса вращаются и машина движется вперед.
Отпустите рычаг привода	Колеса перестают вращаться, и машина останавливается.
Отпустите рычаг тормоза двигателя / режущего приспособления	Двигатель должен выключиться, а режущее приспособление должно остановиться в течение нескольких секунд.

⚠ ***Если результат любой проверки отличается от приведенного в таблице, пользоваться машиной нельзя! Обращайтесь в сервисный центр для выполнения проверок и ремонта.***

6.3 ЗАПУСК

ПРИМЕЧАНИЕ *Выполняйте запуск на ровном участке, где нет препятствий и высокой травы.*

6.3.1 Модели с рукояткой для ручного запуска

1. **В случае холодного запуска**: установите рычаг управления дросселем в положение подключения воздушной заслонки (рис. 6.A) (если имеется).
2. Потяните рычаг тормоза двигателя / режущего приспособления к рукоятке (рис. 15.A).

ПРИМЕЧАНИЕ *Рычаг тормоза двигателя / режущего приспособления необходимо удерживать в оттянутом положении, во избежание остановки двигателя.*

3. Возьмитесь за пусковую рукоятку и запустите двигатель, резко дернув пусковой трос (рис. 15.B).
4. После включения установите рычаг управления дросселем в положение режима полных оборотов (если имеется).

ПРИМЕЧАНИЕ *Если рычаг управления воздушной заслонкой используется при разогретом двигателе, может засориться свеча, что вызовет неравномерную работу двигателя.*

6.3.2 Модели с кнопкой электрического запуска

1. Вставьте входящую в комплектацию батарею в специальный отсек на двигателе (рис. 16.A). (следуйте указаниям, изложенным в руководстве по эксплуатации двигателя.)
2. До конца вставьте ключ (если он имеется) (рис. 16.B).
3. Потяните рычаг тормоза двигателя / режущего приспособления к рукоятке (рис. 15.A).

ПРИМЕЧАНИЕ *Рычаг тормоза двигателя / режущего приспособления необходимо удерживать в оттянутом положении, во избежание остановки двигателя.*

4. Нажмите на кнопку запуска и держите ее нажатой до включения двигателя. (рис. 16.D).

6.4 ОПИСАНИЕ РАБОТЫ

ВАЖНО *Во время работы всегда держитесь на безопасном расстоянии от режущего приспособления, насколько это позволяет длина рукоятки.*

6.4.1 Скашивание травы

1. Начать продвижение и кошение травяного покрова;
2. Отрегулируйте скорость движения и высоту скашиваемой травы (пункт 5.7) в соответствии с состоянием газона (высота, плотность и влажность травы) и количеством скашиваемой травы;

В случае "мульчирования" или задней разгрузки травы: всегда избегайте скашивать значительное количество травы. Никогда не скашивайте более третьей части от высоты травы за один раз (рис. 17).

3. Внешний вид газона улучшится, если скашивание будет осуществляться на одной и той же высоте, попеременно в двух направлениях (рис. 18).

В случае боковой выгрузки: рекомендуется разработать маршрут скашивания, который позволит избежать выгрузки скошенной травы на еще не скошенную часть газона.

6.4.2 Советы по поддержанию газона в хорошем состоянии

Каждый тип травы имеет различные характеристики и, следовательно, могут потребоваться различные способы ухода за газоном; следует всегда внимательно читать указания, содержащиеся в упаковках семян в отношении высоты скашивания, и учитывать условия роста травы в каждой конкретной зоне. Необходимо учитывать, что большая часть травы состоит из стебля и одного или более листьев. Если отрезать листья полностью, это нанесет вред газону, и его будет трудно восстановить. В общих чертах, можете следовать следующим указаниям:

- слишком низкое скашивание приводит к разрывам и прореживанию травяного покрова, создавая эффект "пятен";
- летом скашивание должно быть более высоким во избежание высыхания почвы;
- не косите мокрую траву; это может снизить эффективность работы режущего приспособления, поскольку трава будет на него налипать, и приведет к разрывам травяного покрова;
- если трава очень высокая, рекомендуется произвести первое скашивание на максимальной допустимой высоте машины, выполняя затем второе скашивание спустя два или три дня.

6.4.3 Опорожнение контейнера для сбора травы

Когда контейнер для сбора травы (рис. 1.H) переполняется, сбор травы теряет эффективность и звук газонокосилки меняется.

В случае, если контейнер для сбора травы оборудован индикатором содержимого:

1. поднят (a) = пустой
2. опущен (b) = полный

Во время работы с движущимся режущим приспособлением индикатор остается приподнятым до тех пор, пока контейнер для сбора травы будет в состоянии получать скошенную траву; его опускание означает, что контейнер для сбора травы полный и необходимо его опорожнить.

Для того, чтобы снять и опорожнить контейнер, следует:

– Отпустить рычаг тормоза двигателя / режущего приспособления и дождаться остановки режущего приспособления (пункт 6.5);

- **Только с контейнером Типа "II"**
  – Поднимите защиту заднего выброса (рис. 10.D).

– Возьмитесь за ручку и снимите контейнер, удерживая его в вертикальном положении.

6.5 ОСТАНОВ

Для останова машины:

1. Отпустите рычаг тормоза двигателя / режущего приспособления (рис. 19.A);
2. Дождитесь останова режущего приспособления;

⚠ Сразу после выключения двигатель может быть очень горячим. Не прикасайтесь к глушителю и прилегающим к нему частям. Существует опасность ожога.

Всегда выключайте машину:

- во время перемещения от одной рабочей зоны к другой;
- при пересечении участков без травы;
- при преодолении препятствий;
- перед регулировкой высоты скашиваемой травы.
- каждый раз, когда вы снимаете или устанавливаете контейнер для сбора травы;
- каждый раз, когда вы снимаете или устанавливаете задний желоб для выброса (если он предусмотрен).
- каждый раз, когда вы снимаете или устанавливаете боковой желоб для выброса (если он предусмотрен).

6.6 ПОСЛЕ ЭКСПЛУАТАЦИИ

1. Выключите машину (пункт 6.5).
2. Дайте остыть двигателю перед перемещением машины в какое-либо помещение.
3. Проведите очистку (пункт 7.4).
4. Проверьте, что нет ослабленных или поврежденных компонентов. Если необходимо, замените поврежденные компоненты и затяните ослабленные винты и болты.

ВАЖНО *В моделях с кнопкой электрического запуска извлекайте ключ (если он имеется) или батарею каждый раз, когда вы не используете машину или оставляете ее без присмотра.*

7. ПЛАНОВОЕ ТЕХНИЧЕСКОЕ ОБСЛУЖИВАНИЕ

7.1 ОБЩИЕ СВЕДЕНИЯ

⚠ Правила безопасности приведены в гл. 2. Строго соблюдайте указания во избежание серьезных рисков и опасности.

⚠ Перед любой проверкой, очисткой, техническим обслуживанием/ регулировкой машины:
- ***выключить двигатель;***
- ***удостоверьтесь, что все подвижные узлы полностью остановились;***
- ***подождите, пока двигатель остынет;***
- ***отсоедините колпачок свечи;***
- ***прочитайте соответствующее руководство;***
- ***Наденьте подходящую одежду, рабочие перчатки и защитные очки.***

- Периодичность и описание операций технического обслуживания приведены в "Таблице технического обслуживания". Целью этой таблицы является помочь вам поддерживать эффективность и безопасность вашей машины. В ней указаны основные операции технического обслуживания машины и периодичность, предусмотренная для каждой из них. Выполняйте указанные действия по истечении первого из указанных сроков.
- Использование неоригинальных и/или неправильно установленных запасных частей и дополнительного оборудования может отрицательно сказаться на работе и безопасности машины. Изготовитель не несет ответственности за ущерб, несчастные случаи или травмы, вызванные данными изделиями.
- Оригинальные запчасти можно приобрести в сервисном центре или у авторизованных дистрибьюторов.

ВАЖНО *Все операции по техническому обслуживанию и регулировке, не описанные в данном руководстве, должны быть выполнены через вашего дистрибьютора или в специализированном сервисном центре.*

7.2 ЗАПРАВКА ТОПЛИВОМ

Для выполнения заправки:
1. Отвинтите и снимите пробку топливного бака.
2. Вставьте воронку.
3. Залейте топливо и уберите воронку.
4. После заправки плотно завинтите пробку бака и вытрите пролившееся топливо.

ПРИМЕЧАНИЕ *Не наполняйте топливный бак до краев.*

ВАЖНО *Избегайте попадания бензина на пластмассовые части двигателя или машины, чтобы не повредить их, и незамедлительно удаляйте все следы пролившегося бензина. Гарантия не распространяется на ущерб, нанесенный пластмассовым частям бензином.*

ПРИМЕЧАНИЕ *Топливо портится, поэтому оно не должно оставаться в баке дольше 30 дней. Прежде чем убрать машину на длительное хранение, залейте в бак столько топлива, сколько требуется для выполнения последней работы (пункт 9).*

7.3 ПРОВЕРКА УРОВНЯ / ЗАПРАВКА МОТОРНЫМ МАСЛОМ

Для обеспечения исправной работы и долговечности машины рекомендуется периодически менять моторное масло согласно интервалам, указанным в инструкции по эксплуатации двигателя.
Слив моторного масла можно осуществить в автомастерской или откачать его шприцом через горловину. Учитывайте, что может потребоваться повторить эту операцию несколько раз для полного опорожнения картера.
Перед следующим использованием удостоверьтесь, что в машине надлежащий уровень масла.

7.3.1 Проверка уровня / заправка

Процедура:
- Расположите машину на ровной поверхности для проверки.
- Протрите вокруг щупа. Отвинтите и извлеките его. Протрите щуп.
- Полностью погрузите щуп, не завинчивая его.
- Вновь извлеките щуп. Проверьте уровень масла.
- Долейте масло, если уровень ниже отметки "MAX" .

⚠ Не заливайте слишком много масла, это может вызвать перегрев двигателя. Если уровень масла выше отметки "MAX", отлейте масло до достижения допустимого уровня.

7.4 ОЧИСТКА

После каждого использования чистите машину согласно приведенным ниже указаниям.

7.4.1 Очистка машины

- Тщательно промывать машину каждый раз после кошения; удалять остатки травы и грязи, скопившиеся внутри шасси, во избежание затруднений при последующем запуске машины.

В случае боковой или задней выгрузки: необходимо снять желоб для выброса, если он установлен.

- Краска внутренней части шасси может отходить со временем из-за абразивного воздействия скошенной травы; в этом случае необходимо своевременно покрыть окрашенный слой антикоррозионной краской во избежание образования ржавчины, которая может привести к коррозии металла.
- Всегда проверяйте, что вентиляционные отверстия не забиты отходами.
- Не использовать агрессивные жидкости для очистки шасси.
- Чтобы снизить риск пожара, очищайте машину, и в частности двигатель, от остатков травы, листьев или излишков смазки.
- При необходимости доступа к нижней части наклоните машину исключительно на бок, указанный в руководстве по эксплуатации двигателя, следуя соответствующим

инструкциям. Перед началом любого обслуживания удостоверьтесь в устойчивости машины. В моделях, предусматривающих боковую разгрузку, необходимо удалить желоб разгрузки (если он установлен - см. 6.1.2.d).

7.4.2 Внутренняя промывка

Отсоедините контейнер для сбора травы;
1. Подсоедините шланг подачи воды к специальному креплению (рис. 20.A);
2. Установите высоту скашивания в самое нижнее положение;
3. Всегда находитесь за рукояткой газонокосилки;
4. Запустить двигатель.

7.4.3 Очистка контейнера

1. Опорожните контейнер для сбора травы;
2. Встряхните его, чтобы очистить от остатков травы и земли;
3. Промойте, прополощите его и положите его в место, где он быстро высохнет.

7.5 КРЕПЕЖНЫЕ ГАЙКИ И ВИНТЫ

Следите за тем, чтобы гайки и винты были затянуты, для уверенности в том, что машина всегда безопасна при работе.

7.6 БАТАРЕЯ

Батарея входит в комплектацию моделей с кнопкой электрического запуска. Указания относительно автономности, зарядки, хранения и обслуживания батареи изложены в руководстве по эксплуатации двигателя.

8. ВНЕОЧЕРЕДНОЕ ТЕХНИЧЕСКОЕ ОБСЛУЖИВАНИЕ

8.1 РЕЖУЩЕЕ ПРИСПОСОБЛЕНИЕ

Плохо заточенное режущее приспособление выдирает траву и приводит к пожелтению газона.

⚠ Не прикасайтесь к режущему приспособлению, пока машина не выключится и режущее приспособление полностью не остановится.

⚠ Все выполняемые на режущих приспособлениях операции (демонтаж, заточка, балансировка, ремонт, монтаж и/или замена) являются сложными и требуют специальных навыков, помимо использования соответствующего инструмента; в целях безопасности, они должны всегда выполняться в специализированном сервисном центре.

⚠ Всегда заменяйте поврежденное, искривленное или изношенное режущее приспособление вместе с винтами для сохранения балансировки.

ВАЖНО *Всегда используйте оригинальные режущие приспособления, имеющие код, указанный в таблице "Технические характеристики".*

Учитывая развитие гаммы продукции, режущие приспособления, указанные в таблице "Технические характеристики", могут со временем быть заменены другими, с аналогичными характеристиками взаимозаменяемости и безопасности в работе.

8.2 РЕГУЛИРОВКА КАБЕЛЯ ВАРИАТОРА

Данная регулировка необходима, если рычаг (рис. 21.A) имеет тенденцию не оставаться в положении «».

ВАЖНО *Регулировка должна производиться при выключенном двигателе.*

Когда рычаг (рис. 21.A) находится в положении «», поверните регулятор (рис. 21.B) кабеля в направлении, указанном стрелкой, ровно настолько, насколько необходимо для того, чтобы рычаг оставался в требуемом положении.

9. ХРАНЕНИЕ

Прежде чем убрать машину на хранение:
1. Опорожнить топливный бак под открытым небом и при холодном двигателе.
2. Включить двигатель и дать ему работать на холостом ходу до остановки, чтобы израсходовать все оставшееся в карбюраторе топливо.
3. Дать двигателю остыть.
4. Отсоедините колпачок свечи (рис. 22)
5. Тщательно почистить машину.
6. Проверить, что машина не имеет повреждений. Если необходимо, свяжитесь с авторизованным сервисным центром.
7. Храните машину:
   – в сухом помещении
   – защищенном от погодного воздействия
   – по возможности, накройте машину чехлом;
   – вне досягаемости детей.
   – удостоверьтесь, что вы убрали ключи и инструмент, использовавшиеся для обслуживания.

В момент возобновления эксплуатации машины необходимо подготовить ее, как указано в главе "6. Использование машины".

10. ПЕРЕМЕЩЕНИЕ И ТРАНСПОРТИРОВКА

Каждый раз, когда требуется передвинуть, поднять, перевезти или наклонить машину, следует:
- выключить двигатель;
- удостоверьтесь, что все подвижные узлы полностью остановились;
- надеть плотные рабочие перчатки;

- поднимать машину, ухватив ее в таких точках, чтобы она не выскользнула, учитывая ее вес и особенности конструкции;
- привлечь количество людей, соответствующее весу машины и характеристикам транспортного средства или места, в котором необходимо ее установить или откуда следует ее забрать;
- удостовериться, что при перемещении машина не нанесет ущерб и травмы.

Во время транспортировки:
- закрепить машину при помощи соответствующих тросов или цепей.
- расположить ее таким образом, чтобы она ни для кого не представляла опасности.

11. СЕРВИСНОЕ ОБСЛУЖИВАНИЕ И РЕМОНТ

В этом руководстве изложены все указания, необходимые для управления машиной и для правильного выполнения основных операций технического обслуживания, которое должен выполнять пользователь. Для выполнения всех действий по регулировке и обслуживанию, не описанных в этом руководстве, обращайтесь к Вашему дистрибьютору или в специализированный сервисный центр, располагающий подготовленным персоналом и оборудованием, необходимыми для правильного выполнения работы, поддержания уровня безопасности и восстановления первоначального состояния машины.
Операции, выполненные в неподходящих для этого структурах или неквалифицированными людьми, приводят к аннулированию всех видов гарантии и снимают с изготовителя всю ответственность и обязательства.

- Только авторизованные сервисные центры могут выполнять гарантийный ремонт и обслуживание.
- Авторизованные сервисные центры используют только оригинальные запасные части. Оригинальные запасные части и дополнительное оборудование были специально разработаны для машин данного типа.
- Использование неоригинальных запасных частей и дополнительного оборудования не утверждено Изготовителем; использование неоригинальных запасных частей и дополнительного оборудования снижает уровень безопасности машины, а также снимает с изготовителя все обязательства и ответственность.
- Рекомендуется раз в год отвозить машину в авторизованный сервисный центр для обслуживания, ухода и проверки исправности предохранительных устройств.

12. УСЛОВИЯ ГАРАНТИИ

Гарантия покрывает все дефекты материалов и изготовления. Пользователь должен будет скрупулезно следовать всем указаниям, изложенным в приложенной документации.
Гарантия не покрывает ущерб, вызванный:
- Недостаточным ознакомлением с сопроводительной документацией.
- Невнимательностью.
- Неправильными или неразрешенными эксплуатацией и монтажом.
- Использованием неоригинальных запчастей.
- Использованием дополнительных приспособлений, не поставленных или не утвержденных Изготовителем.

Гарантия также не распространяется на:
- Естественный износ таких расходных материалов, как приводные ремни, буры, фары, колеса, предохранительные болты и провода.
- Естественный износ.
- Двигатели. На них распространяются гарантии изготовителей двигателей с соответствующими условиями.

Права покупателя защищает законодательство его страны. Настоящая гарантия никак не ограничивает прав покупателя, предусмотренных законами его страны.

13. ТАБЛИЦА ТЕХНИЧЕСКОГО ОБСЛУЖИВАНИЯ

В поля сбоку вы можете занести дату и количество часов работы, после которых были выполнены эти операции.

Операция	Периодичность (час)	Выполнено (Дата или часы)					Примечания
МАШИНА							
Проверка безопасности / Проверка органов управления	Каждый раз перед использованием						пункт 6.2
Проверка защиты заднего выброса / бокового выброса. Проверка состояния контейнера для сбора травы, бокового желоба для выброса.	Каждый раз перед использованием						пункт 6.1.2
Общая очистка и проверка	Каждый раз после работы						пункт 7.3
Проверка наличия повреждений на машине. Если необходимо, свяжитесь с авторизованным сервисным центром.	Каждый раз после работы						-

Операция	Периодичность (час)	Выполнено (Дата или часы)					Примечания
Проверка всех креплений	Каждый раз после работы						пункт 7.4
Регулировка кабеля вариатора	**						пункт 8.2
Проверка крепления и износа режущих приспособлений	Каждый раз перед использованием						пункт 8.1
Замена режущего приспособления	-						пункт 8.1 ***
ДВИГАТЕЛЬ							
Проверка уровня / заправка топливом	Каждый раз перед использованием						пункт 7.2 *
Проверка уровня / заправка моторным маслом	Каждый раз перед использованием						пункт 7.3 *
Проверка и чистка воздушного фильтра	*						*
Проверка и чистка контактов свечи	*						*
Замена свечи	*						*
Уровень заряда батареи	*						пункт 7.6 *

* См. руководство двигателя.
** Данную операцию следует выполнять при первых признаках неисправной работы
*** Операция, которая должна быть выполнена через вашего дистрибьютора или в специализированном сервисном центре

14. ВЫЯВЛЕНИЕ НЕПОЛАДОК

НЕПОЛАДКА	ВОЗМОЖНАЯ ПРИЧИНА	УСТРАНЕНИЕ
1. Двигатель не включается или самопроизвольно выключается	Неправильная процедура запуска	Выполнять инструкции (см. гл. 6.3)
	В двигателе не хватает масла или бензина	Приступить к проверке уровней масла и бензина
	Свеча грязная или неправильное расстояние между электродами	Проверить свечу (См. руководство двигателя).
	Воздушный фильтр засорен	Прочистить и/или заменить фильтр (См. руководство двигателя).
	Проблемы в карбюраторе	Свяжитесь с авторизованным сервисным центром.
	В конце предыдущего сезона бензин из газонокосилки не был слит. Возможно, поплавок заблокирован.	См. руководство двигателя и свяжитесь с авторизованным сервисным центром.
2. Двигатель работает неравномерно, не набирает мощность при нагрузке или выключается во время работы	Воздушный фильтр засорен	Прочистить и/или заменить фильтр (См. руководство двигателя).
	Свеча грязная или неправильное расстояние между электродами	Проверить свечу (См. руководство двигателя).
	Проблемы в карбюраторе	Свяжитесь с авторизованным сервисным центром.
3. Заливание двигателя	Ручной стартер был задействован несколько раз подряд при закрытой воздушной заслонке.	См. руководство двигателя.
	Ручной стартер был задействован несколько раз подряд при отсоединенном колпачке свечи.	Установить колпачок свечи и попробовать включить двигатель. (См. руководство двигателя)

НЕПОЛАДКА	ВОЗМОЖНАЯ ПРИЧИНА	УСТРАНЕНИЕ
4. Скошенная трава больше не собирается в контейнер	Режущее приспособление ударилось о посторонний предмет и подверглось удару	Выключить двигатель и отсоединить колпачок свечи. Выявите наличие возможных повреждений и обращайтесь в сервисный центр для замены режущего приспособления, если она потребуется. (пункт 8.1)
	На внутренней части шасси имеется грязь	Почистить внутреннюю часть шасси, чтобы облегчить поступление травы в контейнер (пункт 7.3.1)
5. Неровное скашивание травы	Режущее приспособление в неудовлетворительном состоянии.	Обращайтесь в сервисный центр для заточки или замены режущего приспособления
6. Наблюдается слишком сильный шум и/или вибрация во время работы	Части машины повреждены или ослаблены Штифт на режущем приспособлении вышел из своего гнезда.	Остановите машину и отсоедините кабель свечи (рис. 22). Выявите наличие возможных повреждений Проверьте, нет ли ослабленных частей и затяните их Обратитесь в специализированный сервисный центр для выполнения проверок, замены и ремонта.
	Крепление режущего приспособления ослаблено или режущее приспособление повреждено	Выключить двигатель и отсоединить колпачок свечи. Обратитесь в сервисный центр для проверки, замены или ремонта (пункт 8.1)

Если после выполнения описанных выше действий неполадки не исчезли, свяжитесь с вашим дистрибьютором.

15. ДОПОЛНИТЕЛЬНОЕ ОБОРУДОВАНИЕ ПО ТРЕБОВАНИЮ

15.1 КОМПЛЕКТ ДЛЯ МУЛЬЧИРОВАНИЯ

Тонко измельчает скошенную траву и оставляет ее на газоне вместо того, чтобы собирать ее в контейнер (в машинах, оборудованных такой функцией) (рис. 23).

SK

UPOZORNENIE: PRED POUŽITÍM STROJA SI POZORNE PREČÍTAJTE TENTO NÁVOD. Uschovajte pre akékoľvek ďalšie použitie.

OBSAH

1. VŠEOBECNÉ INFORMÁCIE 1
2. BEZPEČNOSTNÉ POKYNY 1
   - 2.1 Inštruktáž 1
   - 2.2 Prípravné úkony 2
   - 2.3 Počas použitia 2
   - 2.4 Údržba, skladovanie a preprava 3
   - 2.5 Ochrana životného prostredia 3
3. OBOZNÁMENIE SA SO STROJOM 3
   - 3.1 Popis stroja a určené použitie 3
   - 3.2 Výstražné symboly 4
   - 3.3 Identifikačný štítok 4
   - 3.4 Hlavné časti 4
4. MONTÁŽ 5
   - 4.1 Jednotlivé časti pre montáž 5
   - 4.2 Montáž koša 5
   - 4.3 Montáž rukoväte 5
5. OVLÁDACIE PRVKY 5
   - 5.1 Držadlo pre ručné spustenie 5
   - 5.2 Ovládanie s elektrickým štartovaním pomocou tlačidla 5
   - 5.3 Ovládanie plynu 5
   - 5.4 Ovládanie meniča rýchlosti 5
   - 5.5 Páka brzdy motora / kosiace zariadenie 5
   - 5.6 Páka pre zaradenie náhonu 6
   - 5.7 Nastavenie výšky kosenia 6
6. POUŽITIE STROJA 6
   - 6.1 Prípravné úkony 6
   - 6.2 Bezpečnostné kontroly 7
   - 6.3 Štartovanie 7
   - 6.4 Pracovná činnosť 8
   - 6.5 Zastavenie 8
   - 6.6 Po použití 8
7. RIADNA ÚDRŽBA 9
   - 7.1 Všeobecné informácie 9
   - 7.2 Doplnenie paliva 9
   - 7.3 Kontrola / doplnenie motorového oleja 9
   - 7.4 Čistenie 9
   - 7.5 Fixačné skrutky a matice 10
   - 7.6 Akumulátor 10
8. MIMORIADNA ÚDRŽBA 10
   - 8.1 Kosiace zariadenie 10
   - 8.2 Nastavenie lanka meniča rýchlosti 10
9. SKLADOVANIE 10
10. MANIPULÁCIA A PREPRAVA 10
11. SERVISNÁ SLUŽBA A OPRAVY 11
12. ZÁRUČNÉ PODMIENKY 11
13. TABUĽKA ÚDRŽBY 11
14. IDENTIFIKÁCIA PORÚCH 12
15. VOLITEĽNÉ PRÍSLUŠENSTVO 13
   - 15.1 Súprava pre "mulčovanie" 13

1. VŠEOBECNÉ INFORMÁCIE

1.1 AKO ČÍTAŤ NÁVOD

V návode sa nachádzajú niektoré mimoriadne dôležité odseky ohľadne bezpečnosti alebo funkčnosti stroja, stupeň dôležitosti je označený symbolmi s nasledujúcim významom:

POZNÁMKA *alebo* **DÔLEŽITÁ INF.** *Upresňuje alebo bližšie vysvetľuje niektoré už predtým uvedené informácie, s cieľom vyhnúť sa poškodeniu stroja a spôsobeniu škôd.*

Symbol ⚠ poukazuje na nebezpečenstvo. Nedodržanie uvedeného varovania môže spôsobiť poranenie obsluhy alebo tretích osôb a/alebo škody na majetku.

Odseky zvýraznené s rámčekom tvoreným sivými bodkovanými čiarami označujú charakteristiky voliteľného príslušenstva, ktoré nie je súčasťou všetkých modelov zdokumentovaných v tomto návode. Skontrolujte, či je konkrétna charakteristika súčasťou požadovaného modelu.

Všetky výrazy "predný", "zadný", "pravý", "ľavý" sú ponímané z pohľadu sediacej obsluhy.

1.2 ODKAZY

1.2.1 Obrázky

Obrázky v tomto návode sú očíslované 1, 2, 3, atď. Časti uvedené na obrázkoch sú označené písmenami A, B, C, atď.
Odkaz na časť C na obrázku 2 má nasledovnú formu: "Viď obr. 2.C" alebo jednoducho "(obr. 2.C)".
Uvedené obrázky sú len orientačné. Skutočné diely sa môžu líšiť od zobrazených.

1.2.2 Názvy

Návod je rozdelený do kapitol a odsekov. Názov odseku "2.1 Inštruktáž" je pod názvom "2. Bezpečnostné pokyny". Odkazy na názvy a odseky sú uvedené prostredníctvom skratky kap. alebo ods. a príslušného čísla. Príklad: "kap. 2" alebo "ods. 2.1".

2. BEZPEČNOSTNÉ POKYNY

2.1 INŠTRUKTÁŽ

⚠ ***Oboznámte sa s ovládacími prvkami stroja a so správnym spôsobom jeho použitia. Naučte sa rýchlo zastaviť motor. Nedodržanie***

upozornení a pokynov môže viesť k vzniku požiaru a/alebo vážnemu zraneniu.

- Nikdy nedovoľte, aby stroj používali deti alebo osoby, ktoré nie sú dokonale oboznámené s pokynmi na jeho použitie. Miestne zákony môžu určiť minimálny vek užívateľa.
- Stroj nesmiete nikdy používať, ak ste unavený, ak sa necítite dobre, alebo v prípade, ak ste užili lieky, drogy, alkohol alebo iné látky znižujúce reflexy a pozornosť.
- Neprevážajte deti alebo iné osoby.
- Majte na pamäti, že obsluha alebo užívateľ sú zodpovední za nehody a nepredvídané udalosti voči iným osobám a ich majetku. Zhodnotenie možných rizík pri práci na zvolenom teréne patrí do zodpovednosti užívateľa, ktorý je tiež zodpovedný za prijatie všetkých dostupných opatrení na zabezpečenie vlastnej bezpečnosti a tiež bezpečnosti iných osôb, zvlášť na svahoch, nerovnom, klzkom a nestabilnom teréne.
- V prípade, ak stroj postúpite alebo požičiate iným osobám, uistite sa, že sa užívateľ oboznámil s pokynmi na použitie, uvedenými v tomto návode.

2.2 PRÍPRAVNÉ ÚKONY

Osobné ochranné prostriedky (OOP)

- Používajte vhodný odev, odolnú pracovnú protišmykovú obuv a dlhé nohavice. Nepracujte bosí alebo v otvorených sandáloch. Používajte chrániče sluchu.
- Nemajte na sebe šály, plášte, náhrdelníky, náramky, odev s voľnými časťami alebo odev so šnúrkami alebo kravatou a akékoľvek visiace alebo voľné doplnky všeobecne, pretože by sa mohli zachytiť do stroja alebo do predmetov a materiálov, ktoré sa nachádzajú na pracovisku.
- Dlhé vlasy vhodným spôsobom zopnite.

Pracovný priestor / Stroj

- Dôkladne prezrite celú pracovnú plochu a odložte z nej všetko, čo by mohlo byť vymrštené strojom, alebo by mohlo poškodiť kosiace zariadenie /otáčajúce sa súčasti (kamene, vetvy, železné drôty, kosti, atď.).

Spaľovací motor: palivo

⚠ **NEBEZPEČENSTVO**! Palivo je vysoko horľavé.

- Palivo skladujte na bezpečnom mieste, v homologovaných nádobách určených pre toto použitie, v dostatočnej vzdialenosti od zdrojov tepla alebo voľného plameňa.
- Nádoby nechávajte očistené od zvyškov trávy, lístia alebo nadmerného mazacieho tuku.
- Nenechávajte nádoby na pohonné látky v dosahu detí.
- Nefajčite počas plnenia alebo doplňovania paliva, ani pri inej manipulácii s palivom.
- Palivo doplňujte s použitím lievika, a to výhradne na otvorenom priestore.
- Vyhnite sa vdychovaniu výparov paliva.
- Neodkladajte uzáver palivovej nádržky a nedoplňujte palivo pri zapnutom motore, alebo ak je motor príliš teplý.
- Uzáver palivovej nádržky otvárajte pomaly a nechajte postupne uniknúť vnútorný tlak.
- Nepribližujte sa k hrdlu palivovej nádrže s otvoreným ohňom, kvôli kontrole jej obsahu.
- Ak dôjde k úniku paliva, neštartujte motor, ale presuňte stroj z miesta, kde došlo k úniku paliva a kým sa rozliate palivo nevyparí a výpary paliva sa nerozptýlili, zabráňte možnosti vzniku požiaru.
- Okamžite vyčistite všetky stopy po palive vyliatom na stroj alebo na zem.
- Vždy nasaďte na pôvodné miesto a riadne dotiahnite uzáver palivovej nádrže a nádoby na palivo.
- Neuvádzajte stroj do činnosti na mieste, kde bolo doplňané palivo; motor môže byť naštartovaný minimálne 3 metre od miesta, kde sa doplňovalo palivo.
- Zamedzte kontakt paliva s oblečením, pokiaľ sa tak stane, pred spustením motora sa prezlečte.

2.3 POČAS POUŽITIA

Pracovný priestor

- Nespúšťajte motor v uzavretých priestoroch, kde sa môžu hromadiť nebezpečné výpary oxidu uhoľnatého. Štartovanie musí prebiehať na otvorenom a dobre vetranom priestore! Pamätajte vždy na to, že výfukové plyny sú jedovaté.
- Počas štartovania stroja nesmerujte výfuk a tým aj výfukové plyny voči horľavým materiálom.
- Nepoužívajte stroj v prostredí s rizikom výbuchu, v prostredí s horľavými kvapalinami, plynmi alebo prachom. V elektrických kontaktoch alebo pri mechanickom trení môžu vznikať iskry, ktoré môžu zapáliť prach alebo výpary.
- Pracujte len pri dennom svetle alebo pri dobrom umelom osvetlení.
- Zabezpečte, aby sa v pracovnom priestore nenachádzali osoby, deti a zvieratá. Je potrebné, aby boli deti pod dohľadom dospelej osoby.
- Vyhýbajte sa práci s mokrou trávou, počas dažďa a ak existuje nebezpečenstvo búrky, a to obzvlášť pri pravdepodobnosti bleskov.
- Venujte mimoriadnu pozornosť nepravidelnostiam terénu (hrbole, priekopy), svahom, skrytým nebezpečenstvám a prítomnosti prípadných prekážok, ktoré by mohli obmedzovať viditeľnosť.
- Venujte veľkú pozornosť blízkosti zrázov, priekop alebo medzí. Keď jedno z kolies prejde za okraj, alebo keď okraj poklesne, stroj sa môže prevrátiť.
- Na svahu koste v priečnom smere a nikdy nie smerom nahor/nadol. Venujte veľkú pozornosť zmenám smeru, skontrolujte miesto, o ktoré sa opierate a uistite sa, že kolesá nenarážajú do prekážok (skaly, konáre, korene, atď.), ktoré by mohli spôsobiť bočné pokĺznutie alebo stratu kontroly nad strojom.
- Pri použití stroja blízko pri ceste, dávajte pozor na premávku.

Pravidlá správania sa

- Buďte opatrní pri použití spätného chodu alebo cúvaní. Pred spätným chodom i počas neho sa presvedčte, či v ceste nestoja žiadne prekážky.
- Nikdy nebehajte, ale kráčajte.
- Nedovoľte, aby vás kosačka ťahala.
- Udržujte ruky a chodidlá neustále v dostatočnej vzdialenosti od kosiaceho zariadenia, a to počas štartovania i počas použitia stroja.
- Upozornenie: Kosiace zariadenie sa otáča ešte pár sekúnd po jeho vyradení alebo po vypnutí motora.
- Stále sa zdržujte v dostatočnej vzdialenosti od výstupného otvoru.
- Vyraďte kosiace zariadenia:
  - Počas presunov medzi jednotlivými pracovnými priestormi

– Pri prekonávaní netrávnatých povrchov;
- Vyraďte kosiace zariadenie, vypnite motor, odpojte konektor zapaľovacej sviečky a vyberte štartovací kľúč (ak sa používa).
  – Ak ho nechávate bez dozoru
- ⚠ V prípade poškodenia alebo nehody počas pracovnej činnosti okamžite zastavte motor a oddiaľte stroj, aby sa zabránilo ďalším škodám, v prípade nehôd s ublížením na zdraví tretích osôb okamžite aplikujte postupy prvej pomoci najvhodnejšie pre danú situáciu a obráťte sa na Zdravotné Stredisko ohľadne potrebného ošetrenia. Odstráňte akúkoľvek sutinu, ktorá by mohla spôsobiť škody a poraniť osoby alebo zvieratá, ponechaných bez dozoru.
- ⚠ Úrovne hluku a vibrácií, uvedené v tomto návode, predstavujú maximálne hodnoty počas použitia stroja. Nevyvážený kosiaci prvok, príliš vysoká rýchlosť pohybu a nedostatočná údržba výrazne ovplyvňujú akustické emisie a vibrácie. Preto je potrebné prijať preventívne opatrenia na odstránenie možných škôd, spôsobených vysokým hlukom a namáhaním v dôsledku vibrácií; vykonávajte pravidelnú údržbu stroja, používajte chrániče sluchu a popri pracovnej činnosti si doprajte oddych.

Obmedzenia použitia
- Nikdy nepoužívajte stroj s poškodenými, chýbajúcimi alebo nesprávne umiestnenými ochranami (zberný kôš, ochranný kryt bočného vyhadzovania. ochranný kryt zadného vyhadzovania.
- Nepoužívajte stroj keď príslušenstvo/nástroje nie sú namontované v určených miestach.
- Nevykonávajte neoprávnené zásahy, nevypínajte, neodstraňujte bezpečnostné prvky/ mikrospínače, ani ich nevyradzujte z činnosti.
- Nemeňte nastavenie motora, ani ho neuvádzajte do činnosti na príliš vysokých otáčkach. Keď je motor ponechaný v činnosti na veľmi vysokých otáčkach, zvyšuje sa riziko ublíženia na zdraví.
- Nevystavujte stroj nadmernej námahe a nevykonávajte s malým strojom náročné práce, použitie vhodného stroja znižuje riziká a zlepšuje kvalitu práce.

2.4 ÚDRŽBA, SKLADOVANIE A PREPRAVA

Vykonávanie pravidelnej údržby a správneho skladovania zaisťuje zachovanie bezpečnosti stroja a úrovne jeho výkonnosti.

⚠ ***Nepoužívajte stroj, ktorý ma opotrebované alebo poškodené časti. Chybné alebo opotrebované časti musia byť nahradené a nikdy nesmú byť opravované. Používajte len originálne náhradné diely: Použitie neoriginálnych a/alebo nesprávne namontovaných náhradných dielov negatívne ovplyvní bezpečnosť stroja a môže spôsobiť nehody alebo ublíženie na zdraví a zbavuje Výrobcu akejkoľvek povinnosti alebo zodpovednosti.***

Údržba
- Aby sa znížilo riziko vzniku požiaru, pravidelne kontrolujte, či nedochádza k úniku oleja a/alebo paliva.
- Počas nastavovania stroja si dávajte pozor, aby vám neuviazli prsty medzi pohybujúce sa kosiace zariadenie a pevné časti stroja.

Skladovanie
- Neumiestňujte stroj s palivom v palivovej nádrži do miestnosti so silným zdrojom tepla, ktoré by mohlo byť príčinou vzniku iskry alebo by mohlo spôsobiť zapálenie výparov paliva.
- Kvôli zníženiu rizika požiaru nenechávajte nádoby s odpadovými materiálmi vo vnútri miestnosti.

Presun a preprava
- Pri preprave stroja na kamióne je potrebné:
  1. naložte stroj pri vypnutom motore tak, aby bol potlačený vhodným počtom osôb
  2. zatvorte ventil prívodu paliva (ak je súčasťou)
  3. umiestnite stroj tak, aby nepredstavoval pre nikoho nebezpečenstvo
  4. riadne ho pripevnite k prepravnému prostriedku lanami alebo reťazami, aby sa zabránilo jeho prevráteniu a možnému poškodeniu, spojenému s únikom paliva

2.5 OCHRANA ŽIVOTNÉHO PROSTREDIA

Ochrana životného prostredia musí predstavovať významný a prioritný aspekt použitia stroja, v prospech civilného občianskeho spolunažívania a prostredia, v ktorom žijeme.
- Dbajte na to, aby ste pri používaní stroja nerušili vašich susedov. Stroj používajte vo vhodnom čase (nie skoro ráno alebo neskoro večer, kedy by to mohlo rušiť iné osoby).
- Dôkladne dodržujte miestne normy pre likvidáciu obalov, olejov, paliva, filtrov, opotrebovaných súčastí alebo akýchkoľvek látok so silným dopadom na životné prostredie; tieto odpadky nesmú byť odhodené do bežného odpadu, ale musia byť separované a odovzdané do príslušných zberných stredísk, ktoré zabezpečia recykláciu materiálov.
- Dôsledne dodržujte miestne predpisy pre likvidáciu odpadového materiálu.
- Pri vyraďovaní stroja z prevádzky ho nenechávajte voľne v prírode, ale obráťte sa na zberné stredisko v súlade s platnými miestnymi predpismi.

3. OBOZNÁMENIE SA SO STROJOM

3.1 POPIS STROJA A URČENÉ POUŽITIE

Tento stroj je kosačka na trávu so stojacou obsluhou. K hlavným častiam stroja patrí motor, ktorý uvádza do činnosti kosiace zariadenie uložené v ochrannom kryte, kolesá a rukoväť.

Obsluha je schopná obsluhovať stroj a používať hlavné ovládacie prvky tak, že sa bude vždy držiavať za rukoväťou, a tak bude vždy v bezpečnej vzdialenosti od otáčajúceho sa kosiaceho zariadenia. Ak sa obsluha od stroja vzdiali, motor a kosiace zariadenie sa zastavia priebehu niekoľkých sekúnd.

3.1.1 Určené použitie

Tento stroj bol navrhnutý a vyrobený pre kosenie (a zber) trávy v záhradách a na trávnatých porastoch, vykonávané stojacou obsluhou, v rozsahu úmernom kapacite kosenia.

Vo všeobecnosti dokáže tento stroj:
1. kosiť trávu a zbierať ju do zberného koša
2. kosiť trávu a vyhadzovať ju na zem zo zadnej časti
3. kosiť trávu a vyhadzovať ju bočným vyhadzovacím otvorom (ak je na to uspôsobený)
4. kosiť trávu, posekať ju nadrobno a nechať ju na teréne (mulčovanie, ak je na to stroj uspôsobený).

Použitie špeciálneho príslušenstva, ktoré je určené Výrobcom ako originálna výbava, alebo použitie voliteľného príslušenstva, umožňuje vykonať túto pracovnú činnosť v rôznych prevádzkových režimoch, ktoré sú ilustrované v tomto návode, alebo v pokynoch, ktoré sú dodávané spolu s konkrétnym príslušenstvom.

3.1.2 Nevhodné použitie

Akékoľvek iné použitie, ako je uvedené vyššie, môže byť nebezpečné a môže spôsobiť poranenie osôb a/alebo škody na majetku. Za nevhodné použitie sa považuje (napríklad, ale nielen):
- vozenie iných ľudí, detí alebo zvierat na stroji, pretože by mohli spadnúť a spôsobiť si vážne zranenia alebo ohroziť bezpečnosť jazdy,
- prevážanie sa na stroji,
- používanie stroja na ťahanie alebo tlačenie nákladov,
- uvedenie kosiaceho zariadenia do činnosti na miestach bez trávnatého porastu,
- používanie stroja na zber lístia lebo sutiny,
- používanie stroja na úpravu živých plotov alebo na kosenie netrávnatých porastov,
- používanie stroja viac ako jednou osobou.

DÔLEŽITÁ INF. *Nevhodné použitie stroja bude mať za následok zrušenie záruky a odmietnutie akejkoľvek zodpovednosti zo strany Výrobcu, pričom všetky následky za škody alebo za ublíženie na zdraví samotného užívateľa alebo tretích osôb bude znášať užívateľ.*

3.1.3 Druh užívateľov

Tento stroj je určený na pre spotrebiteľov – neprofesionálnych užívateľov. Je určený pre "domácich majstrov".

DÔLEŽITÁ INF. *Stroj musí byť používaný jediným členom obsluhy.*

3.2 VÝSTRAŽNÉ SYMBOLY

Na stroji sú uvedené rôzne symboly (obr. 2). Ich funkciou je pripomenúť obsluhe chovanie, ktoré je potrebné dodržiavať, aby ho používala s potrebnou pozornosťou a opatrnosťou.
Význam jednotlivých symbolov:

Upozornenie! Pred použitím stroja si prečítajte pokyny.

Varovanie! Nevkladajte nikdy ruky ani nohy do priestoru uloženia kosiaceho zariadenia. Pred akoukoľvek údržbou alebo opravou odpojte konektor zapaľovacej sviečky a prečítajte si príslušné pokyny.

Nebezpečenstvo! TPočas použitia zariadenia udržujte nepovolané osoby mimo jeho pracovného priestoru..

Nebezpečenstvo! Nevkladajte nikdy ruky ani nohy do priestoru uloženia kosiaceho zariadenia.

DÔLEŽITÁ INF. *Poškodené výstražné štítky alebo výstražné štítky, ktoré sa stali nečitateľnými, je potrebné vymeniť. Požiadajte o nové štítky vo vašom autorizovanom servisnom stredisku.*

3.3 IDENTIFIKAČNÝ ŠTÍTOK

Na identifikačnom štítku sú uvedené tieto údaje (obr. 1):

1. Úroveň akustického výkonu
2. Označenie zhody CE
3. Rok výroby
4. Typ kosačky
5. Výrobné číslo
6. Názov a adresa Výrobcu
7. Kód výrobku
8. Menovitý výkon a maximálna rýchlosť činnosti motora
9. Hmotnosť v kg

Identifikačné údaje stroja prepíšte do príslušných polí štítku uvedenom na zadnej strane obalu.

DÔLEŽITÁ INF. *Identifikačné údaje uvedené na identifikačnom štítku výrobku používajte zakaždým, keď sa obrátite na autorizovanú dielňu.*

DÔLEŽITÁ INF. *Príklad vyhlásenia o zhode sa nachádza na poslednej strane návodu.*

3.4 HLAVNÉ ČASTI

Stroj sa skladá z nasledujúcich hlavných častí, ktorým zodpovedajú nasledujúce funkcie (obr.1):

A. **Skriňa**: je to kryt, ktorý zakrýva otáčajúce sa kosiace zariadenie.
B. **Motor**: poskytuje pohyb kosiaceho zariadenia a náhonu kolies (ak je súčasťou).
C. **Kosiace zariadenie**: prvok určený na kosenie trávy.
D. **Vychyľovač bočného vyhadzovania**: slúži ako bezpečnostný ochranný kryt zabraňuje vymrštňovaniu cudzích predmetov, zachytených nožom, ďaleko za stroj.zabraňuje vymrštňovaniu cudzích predmetov, zachytených nožom, ďaleko za stroj.
E. **Vychyľovač zadného vyhadzovania**: okrem zadného vyhadzovania trávy na zem plní aj bezpečnostnú funkciu a to tak, že zabraňuje vymrštňeniu cudzích predmetov, ktoré sa dostanúdo kosiaceho zariadenia,ďaleko za stroj
F. **Ochranný kryt bočného vyhadzovania (ak je súčasťou)**: je bezpečnostná ochrana, zabraňuje vymrštňovaniu cudzích predmetov zachytených kosiacim zariadením ďaleko za stroj.
G. **Vychyľovač bočného vyhadzovania (ak je súčasťou)**: okrem bočného vyhadzovania trávy na zem plní aj bezpečnostnú funkciu a to tak, že zabraňuje vymrštňeniu cudzích predmetov, ktoré sa dostanúdo kosiaceho zariadenia, ďaleko za stroj.

H. **Zberný kôš**: Okrem zberu pokosenej trávy, plní tiež funkciu bezpečnostnú a to tak, že zabraňuje vymršteniu cudzích predmetov, ktoré sa dostanú do kosiaceho zariadenia, ďaleko za stroj.
I. **Rukoväť**: pracovná miesto operátora. Jej dĺžka umožňuje, aby si operátor počas práce vždy udržiaval bezpečný odstup od otáčajúceho sa kosiaceho zariadenia.
J. **Páka brzdy motora/kosiaceho zariadenia**: je páka, ktorá umožňuje spustenie a zastavenie motora a zároveň zapája/odpája kosiace zariadenie.
K. **Páka spustenia náhonu**: páka, ktorá zapína náhon kolies a umožňuje posun stroja.

4. MONTÁŽ

⚠ ***Bezpečnostné pokyny, ktoré je potrebné dodržiavať, sú popísané v kap. 2. Dôsledne dodržujte uvedené pokyny, aby ste sa vyhli vážnym rizikám a nebezpečenstvu.***

Zo skladovacích a prepravných dôvodov nemusí byť stroj kompletne zmontovaný priamo vo výrobnom závode. Pre jeho uvedenie do prevádzky je potrebné rozbaliť jednotlivé časti a zmontovať ich podľa nasledujúcich pokynov.

⚠ ***Vybalenie a dokončenie montáže musí byť vykonané na rovnom, pevnom povrchu, s dostatočným priestorom na manipuláciu so strojom a obalom, vždy s využitím vhodných nástrojov. Nepoužívajte stroj skôr, než vykonáte pokyny oddielu "MONTÁŽ".***

4.1 JEDNOTLIVÉ ČASTI PRE MONTÁŽ

V obale sa nachádzajú časti určené pre montáž.

4.1.1 Rozbalenie

1. Opatrne otvorte obal a venujte pozornosť zabráneniu straty jednotlivých častí.
2. Prečítajte si dokumentáciu, ktorá sa nachádza v škatuli, vrátane tohto návodu.
3. Vyberte zo škatule všetky nenamontované časti.
4. Vyberte stroj zo škatule.
5. Škatuľu a obaly zlikvidujte v súlade s miestnou legislatívou.

4.2 MONTÁŽ KOŠA

Kôš sa dodáva už zložený.
Uistite sa, že súčasti sú zložené správne (obr. 3 A).

4.3 MONTÁŽ RUKOVÄTE

Opatrne otvorte rukoväť v pracovnej polohe (obr. 4 A).

Zasuňte štartovacie lanko do spodnej a hornej vodiacej špirály a dotiahnite maticu (obr. 4 B).

5. OVLÁDACIE PRVKY

5.1 DRŽADLO PRE RUČNÉ SPUSTENIE

Umožní ručné naštartovanie motora (obr. 5 A).

5.2 OVLÁDANIE S ELEKTRICKÝM ŠTARTOVANÍM POMOCOU TLAČIDLA

ENGINE START Umožní elektrické naštartovanie motora (obr. 5 B).

5.3 OVLÁDANIE PLYNU

Slúži na nastavenie otáčok motora (obr. 6 A).
Polohy označené na štítku odpovedajú nasledujúcim nastaveniam:

1. **Plný plyn.** Používa sa vždy počas prevádzky stroja.
2. **Minimálny.** Používa sa počas státia, keď je motor dostatočne zahriaty.
3. **Sýtič zapnutý.** Používa sa pre štartovanie motora za studena.

5.4 OVLÁDANIE MENIČA RÝCHLOSTI

Menič rýchlosti umožňuje nastavenie rýchlosti posúvania (obr. 7 A).
Polohy označené na štítku odpovedajú nasledujúcim nastaveniam:

1. **Maximálna rýchlosť.**
2. **Minimálna rýchlosť.**

DÔLEŽITÁ INF. *Prechod z jednej rýchlosti na druhú musí byť vykonaný pri zapnutom motore a zaradenom náhone.*
Nedotýkajte sa ovládania meniča pri vypnutom motore. Tento úkon by mohol menič poškodiť.

POZNÁMKA *Keď pri ovládaní v polohe «» nedochádza k rozjazdu stroja, stačí presunúť ovládaciu páku do polohy «» a hneď ju zas presunúť späť do polohy «».*

5.5 PÁKA BRZDY MOTORA / KOSIACE ZARIADENIE

Je to páka, ktorá umožňuje spustenie a zastavenie motora a zároveň zapája/odpája kosiace zariadenie (obr. 8 A).

5.6 PÁKA PRE ZARADENIE NÁHONU

Zapína náhon kolies a umožňuje posun stroja.

1. **Náhon zapnutý.** Posun kosačky sa vykonáva stlačením páky smerom k rukoväti (obr. 8 B). Kosačka sa zastaví po uvoľnení páky.

DÔLEŽITÁ INF. *Štartovanie motora musí byť vykonané vždy s vyradeným náhonom.*

DÔLEŽITÁ INF. *Aby sa zabránilo poškodeniu prevodovky, neťahajte stroj dozadu pri zaradenom náhone.*

5.7 NASTAVENIE VÝŠKY KOSENIA

Zvýšením alebo spustením skrine je možné kosiť trávu v rôznej výške kosenia.

⚠ ***Vykonajte uvedený úkon pri zastavenom kosiacom zariadení.***

- **Nastavenie typu "I".**
Výška kosenia sa nastavuje stlačením tlačidla (obr. 9 A) a nadvihnutím alebo spustením skrine pomocou držadla (obr. 9 B), až do požadovanej polohy.

- **Nastavenie typu "II".**
Nastavenie výšky kosenia sa vykonáva pomocou príslušnej páky (obr. 9 C), ktorá nadvihuje alebo spúšťa skriňu podľa požadovanej polohy.

6. POUŽITIE STROJA

⚠ ***Bezpečnostné pokyny, ktoré je potrebné dodržiavať, sú popísané v kap. 2. Dôsledne dodržujte uvedené pokyny, aby ste sa vyhli vážnym rizikám a nebezpečenstvu.***

DÔLEŽITÁ INF. *Pre informácie ohľadom motora a akumulátora (ak sa používa) si preštudujte príslušné príručky.*

6.1 PRÍPRAVNÉ ÚKONY

Pred zahájením pracovnej činnosti je nevyhnutné vykonať niektoré kontrolné a iné úkony pre zaistenie maximálnej bezpečnosti a účinnosti práce.

Kosačku dobre uložte vodorovne na zem.

6.1.1 Doplnenie oleja a benzínu

DÔLEŽITÁ INF. *Stroj je dodávaný bez motorového oleja a paliva.*

Pred použitím stroja skontrolujte prítomnosť paliva a hladinu oleja (odsek 7.2, odsek 7.3). Ohľadom spôsobu a opatrení pri doplňovaní paliva a dolievania oleja si prečítajte uvedené pokyny (viď ods. 7.2, odsek 7.3) a návod k motoru.

6.1.2 Príprava stroja na prácu

POZNÁMKA *Tento stroj umožňuje kosenie trávnikov rôznymi spôsobmi, pred zahájením*

pracovnej činnosti je vhodné pripraviť stroj podľa toho, aký spôsob kosenia chcete použiť.

a. Príprava na kosenie a zber trávy do zberného koša

- **Typ "I"**
  1. Vložte zberný kôš spôsobom znázorneným na obrázku (obr. 10 A). Bočné kolíky zasuňte do bočných vedení v spodnej časti rukoväte (obr. 10 B) a zatlačte kôš dozadu tak, aby ste počuli kliknutie (obr. 10 C).

- **Typ "II"**
  1. Nadvihnite ochranný kryt zadného vyhadzovania (obr. 10 D) a správne pripevnite zberný kôš spôsobom naznačeným na obrázku (obr. 10 E).

b. Príprava na kosenie trávy a jej vyhadzovanie dozadu:

- **Typ "I"**
  1. Odstráňte zberný kôš.
  2. Nadvihnite ochranu zadného vyhadzovania (obr. 11 A) a pripevnite vychyľovač zadného vyhadzovania (obr. 11 C) do príslušných otvorov. Uistite sa, že je stabilný.
  3. Pri modeloch s možnosťou bočného vyhadzovania: uistite sa, že ochranný kryt bočného vyhadzovania (obr. 11 D) je spustený.

Na odstránenie vychyľovača zadného vyhadzovania:
  1. Nadvihnite ochranný kryt zadného vyhadzovania (obr. 11 A):
  2. Vychyľovač zadného vyhadzovania odpojte z otvorov a nadvihnite ho (obr. 11 C).

- **Typ "II"**
  1. Odložte zberný kôš a uistite sa, že ochranný kryt zadného vyhadzovania (obr. 11 A) zostane stabilne spustený.

c. Príprava pre kosenie trávy a jej posekanie nadrobno (funkcia mulčovanie):
  1. Nadvihnite ochranu zadného vyhadzovania (obr. 12 A) a vložte uzáver vychyľovača (obr. 12 B) do výstupného otvoru.
  2. Pri modeloch s možnosťou bočného vyhadzovania: uistite sa, že ochranný kryt bočného vyhadzovania (obr. 11 D) je spustený.

Na odobratie uzáveru vychyľovača:
  1. Nadvihnite ochranný kryt zadného vyhadzovania (obr. 12 A):
  2. Vytiahnite uzáver vychyľovača (obr. 12 B).

d. Príprava na kosenie trávy a jej vyhadzovanie do strany:
  1. Nadvihnite ochranu zadného vyhadzovania (obr. 12 A) a vložte uzáver vychyľovača (obr. 12 B) do výstupného otvoru.
  2. Nadvihnite ochranný kryt bočného vyhadzovania (obr. 13 A):
  3. Zasuňte vychyľovač bočného vyhadzovania (obr. 13 E).
  4. Zatvorte ochranný kryt bočného vyhadzovania (obr. 13 A) tak, aby bol vychyľovač bočného vyhadzovania (obr. 13 E) zaistený.

Na odstránenie vychyľovača bočného vyhadzovania:
  1. Nadvihnite ochranný kryt bočného vyhadzovania (obr. 13 A):
  2. Odpojte vychyľovač bočného vyhadzovania (obr. 13 E).

Na odobratie uzáveru vychyľovača:
  1. Nadvihnite ochranný kryt zadného vyhadzovania (obr. 12 A):
  2. Vytiahnite uzáver vychyľovača (obr. 12 B).

6.1.3 Nastavenie výšky kosenia

Výšku kosenia nastavte podľa pokynov (v ods. 5.7).

6.1.4 Nastavenie výšky rukoväte

Výšku rukoväte je možné nastaviť do 3 rôznych polôh, ktoré sú naznačené na spodnej časti rukoväte (obr. 14 A). Je možné ohnúť rukoväť z pracovnej polohy do zatvorenej polohy.

⚠ ***Vykonajte uvedený úkon pri zastavenom kosiacom zariadení.***

Na zmenu výšky rukoväte stlačte obe páky na stranách rukoväte (obr. 14 B) a podržte ich v tejto polohe. Opatrne posuňte rukoväť do požadovanej výšky a uvoľnite obe páky.

6.2 BEZPEČNOSTNÉ KONTROLY

Vykonajte nasledujúce bezpečnostné kontroly a overte, či výsledky zodpovedajú údajom uvedeným v tabuľkách.

⚠ ***Bezpečnostní kontroly vykonajte pred každým použitím.***

6.2.1 Všeobecné bezpečnostné kontroly

Predmet	Výsledok
Kosiace zariadenie	Nepoškodené a neopotrebované.
Ochranný kryt zadného vyhadzovania, zberný kôš	Celistvé. Žiadne poškodenie. Namontované správne.
Ochranný kryt bočného vyhadzovania, vychyľovač bočného vyhadzovania	Celistvé. Žiadne poškodenie. Namontované správne.

Páka brzdy motora / kosiace zariadenie	Páka sa musí pohybovať voľne, nenásilne a pri uvoľnení sa musí automaticky a rýchlo vrátiť do neutrálnej polohy,
Držadlo a štartovacie lanko.	Lanko musí byť celistvé.
Skrutky na stroji a na kosiacom zariadení	Riadne dotiahnuté (nepovolené)
Zariadenie karburátora a pripojenia.	Žiadny únik.
Okruh oleja.	Žiadny únik. Žiadne poškodenie.
Konektor sviečky	Pripojený k tej istej sviečke.
Skúšobné riadenie.	Žiadna poruchová vibrácia. Žiadny neobvyklý zvuk

6.2.2 Funkčná skúška stroja

Úkon	Výsledok
Spustite stroj (ods. 6.3)	Kosiace zariadenie sa musí pohybovať.
Stlačte páku náhonu	Otáčanie kolies realizuje pohyb stroja dopredu.
Uvoľnite páku náhonu	Kolesá sa zastavia a stroj sa prestane pohybovať.
Uvoľnite páku brzdy motora / kosiaceho zariadenia	Motor sa musí vypnúť a kosiace zariadenie sa musí zastaviť do niekoľkých sekúnd.

Ak sa ktorýkoľvek z výsledkov odlišuje od informácií uvedených v tabuľkách, nepoužívajte stroj! Obráťte sa na servisné stredisko z dôvodu vykonania potrebných kontrol a opráv.

6.3 ŠTARTOVANIE

POZNÁMKA *Kosačku uvádzajte do činnosti na rovnej ploche, bez prekážok alebo vysokej trávy.*

6.3.1 Modely s manuálnym štartovacím držadlom

1. **Pri studenom štarte**: akcelerátor posuňte do zapnutej polohy "Choke" (sýtič) (obr. 6.A) (ak sa používa).
2. Potiahnite páku brzdy motora/kosiaceho zariadenia smerom k rukoväti (obr. 15.A).

POZNÁMKA *Páka brzdy motora/kosiaceho zariadenia musí zostať zatiahnutá, aby nedošlo k zastaveniu motora.*

3. Chyťte držadlo na ručné spustenie a spustite silným potiahnutím štartovacieho lanka (obr 15.B).
4. Po zapnutí uveďte akcelerátor do polohy plného výkonu (ak sa používa).

POZNÁMKA *Použitie ovládacieho prvku "Choke" (sýtiča) pri už teplom motore môže spôsobiť zanesenie sviečky a nepravidelný chod.*

6.3.2 Modely s ovládaním s elektrickým štartovaním pomocou tlačidla

1. Vložte dodaný akumulátor na príslušného miesto na motore (obr. 16.A). (postupujte podľa pokynov uvedených v návode k motoru.)
2. Úplne zasuňte bezpečnostný kľúč (ak sa používa) (obr. 16.B).
3. Potiahnite páku brzdy motora/kosiaceho zariadenia smerom k rukoväti (obr. 15.A).

POZNÁMKA *Páka brzdy motora/kosiaceho zariadenia musí zostať zatiahnutá, aby nedošlo k zastaveniu motora.*

4. Stlačte tlačidlo štart a držte ho stlačené až do zapnutia motora. (obr. 16.D).

6.4 PRACOVNÁ ČINNOSŤ

DÔLEŽITÁ INF. *Počas práce dodržujte bezpečnostnú vzdialenosť od otáčajúceho sa kosiaceho zariadenia, vymedzenú dĺžkou rukoväte.*

6.4.1 Kosenie trávy

1. Začnite sa posúvať a kosiť trávnatú oblasť.
2. Prispôsobte rýchlosť pohybu a výšku kosenia (odsek 5.7) stavu trávnika (výška, hustota, vlhkosť trávy) a množstvu kosenej trávy.

V prípade mulčovania alebo vyhadzovania trávy dozadu: neodstraňujte príliš veľké množstvo trávy naraz. Nikdy nekoste viac ako jednu tretinu celkovej výšky trávy pri jednom prejazde (obr. 17).

3. Vzhľad trávnika sa vylepší, ak bude pri každom prechode kosený na rovnakú výšku a striedavo v dvoch smeroch (obr. 18).

V prípade bočného vyhadzovania: Odporúča kosiť takým smerom, aby posekaná tráva nebola vyhadzovaná na časť trávnika, ktorú ešte len budete kosiť.

6.4.2 Rady na udržanie pekného vzhľadu trávnika

Každý druh trávy sa vyznačuje inými vlastnosťami, a preto je potrebné starať sa o trávnik rôznymi spôsobmi, vždy si prečítajte pokyny uvedené v baleniach osív, týkajúce sa výšky kosenia vzhľadom k podmienkam rastu v danej oblasti.
Je potrebné mať neustále na pamäti, že väčšia časť trávy sa skladá zo stebla a jedného alebo viacerých listov. Pri úplnom odseknutí listov dôjde k poškodeniu trávnika a obnovenie rastu bude oveľa náročnejšie.
Vo všeobecnosti platia nasledujúce pokyny:

- Príliš nízke kosenie spôsobuje vytrhávanie a preriedenie trávnatého porastu, charakteristické "škvrnitým" vzhľadom,
- v lete musí byť kosenie vyššie, aby sa zabránilo vysušeniu terénu,
- nekoste mokrú trávu, mohlo by to spôsobiť zníženie účinnosti následkom zachytávania trávy na rotačnom zariadení a vytrhávania trávnatého porastu,

• v prípade príliš vysokej trávy je vhodné najprv kosiť s maximálnou dovolenou výškou stroja a potom kosiť až po dvoch alebo troch dňoch.

6.4.3 Vyprázdnenie zberného koša

Keď je zberný kôš (obr. 1 H) naplnený príliš, účinnosť zberu trávy klesá a hlučnosť kosačky sa zvyšuje.

V prípade zberného koša so zariadením na signalizáciu jeho naplnenia:

1. zdvihnutý (a) = prázdny
2. klesnutý (b) = plný

Počas pracovnej činnosti s pohybujúcim sa kosiacim zariadením signalizátor zostane zdvihnutý, až kým je kôšschopný prijímať pokosenú trávu, keď signalizátor klesne dole, znamená to, že kôš je plný a je potrebné ho vyprázdniť.

Na zloženie a vyprázdnenie zberného koša:
– Uvoľnite páku brzdy motora/kosiaceho zariadenia a počkajte na zastavenie kosiaceho zariadenia (ods. 6.5);

• Len s košom typu "II":
– Nadvihnite ochranný kryt zadného vyhadzovania (obr. 10 D):

– Uchopte rukoväť a zložte zberný kôš tak, že ho budete držať vo vzpriamenej polohe..

6.5 ZASTAVENIE

Pre zastavenie stroja:
1. Uvoľnite páku brzdy motora / kosiaceho zariadenia (obr. 19 A).
2. počkajte na zastavenie kosiaceho zariadenia.

⚠ Ihneď po vypnutí motor môže byť horúci. Nedotýkajte sa výfuku alebo okolitých častí. Hrozí nebezpečenstvo popálenia.

Zastavte stroj:
– počas presunov medzi jednotlivými pracovnými priestormi,
– pri prechode cez oblasti bez trávy,
– vždy, keď je potrebné prekonať prekážku,
– pred nastavovaním výšky kosenia.
– pri každom odložení alebo spätnom nasadení zberného koša,
– pri každom odložení alebo spätnom nasadení vychyľovača zadného vyhadzovania (ak sa používa).
– pri každom odložení alebo spätnom nasadení vychyľovača bočného vyhadzovania (ak sa používa).

6.6 PO POUŽITÍ

1. Zastavte stroj (ods. 6.5).
2. Pred umiestnením stroja v akomkoľvek prostredí nechajte vychladnúť motor.
3. Vyčistite ho (ods. 7.4).
4. Skontrolujte, či žiadne súčasti nie sú uvoľnené alebo poškodené. Ak je to potrebné, vymeňte poškodené súčasti a utiahnite uvoľnené skrutky a čapy.

DÔLEŽITÁ INF. *Pri modeloch s elektrickým tlačidlovým ovládaním štartu vyberte kľúč (ak sa používa) alebo akumulátor zakaždým, keď nechávate stroj bez použitia alebo dohľadu.*

7. RIADNA ÚDRŽBA

7.1 VŠEOBECNÉ INFORMÁCIE

⚠ Bezpečnostné pokyny, ktoré je potrebné dodržiavať, sú popísané v kap. 2. Dôsledne dodržujte uvedené pokyny, aby ste sa vyhli vážnym rizikám a nebezpečenstvu.

⚠ Pred vykonaním akejkoľvek kontroly, čistenia alebo údržby/nastavenia na stroji:
- ***Vypnite motor.***
- ***uistite sa, že všetky pohybujúce sa súčasti sú úplne zastavené,***
- ***počkajte na dostatočné ochladenie motora,***
- ***odpojte kryt zapaľovacej sviečky,***
- ***prečítajte si príslušný návod.***
- ***Používajte vhodný odev, pracovné rukavice a ochranné okuliare.***

- Intervaly údržby a jednotlivé úkony sú zhrnuté v tabuľke "Tabuľka údržby". Informácie v tabuľke majú pomôcť zachovať účinnosť a bezpečnostnú úroveň vášho stroja. Sú v nej zhrnuté základné úkony s uvedením intervalu, s ktorým má byť každý z nich vykonaný. Vykonajte príslušný úkon podľa toho, ktorý z dvoch termínov ne vykonanie údržby nastane ako prvý.
- Použitie neoriginálnych a/alebo nesprávne namontovaných náhradných dielov a príslušenstva by mohlo mať negatívne dopady na činnosť a na bezpečnosť stroja. Výrobca odmieta akúkoľvek zodpovednosť v prípade ublíženia na zdraví osôb, nehôd a škôd na majetku, spôsobených uvedenými výrobkami.
- Originálne náhradné diely sú dodávané dielňami servisnej služby a autorizovanými predajcami.

DÔLEŽITÁ INF. *Všetky úkony údržby a nastavovania, ktoré ie sú popísané v tomto návode, musia byť vykonané vašim Predajcom alebo Špecializovaným strediskom.*

7.2 DOPLNENIE PALIVA

Na doplnenie paliva:
1. Odskrutkujte uzáver palivovej nádrže a vyberte ho .
2. Vložte lievik.
3. Doplňte palivo a vyberte lievik.
4. Po doplnení paliva riadne zaskrutkujte uzáver palivovej nádrže a utrite vyliaty benzín.

POZNÁMKA *Nenapĺňujte palivovú nádrž až po okraj.*

DÔLEŽITÁ INF. *Zabráňte rozliatiu benzínu na plastové súčasti motora alebo stroja s cieľom zabrániť ich poškodeniu, a v prípade, že k tomu dôjde, okamžite očistite*

každú stopu po rozliatom benzíne. Záruka sa nevzťahuje na poškodenie plastových častí spôsobené benzínom.

POZNÁMKA *Palivo sa kazí a nesmie zostať v nádrži po dobu dlhšiu ako 30 dní. Pred dlhodobým uskladnením doplňte také množstvo paliva do nádrže, ktoré bude dostatočné na dokončenie posledného použitia (kap. 9).*

7.3 KONTROLA / DOPLNENIE MOTOROVÉHO OLEJA

Na zabezpečenie správnej činnosti a dlhej životnosti stroja je dobrým zvykom pravidelne meniť olej motora podľa intervalov uvedených v Návode k samotnému motoru. Olej môže byť vypustený buď v špecializovanom stredisku, alebo je možné ho odsať z plniaceho ústia pomocou injekčnej striekačky, pričom je potrebné zopakovať celý postup niekoľkokrát, aby ste úplne vyprázdnili ochranný kryt.
Pred opätovným použitím stroja sa uistite, že ste olej doplnili po stanovenú úroveň.

7.3.1 Kontrola / doplnenie

Postup:
- Pre kontrolu postavte stroj na rovnú plochu.
- Vyčistite okolie tyčky. Odskrutkujte ju a vytiahnite. Očistite tyčku.
- Tyčku zasuňte úplne do svojej polohy bez toho, aby ste ju zaskrutkovali.
- Opätovne vyberte tyčku. Skontrolujte hladinu oleja.
- Dolejte olej, ak hladina je pod značkou "MAX" .

⚠ ***Pri doplnení neprelievajte, môže to spôsobiť prehriate motora. Ak hladina prekročí úroveň "MAX", odčerpajte, kým nedosiahnete správnu úroveň.***

7.4 ČISTENIE

Po každom použití stroj vyčistite podľa nasledujúcich pokynov.

7.4.1 Čistenie stroja

- Po každom kosení dôkladne umyte stroj vodou; odstráňte zvyšky trávy a bahna zachytené vo vnútri skrine, aby neuschli, pretože by to mohlo sťažiť prípadné následné štartovanie.

V prípade bočného vyhadzovania alebo zadného: Ak je namontovaný vychyľovač vyhadzovania, je potrebné ho odstrániť.

- Pri modeloch s nalakovanou vnútornou časťou skrine môže dôjsť po určitom čase k odlúpeniu laku následkom abrazívneho účinku pokosenej trávy. V takom prípade bezprostredne obnovte náter použitím antikoróznej farby, aby ste zabránili tvorbe korózie, ktorá by mohla poškodiť kov.
- Zakaždým sa uistite, že nasávacie otvory sú voľné a nie sú upchaté sutinou.
- Pri čistení skrine nepoužívajte agresívne kvapaliny.
- Aby ste znížili riziko požiaru, odstráňte z kosačky a osobitne z motora zvyšky trávy, listov alebo nadmerného mazacieho tuku.
- V prípade zásahu do spodnej časti, nakloňte stroj výhradne na stranu vyznačenú v návode na použitie motora, pričom dodržujte príslušné pokyny. Pred vykonaním akéhokoľvek zásahu sa presvedčte, či je stroj stabilný. Pri modeloch s bočným vyhadzovaním je potrebné odmontovať vyhadzovací vychyľovač (ak je namontovaný - pozri 6.1.2 d).

7.4.2 Umytie zvnútra

Odoberte zberný kôš,
1. Pripojte hadicu s vodou k príslušnej prípojke (obr. 20.A),
2. Nastavte výšku kosenia do najnižšej polohy,
3. Vždy sa postavte za rukoväť kosačky,
4. Zapnite motor.

7.4.3 Čistenie koša

1. Vyprázdnite zberný kôš,
2. zatraste ním, aby vypadli zvyšky trávy a zeminy,
3. umyte ho, osušte a uložte tak, aby rýchlo vyschol.

7.5 FIXAČNÉ SKRUTKY A MATICE

Zachovajte stav skrutiek a matíc dotiahnutý, aby ste mohli byť stále istí bezpečnou činnosťou stroja.

7.6 AKUMULÁTOR

Akumulátor sa dodáva pri modeloch s tlačidlovým elektrickým ovládaním štartu. Pre ďalšie informácie týkajúce sa umiestnenia, nabíjania, skladovania a údržby akumulátora si preštudujte pokyny uvedené v príručke k motoru.

8. MIMORIADNA ÚDRŽBA

8.1 KOSIACE ZARIADENIE

Zle nabrúsené kosiace zariadenie vytrháva trávu, a tým spôsobuje zažltnutie trávnika.

⚠ ***Nedotýkajte sa kosiaceho zariadenia, dokým stroj nie je vypnutý a kosiace zariadenie nie je úplne zastavené.***

⚠ ***Všetky úkony, týkajúce sa kosiacich zariadení (demontáž, ostrenie, vyváženie, opravu, spätná montáž a/alebo výmena) predstavujú veľmi náročné práce, ktoré vyžadujú špecifické znalosti a použitie vhodného náradia, z bezpečnostných dôvodov je preto potrebné, aby boli vždy vykonané v špecializovanom stredisku.***

⚠ ***Kosiace zariadenie, ktoré je poškodené, pokrútené alebo opotrebované, vymeňte vždy aj so skrutkami, aby bola zachovaná rovnováha.***

DÔLEŽITÁ INF. *Vždy používajte originálne kosiace zariadenia, na ktorých je uvedený kód uvedený aj v tabuľke technických údajov.*

Vzhľadom na vývoj výrobku sa môže stať, že kosiace zariadenia uvedené v tabuľke technických údajov budú časom nahradené iným, s obdobnými parametrami, mierou bezpečnosti a s možnosťou zameniteľnosti.

8.2 NASTAVENIE LANKA MENIČA RÝCHLOSTI

Toto nastavenie je potrebné v prípade, ak má páka (obr. 21 A) tendenciu nezostať v polohe « ».

DÔLEŽITÁ INF. *Nastavenie musí byť vykonané pri vypnutom motore.*

S pákou (obr. 21 A) v polohe « » otáčajte nastavovacou skrutkou (obr. 21 B) lanka v smere vyznačenom šípkou len v takom rozsahu, aký je potrebný pre udržanie páky v určenej polohe.

9. SKLADOVANIE

Keď sa chystáte stroj uskladniť:

1. Palivovú nádrž vyprázdňujte vonku a pri vychladnutom motore.
2. Naštartujte motor a nechajte ho v chode na voľnobežných otáčkach až do jeho zastavenia, aby spotreboval všetko palivo, ktoré zostalo v karburátore.
3. Nechajte motor vychladnúť.
4. Odpojte kryt zapaľovacej sviečky (obr. 22).
5. Dôkladne vyčistite stroj.
6. Skontrolujte, či stroj nie je poškodený. V prípade potreby sa obráťte na autorizované servisné stredisko.
7. Stroj skladujte:
   – v suchom prostredí;
   – chránený pred poveternostnými vplyvmi;
   – môžete ho zakryť látkou.
   – na mieste, ktoré nie je prístupné deťom.
   – Pred uskladnením stroja sa uistite, že ste odložili kľúče alebo náradie použité pri údržbe.

Pri opätovnom uvedení stroja do činnosti ho pripravte spôsobom popísaným v kapitole "6. Použitie stroja".

10. MANIPULÁCIA A PREPRAVA

Pri každej manipulácii so strojom, pri jeho dvíhaní, preprave alebo nakláňaní je potrebné:

- Vypnite motor.
- uistite sa, že všetky pohybujúce sa súčasti sú úplne zastavené,
- Použite hrubé pracovné rukavice.
- Uchopte stroj v miestach, ktoré umožňujú bezpečné uchopenie a mať pritom na pamäti jeho hmotnosť a jej rozloženie.
- Zainteresujte potrebné množstvo osôb, odpovedajúce hmotnosti stroja a vlastnostiam dopravného prostriedku alebo miesta, na ktorom dochádza k jeho umiestneniu alebo dvíhaniu.
- Uistite sa, že pri pohybe stroja nespôsobujete škody ani zranenia.

Počas prepravy:

- náležite zaistite stroj lanami alebo reťazami.
- umiestnite stroj tak, aby nepredstavoval pre nikoho nebezpečenstvo,

11. SERVISNÁ SLUŽBA A OPRAVY

Tento návod poskytuje všetky pokyny, potrebné pre obsluhu stroja a pre správnu základnú údržbu, ktorú môže vykonávať užívateľ. Všetky úkony údržby a nastavovania, ktoré nie sú popísané v tomto návode, musia byť vykonávané vaším Predajcom alebo Špecializovaným strediskom, ktoré disponuje potrebnými znalosťami a vybavením, potrebným na správne vykonanie uvedených úkonov, pri dodržaní pôvodnej bezpečnostnej úrovne stroja. Úkony vykonávané v neautorizovaných dielňach alebo úkony vykonávané nekvalifikovaným personálom budú mať za následok ukončenie platnosti Záruky a zrušenie akejkoľvek povinnosti alebo zodpovednosti Výrobcu.

- Opravy a údržbu v záruke môžu vykonávať len autorizované servisné dielne.
- Autorizované servisné dielne používajú výhradne originálne náhradné diely. Originálne náhradné diely a príslušenstvo boli vyvinuté špecificky pre dané stroje.
- Nie sú povolené neoriginálne náhradné diely a príslušenstvo. Použitie neoriginálnych náhradných dielov a príslušenstva ohrozuje bezpečnosť stroja a zbavuje výrobcu akejkoľvek povinnosti alebo zodpovednosti.
- Odporúča sa zveriť stroj raz ročne autorizovanej servisnej dielni kvôli vykonaniu údržby, servisu a kontroly bezpečnostných zariadení.

12. ZÁRUČNÉ PODMIENKY

Záruka sa vzťahuje na všetky chyby materiálu a na výrobné chyby. Používateľ bude musieť pozorne sledovať všetky pokyny dodané v priloženej dokumentácii.
Záruka sa nevzťahuje na škody spôsobené:

- Chýbajúcim zoznámením so sprievodnou dokumentáciou.
- Nepozornosťou.
- Nevhodným alebo nedovoleným použitím a montážou.
- Použitím neoriginálnych náhradných dielov.
- Použitím príslušenstva, ktoré nebolo dodané alebo schválené výrobcom.

Táto záruka sa nevzťahuje na:

- Bežné opotrebovanie spotrebných materiálov ako sú prevodové remene, tyčové vrtáky, svetlomety, kolesá, poistné skrutky a drôty.
- Bežné opotrebovanie.
- Motory. Vzťahuje sa na ne záruka výrobcu motora v uvedenom rozsahu a za uvedených podmienok.

Kupujúci je chránený vlastnými národnými zákonmi. Práva kupujúceho vyplývajúce z vlastných národných zákonov nie sú nijak obmedzené touto zárukou.

13. TABUĽKA ÚDRŽBY

Políčka vedľa vám umožnia zaznamenať si dátum alebo počet hodín činnosti po vykonaní daného úkonu.

Úkon	Interval (v hodinách prevádzky)	Vykonanie úkonu (Dátum a čas)					Note
STROJ							
Bezpečnostné kontroly / Overenie funkčnosti ovládacích prvkov	Pred každým použitím						ods. 6.2
Kontrola ochranného krytu zadného/ bočného vyhadzovania Kontrola zberného koša, vychyľovača bočného vyhadzovania.	Pred každým použitím						ods. 6.1.2
Celkové vyčistenie a kontrola	Po každom použití						ods. 7.3
Kontrola možného poškodenia stroja. V prípade potreby sa obráťte na autorizované servisné stredisko.	Po každom použití						-
Kontrola všetkých upevnení	Po každom použití						ods. 7.4
Nastavenie lanka meniča rýchlosti	**						ods. 8.2
Kontrola upevnenia a opotrebovania kosiacich zariadení	Pred každým použitím						ods. 8.1
Výmena kosiaceho zariadenia	-						ods. 8.1 ***
MOTOR							
Kontrola/obnovenie hladiny paliva	Pred každým použitím						ods. 7.2 *
Kontrola / doplnenie motorového oleja	Pred každým použitím						ods. 7.3 *
Kontrola a vyčistenie vzduchového filtra	*						*
Kontrola a vyčistenie kontaktov sviečky	*						*
Výmena sviečky	*						*
Nabitie akumulátora	*						ods. 7.6 *

* Preštudujte si príručku k motoru.
** Tento úkon je potrebné vykonať pri prvých náznakoch nesprávneho fungovania
*** Úkon, ktorý musí byť vykonaný vašim Predajcom alebo Špecializovaným strediskom

14. IDENTIFIKÁCIA PORÚCH

PROBLÉM	PRAVDEPODOBNÁ PRÍČINA	RIEŠENIE
1. Motor sa nedá naštartovať, alebo ho nie je možné udržať v chode	Nesprávny postup pri štartovaní.	Riaďte sa pokynmi (viď kap. 6.3)
	Chýba olej alebo benzín v motore	Skontrolujte hladiny oleja a benzínu
	Znečistená zapaľovacia sviečka alebo nesprávna vzdialenosť medzi elektródami	Skontrolujte sviečku (preštudujte si príručku k motoru).
	Upchatý vzduchový filter	Vyčistite a/alebo vymeňte filter (preštudujte si príručku k motoru).
	Problémy s karburáciou	Obráťte sa na autorizované servisné stredisko.
	Z kosačky nebol na konci uplynulej sezóny vyprázdnený benzín. Plavák sa mohol zaseknúť.	Preštudujte si príručku k motoru a obráťte sa na autorizované servisné stredisko.

PROBLÉM	PRAVDEPODOBNÁ PRÍČINA	RIEŠENIE
2. Činnosť motora je nepravidelná, nemá dostatočný výkon pri zaťažení, alebo počas činnosti zastane.	Upchatý vzduchový filter	Vyčistite a/alebo vymeňte filter (preštudujte si príručku k motoru).
	Znečistená zapaľovacia sviečka alebo nesprávna vzdialenosť medzi elektródami	Skontrolujte sviečku (preštudujte si príručku k motoru).
	Problémy s karbura ciou	Obráťte sa na autorizované servisné stredisko.
3. Zahltenie motora	Držadlo na ručné spustenie bolo opakovane aktivované pri zapnutom sýtiči.	Preštudujte si príručku k motoru.
	Držadlo na ručné spustenie bolo opakovane aktivované pri odpojenom kryte zapaľovacej sviečky.	Nasaďte kryt zapaľovacej sviečky a pokúste sa naštartovať motor. (Preštudujte si príručku k motoru)
4. Posekaná tráva už nie je zachytávaná do zberného koša	Kosiace zariadenie narazilo na cudzie teleso a utrpelo úder	Zastavte motor a odpojte kryt zapaľovacej sviečky. Skontrolujte, či nie je poškodený, a Kontaktujte servisné stredisko a požiadajte o prípadnú výmenu kosiaceho zariadenia (ods. 8.1)
	Vnútro skrine je znečistené	Vyčistite vnútro skrine kvôli ľahšiemu odvádzaniu trávy smerom do zberného koša (ods. 7.3.1)
5. Nerovnomerné kosenie trávy	Kosiace zariadenie nie je v dobrom stave.	Kontaktujte servisné stredisko a požiadajte o naostrenie alebo výmenu kosiaceho zariadenia
6. Nadmerný hluk a/ alebo vibrácie počas pracovnej činnosti	Poškodené alebo povolené súčasti. Kolík na kosiacom zariadení sa vysunul von.	Zastavte stroj a odpojte kábel sviečky (obr. 22). Skontrolujte, či nie je poškodený. Skontrolujte, či niektoré súčasti nie sú uvoľnené a podľa potreby ich dotiahnite. Nechajte stroj skontrolovať, opraviť, príp. dajte vymeniť poškodené časti v autorizovanom servisnom stredisku.
	Kosiace zariadenie nie je dostatočne upevnené alebo je poškodené	Zastavte motor a odpojte kryt zapaľovacej sviečky. Kontaktujte servisné stredisko a požiadajte o kontrolu výmenu alebo opravu (ods. 8.1)

Ak problémy pretrvávajú aj po vykonaní vyššie uvedených úkonov, obráťte sa na vášho Predajcu.

15. VOLITEĽNÉ PRÍSLUŠENSTVO

15.1 SÚPRAVA PRE "MULČOVANIE"

Jemne rozdrví pokosenú trávu a nechá ju na trávniku, ako alternatívu k zberu do zberného koša (ak je súčasťou) (obr. 23).

SL

POZOR!: PREDEN UPORABITE STROJ, PAZLJIVO PREBERITE PRIROČNIK Z NAVODILI. Shranite jih, da jih boste lahko uporabili v prihodnosti.

KAZALO

1. SPLOŠNE INFORMACIJE 1
2. VARNOSTNE NORME 1
   2.1 Urjenje 1
   2.2 Začetna opravila 2
   2.3 Med uporabo 2
   2.4 Vzdrževanje, shranjevanje in transport 3
   2.5 Varovanje okolja 3
3. POZNAVANJE STROJA 3
   3.1 Opis stroja in njegova predvidena uporaba 3
   3.2 Varnostni opozorilni znaki 4
   3.3 Identifikacijska etiketa 4
   3.4 Glavni sestavni deli 4
4. MONTAŽA 4
   4.1 Komponente za montažo 5
   4.2 Montaža košare 5
   4.3 Montaža držaja 5
5. KOMANDE ZA UPRAVLJANJE 5
   5.1 Ročaj za ročni zagon 5
   5.2 Komanda za električni zagon na gumb 5
   5.3 Komanda pospeševalnika 5
   5.4 Komanda za spreminjanje hitrosti 5
   5.5 Zavorni vzvod motorja/rezalne naprave 5
   5.6 Vzvod za vklop pogona koles 5
   5.7 Nastavitev višine košnje 5
6. UPORABA STROJA 6
   6.1 Začetna opravila 6
   6.2 Varnostni pregledi 7
   6.3 Zagon 7
   6.4 Delo 7
   6.5 Zaustavitev 8
   6.6 Po uporabi 8
7. REDNO VZDRŽEVANJE 8
   7.1 Splošne informacije 8
   7.2 Točenje goriva 9
   7.3 Pregled / dodajanje motornega olja 9
   7.4 Čiščenje 9
   7.5 Pritrdilne matice in vijaki 9
   7.6 Akumulator 9
8. IZREDNO VZDRŽEVANJE 9
   8.1 Rezalna naprava 9
   8.2 Regulacija kabla variatorja 10
9. SHRANJEVANJE 10
10. PREMIKANJE IN TRANSPORT 10
11. SERVIS IN POPRAVILA 10
12. OBSEG GARANCIJE 10
13. TABELA VZDRŽEVANJA 11
14. PREPOZNAVANJE MOTENJ 11
15. DODATNA OPREMA PO NAROČILU 12
   15.1 Komplet za mulčenje 12

1. SPLOŠNE INFORMACIJE

1.1 KAKO BEREMO PRIROČNIK

Nekateri odstavki v priročniku vsebujejo informacije, ki so posebno pomembne za varnost ali za delovanje naprave; ti odstavki so označeni na poseben način po naslednjem kriteriju:

OPOMBA *ali* **POMEMBNO** *Navaja podrobnosti ali dodatna pojasnila k že omenjenim, da ne bi poškodovali stroja ali naredili druge škode.*

Znak ⚠ opozarja na nevarnost. Nespoštovanje opozorila lahko povzroči poškodbe upravljavca ali tretjih oseb in/ali škodo na stvareh.

Odstavki, obkroženi z okvirom iz sivih pik, navajajo opcijske karakteristike, ki niso skupne vsem modelom, ki jih opisuje ta priročnik. Preverite, ali je določena karakteristika prisotna v vašem modelu.

Napotki, kot so "sprednji", "zadnji", "desni" in "levi", je treba razumeti glede na položaj upravljavca pri delu.

1.2 NAPOTKI

1.2.1 Slike

Slike v tem priročniku z navodili so označene s številkami 1, 2, 3 itd.
Na slikah prikazane komponente so označene s črkami A, B, C itd.
Napotek na komponento C na sliki 2 je podan na naslednji način: "Glej sliko 2.C" ali preprosto "(slika 2.C)".
Slike so ponazorilne. Dejanski deli so lahko nekoliko drugačni od tistih na slikah.

1.2.2 Naslovi

Priročnik je razčlenjen na poglavja in odstavke.
Naslov odstavka "2.1 Urjenje" je podnaslov naslova "2. Varnostne norme". Napotki na naslove in odstavke so označeni z okrajšavama pogl. oziroma odst. in ustrezno številko. Na primer: "pogl. 2" ali "odst. 2.1".

2. VARNOSTNE NORME

2.1 URJENJE

⚠ ***Seznanite se s komandami in s pravilno uporabo stroja. Naučite se hitro zaustaviti motor. Zaradi nespoštovanja opozoril in navodil lahko pride do požara in/ali hudih poškodb.***

- Nikoli ne pustite, da stroj uporabljajo otroci ali druge osebe, ki niso dovolj seznanjene z navodili. Lokalni zakoni lahko določajo spodnjo mejo starosti za uporabnike.
- Če je uporabnik utrujen, se slabo počuti ali je pod vplivom zdravil, drog, alkohola ali substanc, ki bi lahko zmanjšale njegovo sposobnost refleksov ali pozornost, stroja ne sme uporabljati.
- Ne prevažajte otrok ali drugih potnikov.
- Ne pozabite, da je delavec oziroma uporabnik odgovoren za nesreče in nepredvidljive nevšečnosti, ki se lahko pripetijo drugim osebam ali njihovi lastnini. Uporabnik mora oceniti morebitna tveganja na terenu, kjer namerava delati, in poskrbeti za svojo varnost in varnost drugih, predvsem na nagnjenih, neravnih, spolzkih ali nestabilnih terenih.
- V primeru, da želite prodati ali posoditi stroj, se prepričajte, da bo uporabnik pregledal navodila za uporabo, ki se nahajajo v tem priročniku.

2.2 ZAČETNA OPRAVILA

Osebna varnostna oprema (OVO)
- Nadenite si primerna oblačila, močne delovne čevlje, ki varujejo pred drsenjem, in dolge hlače. Ne zaganjajte stroja bosi ali z odprtimi sandali. Nosite zaščitne glušnike.
- Ne nosite šalov, halj, verižic, zapestnic, oblačil z ohlapnimi deli, trakovi ali kravatami in drugih visečih ali širokih oblačil ali dodatkov, ki bi se lahko zapletli v stroj ali v predmete in materiale, prisotne na delovnem mestu.
- Dolge lase primerno spnite.

Delovno območje / Stroj
- Dobro preglejte celotno delovno območje in odstranite vse, kar bi stroj lahko izmetal ali bi lahko poškodovalo rezalno napravo/vrteče dele (kamenje, veje, žice, kosti itd.).

Zgorevalni motor: gorivo

⚠ **NEVARNOST**! Gorivo je zelo vnetljivo.
- Gorivo shranjujte v homologiranih posodah, ki so namenjena tovrstni uporabi, na varnih mestih, stran od virov toplote ali odprtih plamenov.
- Na posodah ne sme biti ostankov trave, listja ali odvečne maščobe.
- Posod ne puščajte na otrokom dostopnih mestih.
- Ne kadite med polnjenjem ali dolivanjem goriva in sploh vselej, ko imate opraviti z gorivom.
- Gorivo dolivajte s pomočjo lijaka in samo na prostem.
- Ne vdihavajte hlapov goriva.
- Ne dolivajte goriva in ne snemajte pokrova rezervoarja, ko motor deluje ali je še vroč.
- Počasi odprite zamašek rezervoarja, da se notranji pritisk postopoma zmanjša.
- Ne približujte plamenov k odprtini rezervoarja, da bi preverili vsebino.
- Če se gorivo razlije, ne zaganjajte motorja, ampak stroj odstranite z območja, kjer je bilo gorivo razlito, dokler gorivo ne izhlapi in se hlapi goriva ne razkadijo; na ta način preprečite možnost požara.
- Takoj očistite vsako sled goriva s stroja ali s tal.
- Po polnjenju je treba zamašek rezervoarja in zamašek posode za gorivo vselej namestiti na njuno mesto in ju dobro priviti.
- Ne zaganjajte stroja na kraju, kjer ste dolivali gorivo; motor zaženite vsaj 3 metre stran od mesta, kjer ste dolivali gorivo.
- Pazite, da gorivo ne pride v stik z oblačili; če do tega vseeno pride, se preoblecite in šele nato ponovno zaženite motor.

2.3 MED UPORABO

Delovno območje
- Motorja ne zaganjajte v zaprtih prostorih, kjer se lahko nakopičijo nevarni dimi z dušikovim monoksidom. Zaganjanje je treba opraviti na prostem ali v dobro zračenem prostoru. Vselej se zavedajte, da so izpušni plini strupeni.
- Med zaganjanjem stroja dušilca oziroma izpušnih plinov ne usmerjajte v vnetljive materiale.
- Stroja ne uporabljajte v prostorih z nevarnostjo eksplozije in v prostorih, kjer so prisotni vnetljive tekočine, plini ali prah. Električni kontakti in mehanska drgnjenja lahko povzročajo iskre, ki lahko vžgejo prah ali pare.
- Stroj upravljajte samo pri dnevni svetlobi ali pod dobro umetno svetlobo in ob dobri vidljivosti.
- Z delovnega območja oddaljite druge osebe, otroke in živali. Otroci morajo biti nadzorovani s strani še ene odrasle osebe.
- Ne delajte, ko je trava mokra, ko dežuje in ko obstaja nevarnost za nevihte, zlasti če je verjetno, da se pojavijo strele.
- Bodite posebno pozorni na nepravilnosti terena (izbokline, vbokline), nagibe, skrite nevarnosti in na morebitno prisotnost ovir, ki bi lahko zmanjšale vidljivost.
- Zelo pozorni bodite v bližini strmin, jarkov ali nasipov. Če eno izmed koles prekorači rob ali če rob popusti, se stroj lahko prevrne.
- Na nagnjenih terenih delajte prečno, nikoli v smeri navzgor/navzdol; zelo pazite pri menjavi smeri, prepričajte se, da stojite stabilno in da kolesa ne naletijo na ovire (kamenje, veje, korenine itd.), saj bi to lahko povzročilo bočni zdrs ali izgubo nadzora nad strojem.
- Pazite na promet, kadar stroj uporabljate blizu ceste.

Ravnanje
- Bodite posebno pozorni pri vzvratni vožnji ali pomikanju v smeri nazaj. Pred in med vzvratnim pomikanjem opazujte, kaj je za vami, da se prepričate o odsotnosti ovir.
- Nikoli ne tecite, temveč hodite.
- Ne pustite se vleči od kosilnice.
- Roke in stopala imejte vedno daleč proč od rezalne naprave, tako med zaganjanjem stroja kot med njegovo uporabo.
- Pozor: rezalni element nadaljuje z vrtenjem še kakšno sekundo po njegovem izklopu in po ugasnitvi motorja.
- Bodite vedno dovolj oddaljeni od odprtine za izmet.
- Izklopite rezalno napravo :
  – Ko se morate premakniti z enega na drugo delovno območje
  – Pri premikanju prek površin, kjer ni trave
- Izklopite rezalno napravo, zaustavite motor, odklopite kapico svečke in izvlecite ključ za zagon (če je predviden):
  – Vvedno, kadar pustite stroj brez nadzora
- ⚠ V primeru povzročitve škode ali drugih nezgod med delom nemudoma zaustavite motor in oddaljite stroj, da ne povzročite dodatne škode; v primeru

nezgod, pri katerih se poškodujejo upravljavec ali tretje osebe, nemudoma nudite prvo pomoč, ki ustreza situaciji, in se obrnite na zdravstveno ustanovo za ustrezno nego. Natančno odstranite morebitne drobce, ki bi lahko povzročili škodo ali poškodbe na ljudeh ali živalih, ker jih le-ti morda ne bi opazili.

- ⚠ Raven hrupa in raven vibracij, ki sta navedeni v teh navodilih, je treba razumeti kot maksimalni vrednosti med uporabo stroja. Uporaba neuravnovešenega rezalnega elementa, prehitro gibanje in opuščanje vzdrževalnih opravil pomembno vplivajo na emisije hrupa in vibracije. To pomeni, da je treba izvajati preventivne ukrepe za preprečitev možnih poškodb zaradi močnega hrupa in vibracij; poskrbite za vzdrževanje stroja, nosite zaščitne glušnike in med delom delajte odmore.

Omejitve glede uporabe
- Nikoli ne uporabljajte stroja, če so zaščite poškodovane, če manjkajo ali niso pravilno nameščene (zbiralna košara, ščitnik bočnega izmeta, ščitnik zadnjega izmeta).
- Ne uporabljajte stroja, če kosi dodatne opreme oziroma orodja niso montirani na predvidenih mestih.
- Ne izklopite, ne dezaktivirajte, ne odstranite in ne predelajte obstoječih varnostnih sistemov oziroma mikrostikal.
- Ne spreminjajte nastavitev motorja in motorja ne obremenjujte preko mere. Če se stroj uporablja s pretiranimi vrtljaji motorja, je tveganje za osebne poškodbe višja.
- Stroja ne smete pretirano siliti in ne uporabljajte majhnega stroja za preobsežna dela; z uporabo ustreznega stroja zmanjšujete nevarnosti in izboljšate kakovost dela.

2.4 VZDRŽEVANJE, SHRANJEVANJE IN TRANSPORT

Redno vzdrževanje in pravilno shranjevanje zagotavljata varno uporabo stroja in visoko raven njegove učinkovitosti.

⚠ ***Nikoli ne uporabljajte stroja, če so njegovi deli obrabljeni ali poškodovani. Poškodovane ali obrabljene dele morate vedno zamenjati; ne smete jih popravljati. Uporabljajte samo originalne rezervne dele; uporaba neoriginalnih in/ali nepravilno montiranih rezervnih delov ogroža varnost stroja, lahko povzroči nesreče ali poškodbe na osebah ter proizvajalca oprosti vsake obveznosti ali odgovornosti.***

Vzdrževanje
- Zaradi zmanjšanja nevarnosti požarov redno pregledujte morebitne sledi puščanja olja in/ali goriva.
- Med reguliranjem stroja bodite pozorni in pazite, da vaši prsti ne ostanejo ujeti med gibajočo se rezalno napravo in fiksnimi deli stroja.

Shranjevanje
- Stroja z gorivom v rezervoarju ne shranjujte v prostoru, kjer bi lahko hlapi goriva dosegli plamen, iskrico ali močan vir toplote.
- Za zmanjšanje nevarnosti požara, posod z odpadnimi materiali ne puščajte v prostoru.

Premikanje in Transport
- Pri prevažanju stroja z vozilom je treba:
  1. stroj naložite z ugasnjenim motorjem, s potiskanjem, pri tem pa naj sodeluje primerno število oseb
  2. zaprite ventil za gorivo (če je predviden)
  3. stroj namestiti tako, da ne bo nikogar ogrožal
  4. ga trdno pritrditi na vozilo z vrvmi ali verigami, da se prepreči prevrnitev, morebitna poškodba in uhajanje goriva

2.5 VAROVANJE OKOLJA

Varovanje okolja mora biti pomemben in prednostni vidik pri uporabi stroja, v korist civilnega sožitja in okolja, v katerem živimo.
- Pazite, da s svojim delom ne motite sosedov. Stroj uporabljajte samo ob primernem času (ne zgodaj zjutraj ali pozno zvečer, ko bi lahko motili druge).
- Natančno upoštevajte lokalne predpise za odlaganje embalaže, olja, goriva, filtrov, pokvarjenih delov ali katerega koli elementa, ki močno vpliva na okolje; teh odpadkov ne smete odvreči v smeti, ampak jih morate ločiti in jih izročiti posebnim zbirnim centrom, ki bodo poskrbeli za njihovo reciklažo.
- Natančno upoštevajte lokalne predpise glede odstranjevanja odpadnih materialov.
- Ko stroja ne boste več uporabljali, ga ne smete odvreči v okolje, ampak se obrnite na center za zbiranje odpadkov, v skladu z veljavni lokalnimi predpisi.

3. POZNAVANJE STROJA

3.1 OPIS STROJA IN NJEGOVA PREDVIDENA UPORABA

Ta stroj je kosilnica za stoječega delavca.
Stroj v glavnem sestavlja motor, ki poganja rezalno napravo v ohišju, opremljenem s kolesi in držalom.

Operater lahko stroj vodi in upravlja glavne komande, medtem ko se vselej nahaja za držalom, torej na varnostni razdalji od vrteče se rezalne naprave. Če se operater oddalji od stroja, se motor in rezalna naprava v nekaj sekundah ustavita.

3.1.1 Predvidena uporaba

Ta stroj je zasnovan in izdelan za košnjo (in zbiranje) trave na vrtovih in travnatih površinah, katerih obseg ustreza zmogljivosti kosilnice, ob prisotnosti upravljavca v stoječem položaju.

Na splošno velja, da ta stroj zmore:
1. travo kositi in zbirati v zbiralni košari;
2. travo kositi in izmetavati na tla na zadnji strani;
3. travo kositi in izmetavati bočno *(če je predvideno)*
4. travo kositi, sesekljati in odlagati po površini travnika (učinek mulčenja - *če je predvideno*).

Uporaba posebne opreme, ki jo je proizvajalec predvidel kot standardno opremo ali kot opremo, ki se nabavi ločeno, omogoča izvajanje tega dela na različne načine; ti načini so razloženi v tem priročniku ali v navodilih posameznih pripomočkov.

3.1.2 Nepravilna uporaba

Katerakoli druga raba, ki se ne ujema z zgornjimi navedbami, je lahko nevarna in lahko povzroči poškodbe na ljudeh in/ali predmetih. K nepravilni uporabi spada (na primer, a ne samo):

- Prevažati na stroju druge osebe, otroke ali živali, saj bi lahko padli in utrpeli hude poškodbe ali ovirali varno vožnjo;
- Voziti se na stroju;
- Uporabljati stroj za vleko ali potiskanje tovorov;
- Zaganjati rezalno napravo na predelih brez trave;
- Uporabljati stroj za zbiranje listja ali drugih ostankov;
- Uporabljati stroj za ravnanje živih mej ali za košnjo drugega, ne travnatega rastlinja;
- Uporaba stroja s strani več oseb;

POMEMBNO *V primeru neustrezne uporabe se garancija razveljavi, proizvajalec pa zavrača vsakršno odgovornost in prelaga na uporabnika vse stroške za škodo ali poškodbe njega samega ali drugih oseb.*

3.1.3 Tip uporabnika

Ta stroj je namenjen uporabi s strani navadnih uporabnikov, tj. nepoklicnih delavcev.
Namenjen je "neprofesionalni uporabi".

POMEMBNO *Stroj mora uporabljati en sam upravljavec.*

3.2 VARNOSTNI OPOZORILNI ZNAKI

Na stroju so prisotni razni znaki (slika 2). Njihova funkcija je, da upravljavca spomnijo na pravilno ravnanje, z namenom, da stroj uporablja s potrebno pozornostjo in previdnostjo.
Pomen znakov:

Pozor! Preden stroj uporabite, preberite navodila.

Opozorilo! Rok ali nog ne vstavljajte v ohišje rezalne naprave. Pred kakršnim koli posegom za čiščenje, vzdrževanje ali popravljanje odklopite kapico svečke in preberite ustrezna navodila.

Nevarnost! TPoskrbite, da bodo med uporabo vse druge osebe izven delovnega območja..

Nevarnost! Rok ali nog ne vstavljajte v ohišje rezalne naprave.

POMEMBNO *Uničene ali nečitljive nalepke je treba zamenjati. Zahtevajte nove nalepke v svojem pooblaščenem servisu.*

3.3 IDENTIFIKACIJSKA ETIKETA

Identifikacijska etiketa vsebuje naslednje podatke (slika 1):

1. Raven zvočne moči
2. Znak skladnosti ES
3. Leto izdelave
4. Tip kosilnice
5. Serijska številka
6. Ime in naslov proizvajalca
7. Šifra artikla
8. Nazivna moč in najvišja hitrost delovanja motorja
9. Teža v Kg

Identifikacijske podatke stroja prepišite v ustrezna polja na etiketi, ki se nahaja za hrbtni strani platnice.

POMEMBNO *Vsakič, ko se obrnete na pooblaščeni servis, uporabite identifikacijske podatke, ki se nahajajo na identifikacijski etiketi.*

POMEMBNO *Primer izjave o skladnosti se nahaja na zadnjih straneh tega priročnika.*

3.4 GLAVNI SESTAVNI DELI

Stroj je sestavljen iz niza glavnih komponent, ki imajo naslednje funkcije (slika 1):

- **A. Šasija:** okrov, ki vsebuje vrtljive rezalne naprave.
- **B. Motor**: poganja tako rezalno napravo kot kolesa, ki stroj vlečejo naprej.
- **C. Rezalna naprava**: komponenta, ki je namenjena košnji trave.
- **D. Odbijač bočnega izmeta**: je varovalo, ki preprečuje predmetom, na katere lahko naletijo rezalne naprave, da bi leteli proč od stroja.
- **E. Odbijač zadnjega izmeta**: poleg odmetavanja pokošene trave na tla zadaj ima tudi varnostno funkcijo, ker preprečuje predmetom, na katere lahko naleti rezalna naprava, da bi leteli proč od stroja
- **F. Ščitnik bočnega izmeta (če je predviden)**: je varovalo, ki preprečuje predmetom, na katere lahko naleti razalna naprava, da bi leteli proč od stroja.
- **G. Odbijač bočnega izmeta (če je predviden)**: poleg bočnega odmetavanja pokošene trave na tla ima tudi varnostno funkcijo, ker preprečuje predmetom, na katere lahko naleti rezalna naprava, da bi leteli proč od stroja.
- **H. Zbiralna košara**: poleg zbiranja pokošene trave ima tudi varnostno funkcijo, ker preprečuje predmetom, na katere lahko naleti rezalna naprava, da bi leteli proč od stroja.
- **I. Držaj**: je delovno mesto upravljavca. Njegova dolžina zagotavlja, da upravljavec med delom ostaja vselej na varnostni razdalji od vrteče se rezalne naprave.
- **J. Zavorni vzvod motorja/rezalne naprave**: vzvod, ki omogoča zagon in zaustavitev motorja in obenem vklopi/izklopi rezalno napravo.
- **K. Vzvod za vklop pogona koles**: vzvod, ki vključi pogon koles in omogoči premikanje stroja.

4. MONTAŽA

⚠ ***Varnostni predpisi, ki jih je treba upoštevati, so opisani v pogl. 2. Natančno se držite teh predpisov, da se izognete resnim tveganjem ali nevarnostim.***

Zaradi skladiščenja in prevoza je mogoče, da nekatere komponente niso montirane takoj v tovarni, temveč jih je treba montirati šele po odstranitvi embalaže, pri čemer je treba slediti naslednjim navodilom.

⚠ ***Odstranjevanje embalaže in dokončno montažo morate opraviti na ravni in trdni površini, z zadostnim prostorom za premikanje stroja in embalaže, pri tem pa se morate vedno posluževati ustreznega orodja. Ne uporabljajte stroja, preden ne izvedete vseh navodil v oddelku "MONTAŽA".***

4.1 KOMPONENTE ZA MONTAŽO

V embalaži so prisotne komponente, namenjene montaži.

4.1.1 Odstranitev embalaže

1. Embalažo odprite previdno in pri tem pazite, da ne izgubite komponent.
2. Preberite dokumentacijo, ki je prisotna v škatli, vključno s temi navodili.
3. Vzemite iz škatle vse komponente, ki niso montirane.
4. Iz škatle izvlecite stroj.
5. Škatlo in drugo embalažo odstranite v skladu z lokalnimi predpisi.

4.2 MONTAŽA KOŠARE

Košara se dobavi že sestavljena.
Prepričajte se, da so komponente pravilno sestavljene (slika 3.A).

4.3 MONTAŽA DRŽAJA

Držaj previdno odprite v delovni položaj (slika 4.A).

Vrvico za zagon vstavite v spodnjo in zgornjo spiralo in privijte matico (slika 4.B).

5. KOMANDE ZA UPRAVLJANJE

5.1 ROČAJ ZA ROČNI ZAGON

Omogoča ročni zagon motorja (slika 5.A).

5.2 KOMANDA ZA ELEKTRIČNI ZAGON NA GUMB

ENGINE START Omogoča električni zagon motorja (slika 5.B).

5.3 KOMANDA POSPEŠEVALNIKA

Uravnava število obratov motorja (slika 6.A).
Položaji, označeni na ploščici, so naslednji:

1. **Poln režim.** Uporabljajte ga vselej med delovanjem stroja.
2. **Minimum.** Uporablja se med postajanjem, kadar je motor dovolj segret.
3. **"Čok" vklopljen.** Uporablja se za zagon hladnega motorja.

5.4 KOMANDA ZA SPREMINJANJE HITROSTI

Variator hitrosti omogoča reguliranje hitrosti napredovanja (slika 7.A).
Položaji, označeni na ploščici, so naslednji:

1. **Maksimalna hitrost.**
2. **Minimalna hitrost.**

POMEMBNO *Prehod iz ene hitrosti v drugo je treba izvajati pri prižganem motorju in vključenem pogonu koles.*
Ne dotikajte se vzvoda variatorja hitrosti, ko je motor ugasnjen. S tem bi lahko variator hitrosti poškodovali.

OPOMBA *Če se stroj ne premika, ko je komanda v položaju «», komandni vzvod premaknite v položaj «», takoj nato pa spet v položaj «».*

5.5 ZAVORNI VZVOD MOTORJA/ REZALNE NAPRAVE

To je vzvod, ki omogoča zagon in zaustavitev motorja in obenem vklopi/izklopi rezalno napravo (slika 8.A).

5.6 VZVOD ZA VKLOP POGONA KOLES

Vključi pogon koles in omogoči premikanje stroja.

1. **Pogon koles vključen.** Ob pritisku vzvoda v smeri držaja se kosilnica premika naprej (slika 8.B). Ko vzvod izpustite, se kosilnica ustavi.

POMEMBNO *Motor je treba zagnati ob izključenem pogonu koles.*

OPOMBA *Da se ne poškoduje pogonski mehanizem, pazite, da stroja ne vlečete vzvratno, kadar je pogon koles vključen.*

5.7 NASTAVITEV VIŠINE KOŠNJE

S spuščanjem oziroma dviganjem šasije je mogoče regulirati različne višine košnje.

⚠ ***Ta postopek izvedite z mirujočo rezalno napravo.***

• **Tip nastavitve "I".**
Višino košnje nastavite tako, da pritisnete na gumb (slika 9.A) in s pomočjo ročaja (slika 9.B) premaknete ogrodje navzgor ali navzdol do zaželenega položaja.

• **Tip nastavitve "II".**
Višino košnje nastavite s pomočjo temu namenjenega vzvoda (slika 9.C), ki ogrodje premakne navzgor ali navzdol do zaželenega položaja.

6. UPORABA STROJA

⚠ ***Varnostni predpisi, ki jih je treba upoštevati, so opisani v pogl. 2. Natančno se držite teh predpisov, da se izognete resnim tveganjem ali nevarnostim.***

POMEMBNO *Kar se tiče navodil za motor in akumulator (če je predviden), poglejte v ustrezna priročnika.*

6.1 ZAČETNA OPRAVILA

Pred začetkom dela je treba opraviti vrsto pregledov in opravil, s katerimi zagotovimo uspešno in kar najbolj varno delo.

Postavite kosilnico vodoravno, tako da je stabilno oprta na tla.

6.1.1 Polnjenje z oljem in bencinom

POMEMBNO *Stroj je dobavljen brez motornega olja in bencina.*

Pred uporabo stroja preverite prisotnost goriva in nivo olja (odst. 7.2, odst. 7.3). Glede načina natakanja goriva in dodajanja olja ter ustreznih previdnostnih ukrepov sledite navodilom v (odst. 7.2, odst. 7.3) in v priročniku motorja.

6.1.2 Priprava stroja za delo

OPOMBA *Ta stroj omogoča košnjo trate na razne načine; pred začetkom dela je treba stroj pripraviti glede na zaželeni način košnje.*

a. Priprava na košnjo z zbiranjem trave v zbiralno košaro:

• **Tip "I"**
1. Namestite zbiralno košaro, kot kaže slika (slika 10.A). Namestite stranska klina v vodila na spodnjem delu držaja (slika 10.B) in košaro potisnite naprej, tako da zaslišite glasen "klik" (slika 10.C).

• **Tip "II"**
1. Privzdignite ščitnik zadnjega izmeta (slika 10.D) in pravilno pripnite zbiralno košaro, kot je prikazano na sliki (slika 10.E).

b. Priprava na košnjo z izmetom trave na tla zadaj:

• **Tip "I"**
1. Odstranite zbiralno košaro.
2. Dvignite ščitnik zadnjega izmeta (slika 11.A) in zataknite odbijač zadnjega izmeta (slika 11.C) v predvidene luknje ter se prepričajte o njegovi stabilnosti.
3. Pri modelih z možnostjo bočnega izmeta: prepričajte se, da je ščitnik bočnega izmeta (slika 11.D) spuščen navzdol.

Za odstranitev odbijača zadnjega izmeta:
1. Privzdignite ščitnik zadnjega izmeta (slika 11.A);
2. Dvignite odbijač zadnjega izmeta in ga snemite iz odprtin (slika 11.C).

• **Tip "II"**
1. Odstranite zbiralno košaro in se prepričajte, da ščitnik zadnjega izmeta (slika 11.A) ostaja stabilno v spodnjem položaju.

c. Priprava na košnjo s sekljanjem trave (funkcija mulčenja):
1. Dvignite zaščito zadnjega izmeta (slika 12.A) in vstavite deflektorski zamašek (slika 12.B) v odprtino za izmet.
2. Pri modelih z možnostjo bočnega izmeta: prepričajte se, da je ščitnik bočnega izmeta (slika 11.D) spuščen navzdol.

Za odstranitev deflektorskega zamaška:
1. Privzdignite ščitnik zadnjega izmeta (slika 12.A);
2. Snemite deflektorski zamašek (slika 12.B).

d. Priprava na košnjo z bočnim izmetom trave na tla:
1. Dvignite zaščito zadnjega izmeta (slika 12.A) in vstavite deflektorski zamašek (slika 12.B) v odprtino za izmet.
2. Privzdignite ščitnik bočnega izmeta (slika 13.A);
3. Vstavite odbijač bočnega izmeta (slika 13.E).
4. Ščitnik bočnega izmeta (slika 13.A) zaprite nazaj, tako da bo odbijač bočnega izmeta (slika13.E) blokiran.

Za odstranitev odbijača bočnega izmeta:
1. Privzdignite ščitnik bočnega izmeta (slika 13.A);
2. Snemite odbijač bočnega izmeta (slika 13.E).

Za odstranitev deflektorskega zamaška:
1. Privzdignite ščitnik zadnjega izmeta (slika 12.A);
2. Snemite deflektorski zamašek (slika 12.B).

6.1.3 Nastavitev višine košnje

Nastavite višino košnje, kot je opisano v (odst. 5.7).

6.1.4 Nastavitev višine držaja

Višino držaja lahko naravnate na tri različne položaje, ki jih označuje kazalec na spodnjem delu držaja (slika 14.A). Držaj lahko tudi zložite: iz delovnega položaja v zaprti položaj.

⚠ ***Ta postopek izvedite z mirujočo rezalno napravo.***

Za spreminjanje višine držaja pritisnite na oba vzvoda na stranicah držaja (slika 14.B) in ju držite v tem položaju. Držaj previdno premaknite na zaželeno višino in izpustite oba vzvoda.

6.2 VARNOSTNI PREGLEDI

Opravite naslednje varnostne preglede in preverite, ali se rezultati ujemajo s tem, kar navajajo tabele.

⚠ ***Pred uporabo vselej opravite varnostne preglede.***

6.2.1 Splošni varnostni pregled

Predmet	Rezultat
Rezalna naprava	Ne poškodovana ali obrabljena.
Ščitnik zadnjega izmeta; zbiralna košara	Celi. Ni poškodb. Pravilno montirana.
Ščitnik bočnega izmeta; odbijač bočnega izmeta	Celi. Ni poškodb. Pravilno montirana.
Zavorni vzvod motorja/ rezalne naprave	Premikanje ročice plina mora biti prosto, ne pretežko; po tem, ko jo popustite, se mora avtomatsko in hitro vrniti v nevtralni položaj.
Ročaj in vrvica za zagon.	Vrvica mora biti brez poškodb.
Vijaki/matice na stroju in na rezalni napravi	Dobro priviti (ne zrahljani)
Tokokrog goriva in spoji.	Ni sledi puščanja.
Tokokrog olja	Ni sledi puščanja. Ni poškodb.
Kapica svečke	Priključena na svečko
Poskusno pomikanje (vožnja)	Nobena nenormalna vibracija. Noben nenormalni hrup

6.2.2 Test delovanja stroja

Opravilo	Rezultat
Zaženite stroj (odst. 6.3)	Rezalna naprava se mora premikati.
Pritisnite na vzvod za pogon koles	Kolesa vlečejo stroj naprej.
Izpustite vzvod za pogon koles	Kolesa se zaustavijo in stroj obmiruje.
Izpustite zavorni vzvod motorja/rezalne naprave	Motor mora ugasniti in rezalna naprava se mora ustaviti v nekaj sekundah.

⚠ ***Če kakšen izmed rezultatov ni v skladu s tem, kar navajajo tabele, stroja ne smete uporabljati! Obrnite se na servisno službo, da stroj ustrezno pregleda in popravi.***

6.3 ZAGON

OPOMBA *Zagon izvedite na ravni površini brez ovir ali visoke trave.*

6.3.1 Modeli z ročajem za ročni zagon

1. **V primeru hladnega zagona**: pospeševalnik premaknite v položaj za vklop "čoka" (slika 6.A) (če je prisoten).
2. Pritisnite zavorni vzvod motorja/rezalne naprave proti držaju (slika 15.A).

OPOMBA *Zavorni vzvod motorja/rezalne naprave mora ostati pritisnjen, da se prepreči zaustavitev motorja.*

3. Primite ročaj za zagon in z odločnim potegom zaganjalne vrvice zaženite motor (slika 15.B).
4. Po zagonu premaknite pospeševalnik v položaj polnega režima (če je prisoten).

OPOMBA *Vklopljeni čok pri že segretem motorju lahko zamaže svečko in povzroči nepravilno delovanje motorja.*

6.3.2 Modeli s komando za električni zagon na gumb

1. Vstavite dobavljeni akumulator v ustrezno odprtino v motorju (slika 16.A). (sledite napotkom v Priročniku z navodili za motor)
2. Vstavite ključ in ga potisnite do konca (če je prisoten) (slika 16.B).
3. Pritisnite zavorni vzvod motorja/rezalne naprave proti držaju (slika 15.A).

OPOMBA *Zavorni vzvod motorja/rezalne naprave mora ostati pritisnjen, da se prepreči zaustavitev motorja.*

4. Pritisnite na gumb za zagon in ga držite pritisnjenega, dokler se motor ne zažene. (slika 16.D).

6.4 DELO

POMEMBNO *Med delom vedno ohranjajte varnostno razdaljo od vrteče se rezalne naprave, ki je enaka dolžini držaja.*

6.4.1 Košnja trave

1. Začnite s premikanjem in s košnjo na območju s travo;
2. Prilagodite hitrost vožnje in višino košnje (odst. 5.7) pogojem na travniku (višina, gostost in vlažnost trave) ter količini pokošene trave;

Pri mulčenju ali izmetu trave zadaj: vselej se izogibajte košnji zelo velike količine trave. Nikoli ne kosite več od ene tretjine celotne višine trave v enem samem prehodu s kosilnico (slika 17).

3. Videz trate bo lepši, če boste kosili enako visoko in izmenično v obe smeri (slika 18).

V primeru bočnega izmeta: Priporočljivo je, da se pomikate tako, da se izognete izmetu pokošene trave na tisto stran, ki jo morate še pokositi.

6.4.2 Nasveti za vzdrževanje urejenega travnika

Vsaka vrsta trave ima različne značilnosti in zato zahteva različne načine vzdrževanja; vedno preberite navodila v embalaži s semeni, ki se nanašajo na višino košnje, pazite pa tudi na pogoje za rast na območju, kjer trato obdelujete. Upoštevajte, da je večji del trave sestavljen iz enega stebla ter iz enega ali več listov. Če travne liste popolnoma pokosite, travo poškodujete in otežite rast. Na splošno pa lahko veljajo naslednji nasveti:

- prenizka košnja povzroča trganje in razredčena mesta na travnati površini, ki je posledično videti »lisasta«;
- poleti mora biti košnja nekoliko višja, da preprečite izsušitev terena;
- ne kosite trave, ko je mokra; to lahko zmanjša učinkovitost rezila, ker se nanj lepi trava in povzroča trganje šopov iz travne ruše;
- v primeru zelo visoke trave je primerno opraviti prvo košnjo pri najvišji višini, ki jo stroj omogoča, po dveh ali treh dneh pa opravite še drugo košnjo.

6.4.3 Izpraznitev zbiralne košare

Ko je zbiralna košara (slika 1.H) polna, zbiranje trave ni več učinkovito, kosilnica pa začne drugače ropotati.

V primeru zbiralne košare s prikazovalnikom napolnjenosti:

1. dvignjen (a) = prazno
2. spuščen (b) = polno

Ko je med delom rezalna naprava v gibanju, ostane označevalnik dvignjen, dokler zbiralna košara lahko še sprejema pokošeno travo; ko se spusti, pomeni, da je zbiralna košara polna in jo je treba izprazniti.

Zbiralno košaro odstranite in izpraznite na naslednji način:

– Izpustite zavorni vzvod motorja/rezalne naprave in počakajte, da se rezalna naprava ustavi (odst. 6.5);

- **Samo s košaro tipa "II"**
  – Privzdignite ščitnik zadnjega izmeta (slika 10.D).

– Primite za ročaj in odstranite zbiralno košaro. Pri tem pazite, da ostane v pokončnem položaju.

6.5 ZAUSTAVITEV

Za zaustavitev stroja:

1. Izpustite zavorni vzvod motorja/ rezalne naprave (slika 19.A);
2. Počakajte na zaustavitev rezalne naprave;

⚠ Takoj po ugasnitvi je motor lahko zelo vroč. Ne dotikajte se izpušnega glušnika ali delov v njegovi bližini. Obstaja nevarnost opeklin.

Vselej ugasnite stroj:

– ko se morate premakniti z enega na drugo delovno območje;
– pri premikanju prek površin, kjer ni trave;
– vsakokrat, ko je treba preiti kakšno oviro;
– preden se lotite nastavljanja višine košnje.
– vsakič, ko snamete ali ponovno nameščate zbiralno košaro;
– vsakič, ko snamete ali ponovno nameščate odbijač zadnjega izmeta (če je predviden).
– vsakič, ko snamete ali ponovno nameščate odbijač bočnega izmeta (če je predviden).

6.6 PO UPORABI

1. Ugasnite stroj (odst. 6.5).
2. Preden stroj postavite v katerikoli prostor, počakajte, da se motor ohladi.
3. Opravite čiščenje (odst. 7.4).
4. Preglejte, če je bila kakšna komponenta razrahljana ali poškodovana. Po potrebi zamenjajte poškodovane komponente in privijte vijake, ki so morda popustili.

POMEMBNO *Pri modelih s komando za električni zagon na gumb odstranite ključ (če je prisoten) ali akumulator vselej, kadar pustite stroj neuporabljen ali brez nadzora.*

7. REDNO VZDRŽEVANJE

7.1 SPLOŠNE INFORMACIJE

⚠ Varnostni predpisi, ki jih je treba upoštevati, so opisani v pogl. 2. Natančno se držite teh predpisov, da se izognete resnim tveganjem ali nevarnostim.

⚠ Pred izvajanjem kakršnega koli pregleda, čiščenja ali posega za vzdrževanje/reguliranje na stroju:

- ***zaustavite motor;***
- ***prepričajte se, da so se vsi premični deli popolnoma zaustavili;***
- ***počakati, da se motor dovolj ohladi;***
- ***odklopite kapico svečke;***
- ***preberite ustrezna navodila;***
- ***Nadenite primerna oblačila, delovne rokavice in zaščitna očala.***

- Opis pogostnosti in vrste posegov se nahaja v "Tabeli vzdrževanja". Spodnja tabela vam bo v pomoč pri ohranjanju učinkovitosti in varnosti vašega stroja. V njej so navedena poglavitna opravila in časovni intervali, v katerih je treba opraviti vsako izmed njih. Vsakega izmed posegov opravite v skladu s prvim predpisanim rokom, ki se uresniči.
- Uporaba neoriginalnih ali nepravilno montiranih nadomestnih delov in opreme lahko negativno vpliva na delovanje in na varnost stroja. Proizvajalec zavrača vsakršno odgovornost v primeru škode, nezgod ali poškodb, ki bi izvirale iz uporabe neoriginalnih proizvodov.
- Originalne nadomestne dele dobite v servisih in pri pooblaščenih prodajalcih.

POMEMBNO *Vsa opravila za vzdrževanje in reguliranje, ki niso opisana v tem priročniku, mora izvesti vaš prodajalec ali specializirani servisni.*

7.2 TOČENJE GORIVA

Za točenje goriva:
1. Odvijte zamašek rezervoarja in ga umaknite.
2. Vstavite lijak.
3. Natočite gorivo in izvlecite lijak.
4. Po natakanju goriva dobro privijte zamašek goriva in očistite morebitne sledi razlitega goriva.

OPOMBA *Rezervoarja za gorivo ne napolnite do roba.*

POMEMBNO *Pazite, da ne polijete bencina na plastične dele motorja ali stroja, ker jih lahko poškoduje; če se to pomotoma zgodi, takoj očistite vsako sled bencina. Garancija ne krije škode na plastičnih delih, ki bi nastala zaradi bencina.*

OPOMBA *Gorivo je pokvarljivo in ne sme ostajati v rezervoarju dlje kot 30 dni. Pred uskladiščenjem za daljše obdobje v rezervoar natočite le toliko goriva, kolikor je potrebno, da opravite še zadnje delo (pogl. 9).*

7.3 PREGLED / DODAJANJE MOTORNEGA OLJA

Za zagotovitev dobrega delovanja in dolge življenjske dobe stroja je priporočljivo, da motorno olje menjate redno: v presledkih, ki jih navaja priročnik z navodili za motor. Odlitje olja lahko opravite bodisi v specializiranem servisu bodisi sami: tako da ga s pomočjo brizgalke posesate iz odprtine za polnjenje. Možno je, de je treba to opravilo izvesti večkrat, da se prepričate, da je posoda popolnoma prazna. Pred ponovno uporabo stroja se prepričajte, da ste dotočili olje do ustreznega nivoja.

7.3.1 Pregled / dodajanje

Postopek:
- Za pregled namestite stroj na ravna tla.
- Očistite okolico palčke. Odvijte jo in jo izvlecite. Očistite palčko.
- Palčko potisnite do konca v njeno ležišče, ne da bi jo privili.
- Palčko ponovno izvlecite. Preglejte nivo olja.
- Dodajte olje, če je njegov nivo pod oznako "MAX".

⚠ Ne pretiravajte pri polnitvi, ker bi to lahko povzročilo pregretje motorja. Če nivo preseže oznako "MAX", odlijte, dokler ne dosežete pravilnega nivoja.

7.4 ČIŠČENJE

Po vsaki uporabi opravite čiščenje, upoštevajoč naslednja navodila.

7.4.1 Čiščenje stroja

- Po vsaki košnji stroj skrbno operite; odstranite ostanke trave in blata, ki so se nabrali v notranjosti ogrodja, ker posušeni ostanki lahko otežijo naslednji zagon.

V primeru bočnega ali zadnjega izmeta: če je odbijač izmeta montiran, ga je treba sneti.

- Plast laka na notranjem delu šasije lahko sčasoma odstopi zaradi abrazivnega delovanja pokošene trave; v tem primeru morate takoj ukrepati in obnoviti lak z barvo proti rjavenju; s tem boste preprečili nastajanje rje, ki bi lahko razjedla kovino.
- Vedno preverite, da so dovodi zraka čisti.
- Šasije ne čistite z agresivnimi sredstvi.
- Za zmanjšanje nevarnosti požara poskrbite, da bo stroj, še zlasti motor, prost ostankov trave, listja ali odvečne maščobe.
- Če je treba poseči v spodnji del, nagnite stroj izključno na tisto stran, ki je označena v knjižici z navodili za motor; pri tem upoštevajte ustrezna navodila in se pred kakršnim koli posegom prepričajte o stabilnosti stroja. Pri modelih z možnostjo bočnega izmeta je treba odstraniti odbijač izmeta (če je montiran – glej 6.1.2.d).

7.4.2 Pranje notranjosti

Staknite zbiralno košaro;
1. Vodno cev priključite na posebni priključek (slika 20.A);
2. Nastavite najnižjo višino košnje;
3. Vselej stojte za držajem kosilnice;
4. Zaženite motor.

7.4.3 Čiščenje košare

1. Izpraznite zbiralno košaro;
2. Stresite jo, da iz nje padejo ostanki trave in prsti;
3. Operite jo, izplaknite in odložite tako, da se bo lahko hitro posušila.

7.5 PRITRDILNE MATICE IN VIJAKI

Vijaki in matice morajo ostati dobro priviti, da se zagotovi varno delovanje stroja.

7.6 AKUMULATOR

Akumulator se dobavi pri modelih s komando za električni zagon na gumb. Za navodila glede avtonomije, polnjenja, shranjevanja in vzdrževanje akumulatorja sledite napotkom, ki se nahajajo v priročniku motorja.

8. IZREDNO VZDRŽEVANJE

8.1 REZALNA NAPRAVA

Slabo nabrušena rezalna naprava trga travo in povzroči porumenelost travnika.

⚠ Rezalne naprave se ne dotikajte, dokler stroj ni ugasnjen in dokler se rezilo ni popolnoma zaustavilo.

⚠ Vsa opravila v zvezi z rezalnimi napravami (demontaža, brušenje, uravnovešenje, popravilo, ponovna montaža in/ali zamenjava) so zahtevna in je zanje potrebno specifično znanje ter posebno orodje; iz varnostnih razlogov jih je treba vedno opraviti v specializiranem servisu.

⚠ Če je rezalna naprava poškodovana, ukrivljena ali obrabljena, jo zamenjajte skupaj s pripadajočimi vijaki, da se ohrani pravilna uravnoteženost.

POMEMBNO *Vselej uporabljajte originalne rezalne naprave, ki so označene s šifro, navedeno v tabeli "Tehnični podatki".*

Zaradi razvoja artikla bodo rezalne naprave, navedene v tabeli "Tehnični podatki", lahko sčasoma nadomeščene z drugimi, ki bodo imele enakovredne lastnosti, kar se tiče varnega delovanja in možnosti medsebojnega zamenjavanja.

8.2 REGULACIJA KABLA VARIATORJA

Ta regulacija je potrebna, kadar vzvod (slika 21.A) noče ostati v položaju «».

POMEMBNO *Reguliranje je treba izvajati pri ugasnjenem motorju.*

Z vzvodom (slika 21.A) v položaju «» zasukajte regulator (slika 21.B) kabla v smeri, ki jo kaže puščica, in sicer le toliko kolikor je nujno potrebno, da vzvod ostane v položaju.

9. SHRANJEVANJE

Kadar je stroj treba shraniti:
1. Na prostem in pri hladnem motorju izpraznite rezervoar za gorivo.
2. Zaženite motor in pustite, da dela na minimumu, dokler se ne ustavi, ko porabi vse preostalo gorivo v uplinjaču.
3. Počakajte, da se motor ohladi.
4. Odklopite kapico svečke (slika 22)
5. Stroj skrbno očistite.
6. Preglejte, če so na stroju kakšne poškodbe. Po potrebi pokličite pooblaščeni servis.
7. Stroj shranite:
   - v suhem prostoru
   - v zavetju pred vremenskimi neprilikami
   - po možnosti ga pokrijte s platnom;
   - na mestu, ki je izven dosega otrok.
   - prepričajte se, da ste z njega odstranili ključe ali orodje za vzdrževanje.

Ko nameravate stroj ponovno uporabiti, ga pripravite v skladu z navodili v poglavju "6. Uporaba stroja".

10. PREMIKANJE IN TRANSPORT

Vsakič, ko je treba stroj premeščati, dvigati, prevažati ali nagibati, morate:
- zaustavite motor;
- prepričajte se, da so se vsi premični deli popolnoma zaustavili;
- nositi močne delovne zaščitne rokavice;
- zgrabiti stroj na mestih, ki zagotavljajo varen prijem ob upoštevanju teže in njene pravilne porazdelitve;
- uporabiti ustrezno število oseb glede na težo stroja in na značilnosti transportnega sredstva ali mesta, kamor je potrebno stroj postaviti ali od koder ga želite odstraniti;
- zagotoviti, da premeščanje stroja ne bo povzročilo poškodb na stvareh ali osebah.

Med transportom:
- stroj ustrezno zavarujte z vrvmi ali verigami.
- stroj namestite tako, da ne bo nikogar ogrožal.

11. SERVIS IN POPRAVILA

Ta priročnik daje vsa potrebna navodila za upravljanje stroja in za pravilno osnovno vzdrževanje, ki ga lahko opravlja uporabnik. Vse postopke vzdrževanja in naravnavanja, ki niso opisani v tem priročniku, mora opraviti vaš prodajalec ali specializiran servis, ki razpolaga s potrebnim znanjem in opremo za pravilno izvedbo teh del in za ohranjanje originalne varnosti stroja. Zaradi posegov, opravljenih v neprimernih ustanovah ali s strani neusposobljenih oseb, se razveljavi vsakršna oblika garancije in vsakršna odgovornost proizvajalca.

- Izključno pooblaščene servisne delavnice smejo izvajati popravila in vzdrževalna opravila v okviru garancije.
- Pooblaščeni servisi uporabljajo izključno originalne nadomestne dele. Originalni nadomestni deli in originalna oprema so bili izdelani posebej za te stroje.
- Neoriginalni nadomestni deli in dodatna oprema niso dovoljeni. Uporaba neoriginalnih nadomestnih delov in opreme povzroči, da uporaba stroja ni varna, ter odvezuje proizvajalca vsakršne odgovornosti.
- Priporočamo, da stroj enkrat na leto zaupate pooblaščenemu servisu, da izvede vzdrževalna in servisna opravila ter pregled varnostnih naprav.

12. OBSEG GARANCIJE

Garancija pokriva vse napake materialov in izdelave. Uporabnik mora natančno spoštovati vsa navodila, ki jih vsebuje priložena dokumentacija. Garancija ne pokriva poškodb, ki izvirajo iz:
- Pomanjkljive seznanitve s spremljajočo dokumentacijo.
- Nepozornosti.
- Nepravilne ali nedovoljene uporabe ali montaže.
- Uporabe neoriginalnih nadomestnih delov.
- Uporabe opreme, ki je ni dobavil proizvajalec ali je proizvajalec ni odobril.

Poleg tega garancija ne pokriva:
- Normalne obrabe potrošnih materialov, kot so transmisijski jermeni, spirale, žarometi, kolesa, varnostni vijaki in žice.
- normalne obrabe.
- motorjev. Pokrivajo jih garancije proizvajalca motorja v skladu z navedenimi pogoji in roki.

Kupec je zaščiten z ustreznimi zakoni, ki veljajo v njegovi državi. Ta garancija na noben način ne omejuje pravic kupca, ki jih določajo zakoni v njegovi državi.

13. TABELA VZDRŽEVANJA

Okenca ob strani omogočajo beleženje datuma ali ur delovanja, po poteku katerih je bilo opravilo izvedeno.

Poseg	Pogostnost (ure)	Opravljeno (datum ali ure)					Opombe
STROJ							
Varnostni pregledi / Preveritev komand	Pred vsako uporabo						odst. 6.2
Pregled ščitnikov zadnjega izmeta / bočnega izmeta. Pregled zbiralne košare, odbijača bočnega izmeta.	Pred vsako uporabo						odst. 6.1.2
Splošno čiščenje in pregled	Po vsaki uporabi						odst. 7.3
Pregled morebitnih poškodb na stroju. Po potrebi pokličite pooblaščeni servis.	Po vsaki uporabi						-
Pregled vseh spojev	Po vsaki uporabi						odst. 7.4
Regulacija kabla variatorja	**						odst. 8.2
Pregled pritrjenosti in obrabe rezalnih naprav	Pred vsako uporabo						odst. 8.1
Zamenjava rezalne naprave	-						odst. 8.1 ***
MOTOR							
Pregled / dolivanje goriva	Pred vsako uporabo						odst. 7.2 *
Pregled / dodajanje motornega olja	Pred vsako uporabo						odst. 7.3 *
Pregled in čiščenje zračnega filtra	*						*
Pregled in čiščenje kontaktov svečke	*						*
Zamenjava svečke	*						*
Napolnjenost akumulatorja	*						odst. 7.6 *

* Poglejte v priročnik motorja.
** To opravilo je treba izvesti ob prvih znakih nepravilnega delovanja
*** To opravilo mora izvesti vaš prodajalec ali specializirani servis

14. PREPOZNAVANJE MOTENJ

MOTNJA	VERJETNI VZROK	ODPRAVA MOTNJE
1. Motor se ne zažene ali po zagonu ugaša	Nepravilen postopek zagona	Sledite navodilom (glej 6.3. pogl.)
	V motorju ni olja ali bencina	Preverite nivo olja in bencina
	Umazana svečka ali nepravilna razdalja med elektrodama	Preglejte svečko (Poglejte v priročnik motorja).
	Zamašen zračni filter	Očistite in/ali zamenjajte filter (Poglejte v priročnik motorja).
	Problemi z uplinjevanjem	Pokličite pooblaščeni servis.
	Ob zaključku prejšnje sezone bencin ni bil iztočen iz kosilnice. Plovec je morda zataknjen.	Poglejte v priročnik motorja in pokličite pooblaščeni servis.
2. Motor deluje neenakomerno, ob obremenitvi nima moči ali se zaustavi med delom	Zamašen zračni filter	Očistite in/ali zamenjajte filter (Poglejte v priročnik motorja).
	Umazana svečka ali nepravilna razdalja med elektrodama	Preglejte svečko (Poglejte v priročnik motorja).
	Problemi z uplinjevanjem	Pokličite pooblaščeni servis.

MOTNJA	VERJETNI VZROK	ODPRAVA MOTNJE
3. Zalitje motorja	Pri vključenem zaganjalniku ste večkrat potegnili za ročaj za ročni zagon.	Poglejte v priročnik motorja.
	Pri odklopljeni kapici svečke ste večkrat potegnili za ročaj za ročni zagon.	Priključite kapico svečke in poskusite zagnati motor. (Poglejte v priročnik motorja)
4. Pokošena trava se ne zbira več v zbiralni košari	Rezalna naprava je zadela ob tuj predmet in utrpela udarec	Ugasnite motor in odklopite kapico svečke. Preverite, če je prišlo do poškodb, in se obrnite na servisni center za morebitno zamenjavo rezalne naprave. (odst. 8.1)
	Notranjost šasije je umazana	Očistite notranjost šasije, da zagotovite lažje gibanje trave proti zbiralni košari (odst. 7.3.1)
5. Košnja trave ne neenakomerna	Rezalna naprava ni v dobrem stanju.	Obrnite se na servisni center za brušenje ali zamenjavo rezalne naprave
6. Med delom se opaža pretiran hrup in/ali pretirane vibracije	Poškodba ali popustitev spojev. Klin na rezalni napravi je izstopil iz svojega ležišča.	Zaustavite stroj in iztaknite kabel svečke (slika 22). Preverite, če je prišlo do poškodb Preverite, če obstajajo popuščeni spoji in jih po potrebi zatisnite Poskrbite za ustrezne preglede, zamenjave ali popravila v pooblaščenem servisu.
	Popustitev spoja rezalne naprave ali poškodba rezalne naprave.	Ugasnite motor in odklopite kapico svečke. Obrnite se na servisni center, da opravi preglede, zamenjave ali popravila (odst. 8.1)

Če težave ostajajo tudi potem, ko ste izvedli zgoraj opisana opravila, se posvetujte s svojim prodajalcem.

15. DODATNA OPREMA PO NAROČILU

15.1 KOMPLET ZA MULČENJE

Namesto zbiranja pokošene trave v zbiralni košari fino seseklja pokošeno travo in jo pusti na površini travnika (za stroje, kjer je to predvideno) (slika 23)

SR

PAŽNJA!: PRE KORIŠĆENJA MAŠINE PAŽLJIVO PROČITATI OVAJ PRIRUČNIK. Sačuvati za narednu konsultaciju.

SADRŽAJ

1. UOPŠTENO 1
2. SIGURNOSNA PRAVILA 1
   2.1 Obuka 1
   2.2 Pripremne radnje 2
   2.3 Za vreme upotrebe 2
   2.4 Održavanje, skladištenje i transport 3
   2.5 Zaštita životne sredine 3
3. UPOZNAVANJE MAŠINE 3
   3.1 Opis mašine i predviđena upotreba 3
   3.2 Sigurnosne oznake 4
   3.3 Identifikacijska nalepnica 4
   3.4 Glavni delovi 4
4. MONTAŽA 4
   4.1 Komponente za montažu 5
   4.2 Montaža vreće 5
   4.3 Montaža drške 5
5. UPRAVLJAČKE KOMANDE 5
   5.1 Drška za ručno pokretanje 5
   5.2 Komanda za električno pokretanje na dugme 5
   5.3 Komanda gasa 5
   5.4 Komanda menjača brzine 5
   5.5 Poluga kočnice motora / rezne glave 5
   5.6 Poluga za aktiviranje vuče 5
   5.7 Podešavanje visine košenja 5
6. UPOTREBA MAŠINE 6
   6.1 Pripremne radnje 6
   6.2 Sigurnosne kontrole 7
   6.3 Pokretanje 7
   6.4 Rad 7
   6.5 Zaustavljanje 8
   6.6 Nakon upotrebe 8
7. REDOVNO ODRŽAVANJE 8
   7.1 Uopšteno 8
   7.2 Dolivanje goriva 9
   7.3 Kontrola/dolivanje ulja u motor 9
   7.4 Čišćenje 9
   7.5 Matice i šrafovi za fiksiranje 9
   7.6 Akumulator 9
8. VANREDNO ODRŽAVANJE 10
   8.1 Rezna glava 10
   8.2 Podešavanje kabla menjača 10
9. SKLADIŠTENJE 10
10. POMERANJE I TRANSPORT 10
11. ASISTENCIJA I POPRAVKE 10
12. POKRIĆE GARANCIJE 11
13. TABELA S INTERVENCIJAMA ODRŽAVANJA 11
14. PREPOZNAVANJE PROBLEMA 12
15. DODATNI PRIBOR PO NARUDŽBINI 12
   15.1 Oprema za malčiranje 12

1. UOPŠTENO

1.1 KAKO SE SLUŽITI PRIRUČNIKOM

U tekstu priručnika neki paragrafi koji sadrže informacije od posebnog značaja, u pogledu sigurnosti ili rada, istaknuti su na drugačiji način, prema sledećem kriterijumu:

NAPOMENA *ili* **VAŽNO** *navodi detalje ili druge elemente u vezi sa već prethodno naznačenim, radi izbegavanja oštećenja mašine ili uzrokovanja štete.*

Simbol ⚠ ukazuje na opasnost. Ako se ne pridržavate upozorenja možete se povrediti ili povrediti druge osobe i/ili izazvati štetu.

Paragrafi obeleženi četvorouglom sa sivim tačkastim stranama pokazuju opcijske karakteristike koje nemaju svi modeli navedeni u ovom priručniku. Proverite da li je ova karakteristika prisutna na vašem modelu mašine.

Sve oznake "prednje", "zadnje", "desno" i "levo" odnose se na rukovaoca u položaju upravljanja mašinom.

1.2 REFERENCIJE

1.2.1 Slike

Slike u ovim uputstvima za upotrebu označene su brojevima 1, 2, 3 i tako dalje.
Delovi prikazani na slikama označeni su slovima A, B, C i tako dalje.
Referencija na komponentu C na slici 2 označna je ovako: "Vidi sl. 2. C" ili samo "(sl. 2. C)".
Slike su indikativne. Stvarni delovi mogu varirati u odnosu na one prikazane.

1.2.2 Naslovi

Priručnik je podeljen na poglavlja i paragrafe.
Naslov paragrafa "2.1 Obuka" je podnaslov od "2. Sigurnosna pravila". Referencije na naslove ili paragrafe označene su skraćenicama pogl. ili par. i odgovarajućim brojem. Na primer: "pogl. 2" ili "par. 2.1".

2. SIGURNOSNA PRAVILA

2.1 OBUKA

⚠ ***Upoznajte se s komandama i prikladnom upotrebom mašine. Naučite da brzo zaustavite motor. Nepoštovanje upozorenja i uputstava može dovesti do požara i/ili ozbiljnih povreda.***

- Nikada ne dopustite da mašinu koriste deca ili osobe koje nisu dovoljno upoznate s uputstvima. Lokalnim zakonima može da bude određen najniži uzrast korisnika.
- Nikada ne koristiti mašinu ako je rukovaoc umoran ili se loše oseća i ako se nalazi pod uticajem lekova, droga, alkohola ili štetnih supstanci koje mogu da smanje njegove reflekse i pažnju.
- Nemojte prevoziti decu ili druge osobe.
- Uvek treba imati na umu da su rukovaoc ili korisnik odgovorni za nesreće i nepredviđene slučajeve koji mogu da se dogode drugim osobama ili njihovoj imovini. Odgovornost korisnika podrazumeva procenu potencijalnih opasnosti terena na kojem se radi, zatim preduzimanje svih mera predostrožnosti koje će garantovati njegovu sigurnost i sigurnost ostalih, posebno na nizbrdicama, neravnim, klizavim ili nestabilnim terenima.
- U slučaju da želite ustupiti ili prodati mašinu drugima, proverite da li je novi korisnik pročitao uputstva za upotrebu sadržana u ovom priručniku.

2.2 PRIPREMNE RADNJE

Sredstva za ličnu zaštitu

- Nosite odgovarajuću odeću, radnu obuću sa đonom protiv klizanja i duge pantalone. Nemojte uključivati mašinu bosih nogu ili u otvorenim sandalama. Nosite sredstva za zaštitu sluha.
- Ne nositi šalove, košulje, ogrlice, narukvice, odeću s lepršavim delovima ili odeću s uzicama, kao ni kravate, odnosno dodatke koji vise ili koji su široki jer bi se oni mogli zaplesti u mašini ili u predmete i materijale koji se nalaze na radnom mestu.
- Dugačku kosu treba povezati na odgovarajući način.

Radno područje / Mašina

- Dobro pregledajte celu radnu površinu i uklonite sve ono što bi mašina mogla izbaciti ili što bi moglo da ošteti reznu glavu/okretne delove (kamenje, granje, žica, kosti, itd.).

Motor s unutrašnjim sagorevanjem: gorivo

⚠ **OPASNO**! Gorivo je lako zapaljivo.

- Čuvajte gorivo u posudama koje su za to zvanično potvrđene, na sigurnom mestu i daleko od izvora toplote ili otvorenog plamena.
- U posudama ne sme biti ostataka trave, lišća ili preterane masnoće.
- Posude ne ostavljati na domašaju dece.
- Nemojte pušiti za vreme sipanja goriva ili dolivanja goriva i svaki put kad rukujete gorivom.
- Dolijte gorivo pomoću levka i to samo na otvorenom.
- Izbegavajte da udišete pare goriva.
- Ne sme se dodavati gorivo ili otvarati poklopac rezervoara goriva dok motor radi ili je još vruć.
- Polako otvarajte poklopac rezervoara, tako da postepeno ispustite unutrašnji pritisak.
- Nemojte približavati plamen otvoru rezervoara da proverite sadržaj istog.
- Ako curi gorivo, ne pokrećite motor već udaljite mašinu od područja u kojem je gorivo prosuto i izbegavajte stvaranje mogućnosti za izbijanje požara sve dok gorivo ne ispari i dok se para goriva ne rasprši.
- Odmah očistite bilo koji trag goriva koje se prosulo na mašini ili na tlu.
- Uvek vratite na mesto i dobro zavrnite poklopce rezervoara goriva i kante sa s gorivom.
- Nemojte puštati mašinu u pogon na mestu gde ste sipali gorivo; pokretanje motora mora da se vrši najmanje 3 metra od mesta na kojem je sipano gorivo.
- Pazite da gorivo ne dođe u dodir s odećom, u tom slučaju, presvucite se pre nego što pokrenete motor.

2.3 ZA VREME UPOTREBE

Radno područje

- Nemojte pokretati motor u zatvorenoj prostoriji, gde može doći do skupljanja opasnih dimova ugljen monoksida. Motor morate pokretati napolju ili na dobro provetrenom mestu. Ne zaboravite nikada da su izduvni gasovi otrovni.
- Za vreme puštanja mašine u pogon nemojte usmeravati prigušivač, odnosno ispusne gasove prema zapaljivom materijalu.
- Nemojte koristiti mašinu u prostorijama u kojima postoji rizik od eksplozije, u prisustvu zapaljivih tečnosti, plina ili prašine. Električni kontakti ili mehaničko trljanje mogu stvoriti varnice koje mogu zapaliti prašinu ili paru.
- Radite samo uz dnevno svetlo ili uz dobro veštačko osvetljenje i kad se dobro vidi.
- Udaljite osobe, decu i životinje s radnog područja. Potrebno je da decu nadziru odrasli.
- Izbegavajte da radite na mokroj travi, kad pada kiša i kad postoji rizik od nevremena, posebno kad postoji mogućnost pojave munja.
- Posebnu pažnju obratite na neravnine terena (izbočine, udubljenja), na nizbrdice, na skrivene opasnosti i na prisustvo eventualnih prepreka koje bi mogle smanjiti vidljivost.
- Budite oprezni u blizini provalija, šanaca ili nasipa. Mašina se može prevrnuti ako jedan točak pređe ivicu ili ako se ivica ospe.
- Kosite uvek poprečno u odnosu na nizbrdicu, nikada gore/dole, vodeći pogotovo računa na promenu pravca; treba da imate dobar oslonac na terenu i da se uverite da točkovi ne naiđu na prepreke (kamenje, granje, korenje, itd.), što bi moglo dovesti do bočnog klizanja i gubitka kontrole nad mašinom.
- Kad koristite mašinu u blizini puta, pazite na saobraćaj.

Ponašanje

- Posebno vodite računa kad idete u rikverc ili unazad. Gledajte iza sebe pre i za vreme kretanja u rikverc kako biste se uverili da nema prepreka.
- Nikada ne trčite, već hodajte.
- Pazite da vas kosačica ne vuče.
- Uvek držite ruke i noge daleko od rezne glave, kako za vreme puštanja u pogon tako i za vreme upotrebe mašine.
- Pažnja: rezni element se i dalje okreće nekoliko sekundi čak i kad se isključi ili nakon gašenja motora.
- Uvek se držite podalje od otvora za izbacivanje.
- Isključite reznu glavu:
  - Prilikom premeštanja iz jedne radne zone u drugu
  - Prilikom prelaska preko netravnatih površina
- Isključite reznu glavu, zaustavite motor i otkačite kapicu svećice, izvadite ključ za uključivanje (ako je predviđen):
  - Svaki put kad mašinu ostavljate bez nadzora
- ⚠ U slučaju kvara ili nesreće za vreme rada, odmah isključiti motor i udaljiti mašinu kako ne bi nastala dalja oštećenja; ako se povredite ili povredite druge

osobe, odmah primenite mere prve pomoći koje su najprikladnije situaciji koja je nastala i obratite se zdravstvenoj ustanovi radi potrebnog lečenja. Pažljivo uklonite sav eventualni otpad koji bi mogao oštetiti ili povrediti osobe ili životinje ukoliko ih niko ne nadzire.

- ⚠ Nivo buke i vibracija naveden u ovim uputstvima, predstavljaju maksimalne vrednosti prilikom upotrebe mašine. Upotreba neuravnoteženog reznog elementa, prevelika brzina kretanja i nevršenje održavanja znatno utiču na emisiju zvuka i vibracije. Zato je potrebno primeniti mere preventivne zaštite radi otklanjanja mogućih rizika od prevelike buke i naprezanja od vibracija; vršite održavanje mašine, nosite zaštitu za uši, pravite pauze za vreme rada.

Ograničenja u upotrebi

- Nemojte nikada koristiti mašinu ako su štitnici oštećeni, ako nisu namontirani na mašinu ili ako su nepravilno namontirani (vreća za skupljanje trave, štitnik za bočno izbacivanje, štitik za izbacivanje otpozadi).
- Nemojte koristiti mašinu ako dodatna oprema/ alatke nisu namontirani na predviđenim mestima.
- Nemojte isključivati, deaktivirati, skidati ili oštećivati postojeće sigurnosne uređaje/mikroprekidače.
- Nemojte menjati podešenost motora, nemojte ga dovoditi do prekomerne brzine. Ako motor radi pri prevelikom broju obrtaja, povećava se rizik od telesnih povrda.
- Ne izlažite mašinu prevelikom naporu i ne koristite malu mašinu za izvođenje teških radova; upotrebom odgovarajuće mašine smanjuje se opasnost i poboljšava kvalitet rada.

2.4 ODRŽAVANJE, SKLADIŠTENJE I TRANSPORT

Redovno vršite održavanje i pravilno skladištite mašinu kako bi se sačuvala njena sigurnost i nivo učinka.

⚠ ***Mašina se ne sme koristiti ako su njeni delovi istrošeni ili oštećeni. Pokvareni ili dotrajali delovi se moraju zameniti, a nikako popravljati. Koristite isključivo originalne rezervne delove: upotreba neoriginalnih i/ili neispravno namontiranih rezervnih delova ugrožava sigurnost mašine, može prouzrokovati nesreće ili telesne povrede i oslobađa Proizvođača od bilo kakve obaveze ili odgovornosti.***

Održavanje

- Da biste smanjili rizik od požara, redovno proveravajte da ne dolazi do curenja ulja i/ili goriva.
- Za vreme izvođenja operacija podešavanja mašine, pazite da ne uvučete prste između rezne glave u pogonu i fiksnih delova mašine.

Skladištenje

- Nemojte odlagati mašinu s gorivom u rezervoaru u prostoriju u kojoj bi para goriva mogla doći u dodir s plamenom, varnicama ili jakim izvorom toplote.
- Da biste smanjili rizik od požara, nemojte ostavljati posude s otpadnim materijalom u prostorijama.

Pomeranje i transport

- Kad mašinu prevozite na prevoznom sredstvu, potrebno je:
  1. utovarite mašinu kad je motor ugašen, guranjem; ovu operaciju treba da izvrši odgovarajući broj osoba
  2. zatvorite slavinu goriva (ako je predviđena)
  3. da je postavite tako da ne predstavlja opasnost ni za koga
  4. da je dobro učvrstite za prevozno sredstvo pomoću sajli ili lanaca kako se ona ne bi prevrnula i oštetila i kako eventualno ne bi gorivo iscurilo.

2.5 ZAŠTITA ŽIVOTNE SREDINE

Zaštita životne sredine mora predstavljati bitan i prvenstveni vid upotrebe mašine, u korist civilnog življenja kao i zaštite životne sredine.

- Ne uznemiravajte susede. Koristite mašinu samo u dogledno vreme (ne rano ujutru ili kasno uveče kad biste mogli uznemiravati ljude).
- Strogo se pridržavajte lokalnih propisa o zbrinjavanju ambalaže, ulja, goriva, filtera, istrošenih delova ili svih drugih elemenata štetnih za životnu sredinu; ti otpaci se ne smeju bacati u smeće, nego ih treba razdvojiti i predati odgovarajućim centrima za skupljanje, koji će se pobrinuti za recikliranje materijala.
- Strogo se pridržavajte lokalnih propisa o zbrinjavanju otpadnog materijala nakon košenja.
- U trenutku kada mašinu više ne koristite, nemojte je napustiti u okolini, već se obratite centru za skupljanje otpada, u skladu s važećim lokalnim propisima.

3. UPOZNAVANJE MAŠINE

3.1 OPIS MAŠINE I PREDVIĐENA UPOTREBA

Ova mašina je kosačica na guranje.
Mašina se uglavnom sastoji od motora, koji aktivira reznu glavu koja se nalazi u karteru, s točkovima i drškom.

Rukovaoc je u stanju da upravlja mašinom i aktivira glavne komande, a da uvek bude iza mašine, dakle na sigurnosnom rastojanju od okretne rezne glave. Udaljavanje rukovaoca od mašine dovodi do zaustavljanja motora i rezne glave u roku od nekoliko sekundi.

3.1.1 Predviđena upotreba

Ova mašina je predviđena i napravljena za košenje (i skupljanje) trave u baštama i na travnatim površinama, čija je veličina srazmerna kapacitetu košenja, i koristi se na guranje od strane rukovaoca.

Obično ova mašina može:

1. kositi travu i skupljati je u vreću za skupljanje trave;
2. kositi travu i izbaciti je na zemlju otpozadi;
3. da kosi travu i da je bočno izbacuje (ako je predviđeno)
4. da kosi, usitnjava i odlaže travu na terenu (efekat malčiranja - ako je predviđen).

Upotreba posebne dodatne opreme, predviđene od strane proizvođača kao izvorne opreme ili opreme koja se može posebno kupiti, omogućava da se rad obavlja na razne načine, koji su prikazani u ovom priručniku ili u uputstvima koja idu uz pojedinačnu dodatnu opremu.

3.1.2 Neprimerena upotreba

Svaka druga upotreba koja nije prethodno navedena može biti opasna i može prouzrokovati štetu po lica i/ili stvari. Neprimerena upotreba obuhvata (na primer, ali ne i samo):
- prevoz na mašini osoba, dece ili životinja jer bi oni mogli pasti i teško se povrediti ili bi mogli ugroziti sigurnu vožnju;
- vožnju na mašini;
- upotrebu mašine za vuču ili guranje tereta;
- pokretanje rezne glave na netravnatim površinama;
- korišćenje mašine za skupljanje lišća ili otpadaka.
- upotrebu mašine za potkresivanje žive ograde ili za rezanje netravnate vegetacije;
- upotrebu mašine od strane više osoba istovremeno;

VAŽNO *Neprimerena upotreba mašine prekida važenje garancije, a proizvođač neće snositi nikakvu odgovornost, dok će korisnik morati da snosi troškove za oštećenja ili povrede koje nanese samom sebi ili trećim licima.*

3.1.3 Tipologija korisnika

Ova mašina je namenjena da je koriste osobe, odnosno neprofesionalni rukovaoci. Ova mašina je namenjena za upotrebu iz hobija.

VAŽNO *Mašinu mora da koristi samo jedan rukovaoc.*

3.2 SIGURNOSNE OZNAKE

Na mašini se nalaze razni simboli (sl. 2). Oni imaju ulogu da podsete rukovaoca na ponašanje koje mora imati kako bi koristio mašinu pažljivo i oprezno. Značenje simbola:

Pažnja! Pročitajte uputstva pre korišćenja mašine.

Upozorenje! Nemojte nikada stavljati ruke ili noge u ležište rezne glave. Otkačite kapicu svećice i pročitajte uputstvo pre nego što izvršite bilo koju operaciju održavanja ili popravke.

Opasno! Tosobe moraju biti van radnog područja, za vreme upotrebe mašine.

Opasno! Nemojte nikada stavljati ruke ili noge u ležište rezne glave.

VAŽNO *Nalepnice koje su oštećene ili koje su postale nečitke moraju se zameniti. Zatražite nove nalepnice od ovlašćenog servisnog centra.*

3.3 IDENTIFIKACIJSKA NALEPNICA

Na identifikacijskoj nalepnici nalaze se sledeći podaci (sl. 1):

1. Nivo zvučne snage
2. CE oznaka usaglašenosti
3. Godina proizvodnje
4. Tip kosačice
5. Serijski broj
6. Naziv i adresa proizvođača
7. Šifra artikla
8. Nazivna snaga i maksimalna radna brzina motora
9. Težina u kg

Upišite podatke za identifikaciju mašine na odgovarajuće mesto na nalepnici koja se nalazi na poleđini naslovne strane.

VAŽNO *Koristite identifikacijske podatke koji se nalaze na identifikacijskoj nalepnici svaki put kada konaktirate ovlašćeni servis.*

VAŽNO *Primer deklaracije o usaglašenosti nalazi se na poslednjim stranicama priručnika.*

3.4 GLAVNI DELOVI

Mašina se sastoji od sledećih glavnih delova, koji imaju sledeće funkcije (Sl.1):

- **A.** **Šasija**: karter unutar kojeg se nalazi okretna rezna glava.
- **B.** **Motor**: pokreće reznu glavu i daje pogon točkovima.
- **C.** **Rezna glava**: služi za košenje trave.
- **D.** **Štitik za izbacivanje otpozadi**: u pitanju je sigurnosni štitnik koji sprečava da eventualni predmeti koje skupi rezna glava budu odbačeni daleko od mašine.
- **E.** **Usmerivač za izbacivanje otpozadi**: pored toga što bočno izbacuje travu na teren, predstavlja takođe i sigurnosni element, jer sprečava da eventualni predmeti koje skupi rezna glava budu odbačeni daleko od mašine
- **F.** **Štitnik za bočno izbacivanje (ako je predviđen)**: u pitanju je štitnik koji sprečava da eventualni predmeti koje skupi rezna glava budu odbačeni daleko od mašine.
- **G.** **Usmerivač bočnog izbacivanja (ako je predviđen)**: pored toga što bočno izbacuje travu na teren, predstavlja takođe i sigurnosni element, jer sprečava da eventualni predmeti koje skupi rezna glava budu odbačeni daleko od mašine.
- **H.** **Vreća za skupljanje trave**: pored toga što skuplja pokošenu travu, ona predstavlja i sigurnosni element, jer sprečava da eventualni predmeti koje je skupila rezna glava budu odbačeni daleko od mašine.
- **I.** **Drška**: radni položaj radnika. Zahvaljujući njenoj dužini radnik uvek za vreme rada može biti na sigurnosnom rastojanju od okretne rezne glave.
- **J.** **Poluga kočnice motora / rezne glave**: u pitanju je poluga koja omogućava pokretanje i zaustavljanje motora i istovremeno uključivanje/isključivanje rezne glave.
- **K.** **Poluga za uključivanje pogona**: u pitanju je poluga koja uključuje pogon točkova i omogućava kretanje mašine.

4. MONTAŽA

⚠ Sigurnosni propisi kojih se treba pridržavati opisani su u pogl. 2. Strogo se pridržavajte ovih uputstava kako ne bi nastali ozbiljni rizici ili opasnosti.

Radi potreba skladištenja i prevoza, pojedini delovi mašine nisu fabrički sastavljeni, već ih treba montirati nakon raspakivanja, prateći uputstva koja slede.

⚠ ***Skidanje ambalaže i dovršetak montaže moraju se izvršiti na ravnoj i čvrstoj površini, na prostoru koji je dovoljan da se može rukovati mašinom i ambalažom i treba koristiti uvek odgovarajući alat. Nemojte koristiti mašinu pre nego što postupite po svim uputstvima sadržanim u odeljku "MONTAŽA".***

4.1 KOMPONENTE ZA MONTAŽU

U pakovanju se nalaze komponente za montažu.

4.1.1 Skidanje ambalaže

1. Pažljivo otvorite pakovanje, pazite da ne zagubite komponente mašine.
2. Konsultujte dokumentaciju koja se nalazi u kutiji, kao i ova uputstva.
3. Izvadite iz kutije sve delove koji nisu namontirani.
4. Izvadite mašinu iz kutije.
5. Zbrinite kutiju i ambalažu u skladu s lokalnim zakonskim propisima.

4.2 MONTAŽA VREĆE

Vreća se isporučuje već namontirana.
Proverite da li su delovi pravilno namontirani ((sl. 3.A).

4.3 MONTAŽA DRŠKE

Pažljivo otvorite dršku u radni položaj (sl. 4.A).

Ubacite sajlu za paljenje u donju i gornju spiralu i zategnite maticu (sl. 4.B).

5. UPRAVLJAČKE KOMANDE

5.1 DRŠKA ZA RUČNO POKRETANJE

Omogućava ručno pokretanje motora (sl. 5.A).

5.2 KOMANDA ZA ELEKTRIČNO POKRETANJE NA DUGME

ENGINE START Omogućava električno pokretanje motora (sl. 5.B).

5.3 KOMANDA GASA

Reguliše broj obrtaja motora (sl. 6.A).
Položaji označeni na pločici odgovaraju:

1. **Najveća brzina.** Uvek koristiti za vreme rada mašine.
2. **Minimalna.** Koristi se kad je motor dovoljno zagrejan za vreme faza mirovanja.
3. **Čok uključen.** Koristi se za paljenje motora na hladno.

5.4 KOMANDA MENJAČA BRZINE

Menjač brzine omogućava podešavanje brzine kretanja (sl. 7.A).
Položaji označeni na pločici odgovaraju:

1. **Maksimalna brzina.**
2. **Minimalna brzina.**

VAŽNO *Prelazak s jedne na drugu brzinu mora da se izvrši kad je motor upaljen, a pogon uključen. Ne dirajte komandu menjača brzine kad je motor ugašen. To bi moglo da ošteti menjač.*

NAPOMENA *Ako se mašina ne kreće kad je omanda u položaju «» , dovoljno je da stavite polugu komande na «» a odmah zatim da je vratite u položaj «».*

5.5 POLUGA KOČNICE MOTORA / REZNE GLAVE

U pitanju je poluga koja pokreće i zaustavlja motor i istovremeno uključuje i isključuje reznu glavu (sl. 8.A).

5.6 POLUGA ZA AKTIVIRANJE VUČE

Uključuje pogon točkova i omogućava kretanje mašine.

1. **Pogon uključen.** Kosačica se kreće kad se poluga gurne prema dršci (Sl. 8.B). Kosačica prestaje da se kreće puštanjem poluge.

VAŽNO *Pokretanje motora mora se uvek vršiti kada je pogon isključen.*

VAŽNO *Da ne bi došlo do oštećenja prenosnog mehanizma, nemojte vući unazad mašinu kad je pogon uključen.*

5.7 PODEŠAVANJE VISINE KOŠENJA

Spuštanjem ili dizanjem šasije trava se može kositi na različitim visinama košenja.

⚠ ***Ovu operaciju vršiti kad je rezna glava zaustavljena.***

• **Regulacija tipa "I".**
Podešavanje visine košenja postiže se pritiskom na dugme (sl. 9.A) i podizanjem ili spuštanjem šasije, pomoću drške (sl. 9.B), do željenog položaja.

• **Regulacija tipa "II".**
Podešavanje visine košenja vrši se pomoću odgovarajuće poluge (sl. 9.C) koja podiže ili spušta šasiju do željenog položaja.

6. UPOTREBA MAŠINE

⚠ ***Sigurnosni propisi kojih se treba pridržavati opisani su u pogl. 2. Strogo se pridržavajte ovih uputstava kako ne bi nastali ozbiljni rizici ili opasnosti.***

VAŽNO *Za uputstva o motoru i bateriji (ako je predviđena) pogledajte njihove priručnike.*

6.1 PRIPREMNE RADNJE

Pre početka rada, potrebno je izvršiti niz kontrola i radnji kako biste osigurali da se posao obavlja uspešno i u najvećoj sigurnosti.

Postavite kosačicu u vodoravni položaj, tako da ona ima dobar oslonac na tlu.

6.1.1 Sipanje ulja i benzina

VAŽNO *Mašina se isporučuje bez motornog ulja i goriva.*

Pre nego što počnete da koristite mašinu, proverite ima li goriva u njoj i proverite nivo ulja (par. 7.2, par. 7.3). U vezi s načinom i merama predostrožnosti prilikom sipanja goriva i dolivanja ulja pridržavajte se uputstava navedenih u (par. 7.2, par. 7.3) i u priručniku s uputstvima za motor.

6.1.2 Priprema mašine za rad

NAPOMENA *Ova mašina omogućava košenje travnjaka na različite načine; pre početka rada, potrebno je pripremiti mašinu za željeni način košenja.*

a. Priprema za košenje i skupljanje trave u vreću za skupljanje trave:

• **Tip "I"**
1. Postavite vreću za skupljanje trave kako je prikazano na slici (sl. 10.A). Postavite bočne štapiće u vođice koje se nalaze u osnovi drške (sl. 10.B) i gurajte vreću sve dok ne čujete "klik" (sl. 10.C).

• **Tip "II"**
1. Podignite štitnik za izbacivanje otpozadi (sl. 10.D) i pravilno zakačite vreću za skupljanje trave kako je prikazano na slici (sl. 10.E).

b. Priprema za košenje i izbacivanje trave na zemlju otpozadi:

- **Tip "I"**
  1. Skinite vreću za skupljanje trave.
  2. Podignite štitnik bočnog izbacivanja (sl. 11.A) i zakačite usmerivač za izbacivanje otpozadi (sl. 11.C) u predviđene rupe, proverite da li je on stabilan.
  3. Kod modela sa bočnim izbacivanjem: proveriti da li je štitnik za bočno izbacivanje (sl. 11.D) spušten.

Za skidanje usmerivača za izbacivanje otpozadi postupite na sledeći način:
  1. Podignite štitnik za izbacivanje otpozadi (Sl. 11.A);
  2. Podignite usmerivač za izbacivanje otpozadi i otkačite ga s rupa (sl. 11.C).

- **Tip "II"**
  1. Skinite vreću i proverite da li je štitnik za izbacivanje otpozadi (sl. 11.A) stabilno spušten.

c. Priprema za košenje i usitnjavanje trave (funkcija malčiranja):
  1. Podignite štitnik za izbacivanje otpozadi (sl. 12.A) i stavite čep usmerivača (sl. 12.B) u otvor za izbacivanje.
  2. Kod modela sa bočnim izbacivanjem: proveriti da li je štitnik za bočno izbacivanje (sl. 11.D) spušten.

Da biste skinuli čep usmerivača:
  1. Podignite štitnik za izbacivanje otpozadi (sl. 12.A);
  2. Skinite čep usmerivača (sl. 12.B).

d. Priprema za košenja i bočno izbacivanje trave na zemlju:
  1. Podignite štitnik za izbacivanje otpozadi (sl. 12.A) i stavite čep usmerivača (sl. 12.B) u otvor za izbacivanje.
  2. Podignite štitnik za bočno izbacivanje (Sl. 13.A);
  3. Stavite usmerivač bočnog izbacivanja (Sl. 13.E).
  4. Zatvorite štitnik za bočno izbacivanje (sl. 13.A) tako da se usmerivač bočnog izbacivanja (sl. 13.E) blokira.

Za skidanje usmerivača bočnog izbacivanja:
  1. Podignite štitnik za bočno izbacivanje (Sl. 13.A);
  2. Otkačite usmerivač bočnog izbacivanja (Sl. 13.E).

Da biste skinuli čep usmerivača:
  1. Podignite štitnik za izbacivanje otpozadi (Sl. 12.A);
  2. Skinite čep usmerivača (sl. 12.B).

6.1.3 Podešavanje visine košenja

Podesite visinu košenja kako je prikazano na (par. 5.7).

6.1.4 Podešavanje visine drške

Visina drške može se podesiti u 3 različita položaja, koje označava pokazivač koji se nalazi na osnovi drške (sl. 14.A).
Iz radnog položaja moguće je i sklopiti dršku u zatvoreni položaj.

⚠ ***Ovu operaciju vršiti kad je rezna glava zaustavljena.***

Da biste promenili visinu drške, aktivirajte obe poluge koje se nalaze na stranama drške (sl. 14.B) i držite ih u položaju. Dovedite pažljivo dršku na željenu visinu i pustite poluge.

6.2 SIGURNOSNE KONTROLE

Izvršite sledeće sigurnosne kontrole i proverite da li se rezultati poklapaju s onima navedenim u tabelama.

⚠ ***Uvek pre upotrebe izvršite sigurnosne kontrole.***

6.2.1 Kontrola generalne sigurnosti

Predmet	Rezultat
Rezna glava	Ne sme biti oštećena ili istrošena.
Štitnik za izbacivanje otpozadi, vreća za skupljanje trave	Čitavi Nema nikakvog oštećenja. Ispravno namontirani
Štitnik za bočno izbacivanje; usmerivač bočnog izbacivanja	Čitavi Nema nikakvog oštećenja. Ispravno namontirani
Poluga kočnice motora / rezne glave	Poluga se mora slobodno kretati, ne na silu, a kad se pusti, mora se automatski vratiti u neutralni položaj.
Drška i sajla za paljenje.	Sajla mora biti čitava.
Šrafovi/matice na mašini i na reznoj glavi.	Dobro učvršćeni (ne olabavljeni)
Krug goriva i veze.	Nema curenja.
Krug ulja	Nema curenja. Nema nikakve štete.
Kapica svećice	Povezana na samu svećicu
Probna vožnja	Nema nikakve nepravilne vibracije. Nema nikakvog nepravilnog zvuka.

6.2.2 Testiranje rada mašine

Radnja	Rezultat
Pustite mašinu u pogon (par. 6.3).	Rezna glava se mora pokretati.
Aktivirajte polugu pogona	Zahvaljujući točkovima mašina se kreće.
Pustite polugu pogona	Točkovi se zaustavljaju i mašina prestaje da se kreće.

Pustite polugu kočnice motora / rezne glave	Motor se mora ugasiti, a rezna glava se mora zaustaviti u roku od nekoliko sekundi.

⚠ ***Ako se bilo koji od rezultata ne poklapa s navodima u narednim tabelama, ne smete da koristite mašinu! Obratite se servisnoj službi da izvrši kontrole i popravku.***

6.3 POKRETANJE

NAPOMENA *Pustite kosačicu u pogon na ravnoj površini na kojoj nema prepreka ili visoke trave.*

6.3.1 Modeli s drškom za ručno pokretanje

1. **U slučaju pokretanja hladnog motora**: dovedite gas u položaj "Čok" uključen (sl. 6.A) (ako postoji).
2. Povucite polugu kočnice motora / rezne glave prema dršci (sl. 15.A).

NAPOMENA *Poluga kočnice motora / rezne glave mora ostati povučena kako ne bi došlo do zaustavljanja motora.*

3. Uhvatite dršku za pokretanje i pokrenite motor odlučnim povlačenjem sajle za paljenje (sl. 15.B).
4. Nakon paljenja dovedite gas u položaj pune brzine (ako postoji).

NAPOMENA *Ako se komanda čoka koristi kad je motor već zagrejan, to može zaprljati svećicu i dovesti do nepravilnog rada motora.*

6.3.2 Modeli s komandom za električno pokretanje na dugme

1. Stavite isporučenu bateriju u odgovarajući prostor na motoru (sl. 16.A). (sledite uputstva sadržana u priručniku s uputstvima za motor)
2. Stavite ključ do kraja (ako postoji) (sl. 16.B).
3. Povucite polugu kočnice motora / rezne glave prema dršci (sl. 15.A).

NAPOMENA *Poluga kočnice motora / rezne glave mora ostati povučena kako ne bi došlo do zaustavljanja motora.*

4. Pritisnite dugme za pokretanje i držite ga pritisnutim sve dok se motor ne uključi. (sl. 16.D).

6.4 RAD

VAŽNO *Tokom rada, budite uvek na sigurnosnom rastojanju od rezne glave, koja je određen dužinom drške*

6.4.1 Košenje trave

1. Počnite da se krećete i kosite travu na travnatoj površini;
2. Podesite brzinu kretanja i visinu košenja (par. 5.7) uslovima travnjaka (visina, gustoća i vlaga trave) i količini pokošene trave;

U slučaju malčiranja ili izbacivanja trave otpozadi: uvek izbegavati da odstranite veliku količinu trave. U samo jednom prolazu kosačicom nikada nemojte da odstranite više od jedne trećine ukupne visine trave (Sl. 17).

3. Travnjak će izgledati bolje ako se košenje vrši uvek na istoj visini i naizmenično u dva pravca (sl. 18).

U slučaju bočnog izbacivanja: preporučljivo je vršiti kretanje tako da ne dođe do izbacivanja pokošene trave na deo travnjaka koji tek treba pokositi.

6.4.2 Saveti za održavanje urednog travnjaka

Svaka vrsta trave poseduje različite osobine i može zahtevati razne načine održavanja travnjaka; uvek pročitati upustva na pakovanju semena, u vezi s visinom košenja u odnosu na uslove rasta trave na području na kojem se kosi.
Treba imati u vidu da se većina vlati trave sastoji od jedne stabljike sa jednim ili više listova.
Ako potpuno pokosite listove, travnjak će se oštetiti i rast nove trave će biti otežan.
Uopšteno, mogu važiti sledeća uputstva:

- prenisko košenje uzrokuje čupanje i proređivanje travnatog pokrivača, koji izgleda u tom slučaju kao da ima "mrlje";
- leti travu treba ostaviti višu da ne bi došlo do sušenja zemljišta;
- nemojte kositi mokru travu; to može smanjiti efikasnost okretne rezne glave zbog prijanjanja trave po njoj i dovesti do čupanja trave na travnatom pokrivaču;
- u slučaju izuzetno visoke trave, poželjno je izvršiti prvo košenje na maksimalnoj visini koju mašina omogućava, a potom izvršiti naredno košenje nakon dva ili tri dana.

6.4.3 Pražnjenje vreće za skupljanje trave

Kad se vreća za skupljanje trave (sl. 1.H) prepuni, skupljanje trave nije više efikasno, a kosačica menja zvuk.

Ako je u pitanju vreća za skupljanje trave s pokazateljem sadržaja (ako je predviđen):

1. podignut (a) = vreća prazna
2. spušten (b) = vreća puna

U toku rada, dok je rezna glava u pokretu, pokazatelj je uvek podignut sve dok vreća za skupljanje trave može primati pokošenu travu; kad se spusti, to znači da je vreća za skupljanje trave puna i da je treba isprazniti.

Za skidanje i pražnjenje vreće za skupljanje trave:
– Pustite polugu kočnice motora / rezne glave i sačekajte da se zaustavi rezna glava (par. 6.5);

- **Samo s vrećom tipa "II"**
  – Podignite štitnik za izbacivanje otpozadi (sl. 10.D);

– Uhvatite ručku i skinite vreću držeći je u uspravnom položaju.

6.5 ZAUSTAVLJANJE

Za zaustavljanje mašine postupite na sledeći način:
1. Pustite polugu kočnice motora / rezne glave (sl. 19.A);
2. Sačeajte da se rezna glava zaustavi;

⚠ ***Motor bi mogao biti veoma vruć odmah nakon gašenja. Ne dodirujte prigušivač ili njegove susedne delove. Postoji opasnost od opekotina.***

Uvek zaustavite mašinu:
- prilikom premeštanja iz jedne radne zone u drugu;
- prilikom prelaska preko netravnatih površina;
- svaki put kad treba da pređete neku prepreku;
- pre nego što podesite visinu košenja.
- Svaki put kada skidate ili ponovo stavljate vreću za skupljanje trave;
- Svaki put kada skidate ili ponovo montirate usmerivač za izbacivanje otpozadi (ako je predviđen).
- Svaki put kada skidate ili ponovo montirate usmerivač bočnog izbacivanja (ako je predviđen).

6.6 NAKON UPOTREBE

1. Zaustavite mašinu (par. 6.5).
2. Sačekajte da se motor ohladi, pre odlaganja mašine u bilo koju prostoriju.
3. Izvršite čišćenje (par. 7.4).
4. Proverite da nema delova koji su se olabavili ili oštetili. Ako je potrebno, zamenite oštećene delove i eventualno pritegnite šrafove koji su se olabavili.

VAŽNO *Kod modela s komandom za električno pokretanje na dugme izvadite ključ (ako ga ima) ili bateriju svaki put kad mašinu ne koristite ili je ne nadzirete.*

7. REDOVNO ODRŽAVANJE

7.1 UOPŠTENO

⚠ ***Sigurnosni propisi kojih se treba pridržavati opisani su u pogl. 2. Strogo se pridržavajte ovih uputstava kako ne bi nastali ozbiljni rizici ili opasnosti.***

⚠ ***Pre vršenja bilo koje kontrole, čišćenja ili održavanja/podešavanja mašine:***
- ***zaustavite motor;***
- ***uverite se da su svi pokretni delovi potpuno zaustavljeni;***
- ***sačekajte da se motor dovoljno ohladi;***
- ***otkačite kapicu svećice;***
- ***pročitajte odgovarajuća uputstva;***
- ***nosite odgovarajuću odeću, radne rukavice i zaštitne naočare;***

- Učestalost i vrsta intervencije navedeni su u "Tabeli s intervencijama održavanja". Prikazana tabela ima za cilj da pomogne da održite efikasnost i sigurnost vaše mašine. U njoj su navedene glavne intervencije i predviđena periodičnost njihovog izvođenja. Izvršite odgovarajuću radnju nakon isteka određenog perioda.
- Upotreba neoriginalnih rezervnih delova i dodatne opreme i/ili nepravilna montaža istih mogli bi se negativno odraziti na rad i sigurnost mašine. Proizvođač neće snositi nikakvu odgovornost u slučaju oštećenja, nezgoda ili povreda koje izazovu pomenuti delovi.
- Originalne rezervne delove isporučuju servisni centri i ovlašćeni prodavci.

VAŽNO *Sve operacije održavanja i podešavanja koje nisu opisane u ovom priručniku mora da izvrši ovlašćeni prodavac ili specijalizovani servis.*

7.2 DOLIVANJE GORIVA

Za dolivanje goriva postupite na sledeći način:
1. Odvijte poklopac za zatvaranje rezervoara i skinite ga ..
2. Stavite levak.
3. Sipajte gorivo i uklonite levak.
4. Kad sipate gorivo, dobro zavrnite poklopac za gorivo i očistite eventualno prosuto gorivo.

NAPOMENA *Nemojte puniti rezervoar goriva do ivice.*

VAŽNO *Izbegavati prolivanje benzina na plastične delove motora ili mašine kako se oni ne bi oštetili, i odmah očistiti svaki ostatak eventulano prolivenog benzina. Garancija ne pokriva oštećenja plastičnih delova prouzrokovanih benzinom.*

NAPOMENA *Gorivo je kvarljivo pa zato ne treba da ostane u rezervoaru duže od 30 dana. Pre nego što mašinu odložite na dugi period, sipajte u rezervoar onoliku količinu goriva koja je dovoljna da završite rad pre odlaganja mašine (pogl. 9).*

7.3 KONTROLA/DOLIVANJE ULJA U MOTOR

Za dobar rad mašine i njen dug vek trajanja, potrebno je povremeno zameniti ulje motora, prema vremenskim intervalima navedenim u Priručniku s uputstvima za motor. Istakanje ulja treba da izvršite u specijalizovanom servisu ili usisavanjem ulja pomoću šprica iz otvora za sipanje ulja; ovu operaciju morate ponoviti nekoliko puta da biste bili sigurni da ste potpuno ispraznili rezervoar. Pre ponovne upotrebe mašine, uvek proverite da li ste sipali dovoljnu količinu ulja.

7.3.1 Kontrola / dolivanje

Postupak:
- Postavite mašinu na ravno radi kontrole.
- Očistite prostor oko štapića. Odvijte ga i izvadite. Očistite štapić.
- Ubacite štapić do kraja, ali ga nemojte pritezati.
- Ponovo izvadite štapić. Proverite nivo ulja.
- Dolijte ulje ako je nivo ulja ispod oznake "MAX" .

⚠ ***Nemojte sipati previše jer bi to moglo dovesti do pregrejavanja motora. Ako nivo prelazi nivo "MAX", istočite ulje sve dok ne dostignete pravilni nivo.***

7.4 ČIŠĆENJE

Svaki put nakon upotrebe očistite mašinu prema sledećim uputstvima.

7.4.1 Čišćenje mašine

- Operite dobro mašinu vodom posle svakog košenja; uklonite ostatke trave i blata koji su se nagomilali unutar šasije kako bih se izbeglo da kada se osuše otežaju naredno puštanje u pogon.

U slučaju bočnog izbacivanja ili izbacivanja odostraga: potrebno je skinuti usmerivač izbacivanja ako je namontiran.

- Vremenom se može skinuti farba s unutrašnjeg dela šasije usled grebanja pokošenom travom; u tom slučaju, odmah naneti farbu za zaštitu od rđanja, kako ne bi došlo do rđanja koje bi dovelo do korozije metala.
- Uvek proverite da otvori za vazduh nisu zapušeni ostacima trave.
- Ne upotrebljavajte jake tečnosti za čišćenje šasije.
- Da bi se umanjio rizik od požara, uklonite ostatke trave, lišća ili preterane masnoće s mašine, a naročito s motora.
- U slučaju da je neophodno pristupiti donjem delu mašine, nagnite mašinu isključivo sa strane koja je prikazana u priručniku motora, prateći odgovarajuća uputstva, i proverite da li je mašina stabilna pre vršenja bilo koje intervencije na njoj. Kod modela koji predviđaju bočno izbacivanje, treba skinuti usmerivač izbacivanja (ako je namontiran - vidi 6.1.2.d).

7.4.2 Pranje iznutra

Otkačite vreću za skupljanje trave;
1. Priključite cev za vodu na odgovarajući priključak (sl. 20.A);
2. Do kraja spustite visinu košenja;
3. Uvek morate stajati iza drške kosačice;
4. Pustite motor u pogon.

7.4.3 Čišćenje vreće

1. Ispraznite vreću za skupljanje trave;
2. Protresite je da biste je očistili od ostataka trave i zemlje;
3. Operite i isperite vreću i ostavite je tako da se može brzo osušiti.

7.5 MATICE I ŠRAFOVI ZA FIKSIRANJE

Matice i šrafovi uvek moraju biti pričvršćeni kako biste bili sigurni da mašina uvek radi u sigurnim uslovima.

7.6 AKUMULATOR

Baterija se isporučuje s modelima koji imaju komandu za električno pokretanje na dugme. Za uputstva o autonomiji, punjenju, skladištenju i održavanju baterije, pridržavajte se uputstava sadržanih u priručniku s uputstvima za motor.

8. VANREDNO ODRŽAVANJE

8.1 REZNA GLAVA

Loše naoštrena rezna glava kida travu i dovodi do žućenja travnjaka.

⚠ Nemojte dodirivati reznu glavu sve dok ne izvadite ključ i dok se rezna glava potpuno ne zaustavi.

⚠ Sve operacije koje se tiču rezne glave (skidanje, oštrenje, uravnotežavanje, popravka, montiranje i/ili zamena) su teški poslovi, koji zahtevaju određenu stručnost kao i upotrebu odgovarajućeg alata; iz sigurnosnih razloga, potrebno je da se one uvek vrše u specijalizovanim servisima.

⚠ Oštećene, iskrivljene ili istrošene rezne glave uvek treba da zamenite i to zajedno s njihovim šrafovima kako bi se održala njihova uravnoteženost.

VAŽNO *Uvek koristite originalne rezne glave, koje imaju šifru koja je navedena u tabeli "Tehnički podaci".*

Budući da se proizvod usavršava, rezne glave navedene u tabeli "Tehnički podaci" mogle bi vremenom biti zamenjene sa drugim reznim glavama koje imaju analogne karakteristike uzajamne zamenljivosti i radne sigurnosti.

8.2 PODEŠAVANJE KABLA MENJAČA

Ovo podešavanje potrebno je kad poluga (sl. 21.A) neće da ostane u položaju «».

VAŽNO *Ovo podešavanje se mora izvršiti kad je motor ugašen.*

Kad je poluga (sl. 21.A) u položaju « », okrenite regulator (sl. 21.B) kabla u smeru označenom strelicom samo onoliko koliko je potrebno da bi poluga ostala u položaju.

9. SKLADIŠTENJE

Kada mašinu treba da uskladištite:
1. Ispraznite rezervoar goriva na otvorenom i kad je motor hladan.
2. Upalite motor i pustite ga da radi pri minimalnom broju obrtaja sve dok se ne zaustavi, tako da potroši svo gorivo preostalo u karburatoru.
3. Sačekajte da se motor ohladi.
4. Otkačite kapicu svećice (sl. 22)
5. Dobro očistite mašinu.
6. Proverite da mašina nije oštećena. Ako je potrebno, kontaktirajte ovlašćeni servisni centar.
7. Uskladištite mašinu na sledeći način:
   - u suvu prostoriju
   - zaštićenu od vremenskih neprilika
   - po mogućstvu pokrijte je ceradom;
   - na mesto kojem ne mogu pristupiti deca;

– uverite se da ste izvadili ključ ili alat koji ste koristili prilikom održavanja.

U trenutku ponovnog puštanja mašine u pogon, pripremiti mašinu prema uputstvima iz poglavlja "6. Upotreba mašine.

10. POMERANJE I TRANSPORT

Svaki put kada je neophodno pomeriti, podići, transportovati ili nageti mašinu, treba da:
- zaustavite motor;
- uverite se da su svi pokretni delovi potpuno zaustavljeni;
- Nosite debele radne rukavice;
- uhvatite mašinu na mestima koja pružaju sigurnost, imajući u vidu težinu i njenu raspoređenost;
- koristite broj osoba koji odgovara teћini kosaиice i karakteristikama prevoznog sredstva ili mesta na koje je treba smestiti ili odakle je treba uzeti.
- Proverite da prilikom pomeranja mašine ne oštetite predmete ili ne povredite osobe.

Za vreme transporta:
- uvežite mašinu na odgovarajući način sajlama ili lancima;
- postavite mašinu tako da ne predstavlja opasnost ni za koga.

11. ASISTENCIJA I POPRAVKE

U ovom priručniku sadržana su sva uputstva za rukovanje mašinom i njeno osnovno pravilno održavanje koje može obavljati korisnik. Sve operacije vezane za podešavanje i održavanje koje nisu opisane u ovom priručniku moraju se obaviti kod ovlašćenog prodavca ili u specijalizovanom servisu koji raspolaže potrebnim znanjem i opremom, kako bi se pravilno izvršile i kako bi mašina zadržala prvobitni stepen sigurnosti. i originalne uslove Operacije izvršene u neadekvatnim strukturama ili od strane nekvalifikovanog osoblja povlače prekid bilo kog oblika garancije i bilo kakve obaveze ili odgovornosti proizvođača.

- Samo ovlašćeni servisni centri mogu izvršiti popravku i održavanje pod garancijom.
- Ovlašćeni servisni centri koriste isključivo originalne rezervne delove. Originalni rezervni delovi i oprema s namerom su projektovani za ove vrste mašina.
- Neoriginalni rezervni delovi i dodatna oprema nisu dozvoljeni; upotreba neoriginalnih rezervnih delova i opreme ugrožava sigurnost mašine, a proizvođač neće imati nikakvu obavezu niti će snositi bilo koju odgovornost.
- Preporučujemo da jednom godišnje ponesete mašinu u ovlašćeni servisni centar radi održavanja, asistencije i kontrole sigurnosnih uređaja.

12. POKRIĆE GARANCIJE

Garancija pokriva sve greške materijala i fabričke greške. Korisnik mora pažljivo da se pridržava svih uputstava koja su data u priloženoj dokumentaciji.
Garancija ne pokriva oštećenja nastala usled:
- Nedovoljnog poznavanja prateće dokumentacije.
- Nepažnje.
- Neodgovarajuće ili nedozvoljene upotrebe i montaže.
- Upotrebe neoriginalnih rezervnih delova.
- Upotrebe dodatne opreme koja nije isporučena ili odobrena od strane proizvođača.

Garancija nadalje ne pokriva:
- Uobičajeno trošenje potrošnog materijala kao što su prenosni kaiševi, svrdla, farovi, točkovi, sigurnosni šrafovi i žica.
- Uobičajeno habanje.
- Motori. Pokriveni su garancijom proizvođača motora u navedenom roku i pod navedenim uslovima.

Kupca štite državni lokalni zakoni. Prava kupca koja su predviđena državnim lokalnim zakonima ni na koji način nisu ograničena ovom garancijom.

13. TABELA S INTERVENCIJAMA ODRŽAVANJA

Polja koja se nalaze sa strane daju vam mogućnost da upišete datum ili broj sati rada nakon kojih je intervencija izvršena.

Intervencija	Učestalost (sati)	Izvršeno (Datum i sat)					Napomene
MAŠINA							
Sigurnosna kontrola / Provera komandi	Svaki put pre upotrebe						par. 6.2
Provera štitnika za izbacivanje otpozadi / bočno izbacivanje. Provera vreće za skupljanje trave, usmerivača bočnog izbacivanja.	Svaki put pre upotrebe						par. 6.1.2
Generalno čišćenje i kontrola	Svaki put nakon upotrebe						par. 7.3
Provera eventualnih oštećenja na mašini. Ako je potrebno, kontaktirajte ovlašćeni servisni centar.	Svaki put nakon upotrebe						-
Provera svih šrafova	Svaki put nakon upotrebe						par. 7.4

Intervencija	Učestalost (sati)	Izvršeno (Datum i sat)					Napomene
Podešavanje kabla menjača	**						par. 8.2
Kontrola učvršćenosti i istrošenosti reznih glava	Svaki put pre upotrebe						par. 8.1
Zamena rezne glave	-						par. 8.1 ***
MOTOR							
Kontrola nivoa goriva / dolivanje goriva	Svaki put pre upotrebe						par. 7.2 *
Kontrola / dolivanje motornog ulja	Svaki put pre upotrebe						par. 7.3 *
Kontrola i čišćenje filtera za vazduh	*						*
Kontrola i čišćenje kontakata svećice	*						*
Zamena svećice	*						*
Napunjenost akumulatora	*						par. 7.6 *

* Pročitajte priručnik za motor.
** Operacija koju treba izvršiti čim se pojave prvi znaci lošeg rada
*** Ovu operaciju treba da izvrši ovlašćeni prodavac ili specializovana servisna služba

14. PREPOZNAVANJE PROBLEMA

PROBLEM	MOGUĆI UZROK	REŠENJE
1. Motor se ne pokreće ili ne ostaje upaljen	Postupak pokretanja nepravilno izvršen.	Pratiti uputstva (vidi poglavlje 6.3)
	Nema ulja ili benzina u motoru	Proveriti nivo ulja i benzina
	Prljava svećica ili pogrešan razmak između elektroda	Proverite svećicu (Pročitajte priručnik za motor).
	Filter za vazduh začepljen	Očistite i/ili zamenite filter (Pročitajte priručnik za motor).
	Problemi s karburacijom	Kontaktirajte ovlašćeni servisni centar.
	Nije istočen benzin iz kosačice na kraju protekle sezone. Moguće da je plovak blokiran.	Pročitajte priručnik za motor i pozovite ovlašćeni servis.
2. Motor nepravilno radi, nema snage pri opterećenju ili se zaustavlja za vreme rada	Filter za vazduh začepljen	Očistite i/ili zamenite filter (Pročitajte priručnik za motor).
	Prljava svećica ili pogrešan razmak između elektroda	Proverite svećicu (Pročitajte priručnik za motor).
	Problemi s karburacijom	Kontaktirajte ovlašćeni servisni centar.
3. Gušenje motora	Drška za ručno pokretanje je aktivirana više puta dok je starter uključen.	Pročitajte priručnik za motor.
	Drška za ručno pokretanje je aktivirana više puta kad je kapica svećice otkačena.	Stavite kapicu svećice i probajte da upalite motor. (Pročitajte priručnik za motor)
4. Pokošena trava se više ne skuplja u vreću za skupljanje trave	Rezna glava je udarila o strano telo i zadobila je udarac.	Zaustavite motor i otkačite kapicu svećice. Proveriti da nema eventualnih oštećenja i Pozovite servisnu službu radi eventualne zamene rezne glave. (par. 8.1).
	Šasija je prljava iznutra	Očistiti unutrašnjost šasije kako bi se olakšalo usmeravanje trave prema vreći za skupljanje trave (par. 7.3.1)
5. Košenje trave nije regularno	Rezna glava nije u dobrom stanju.	Pozovite servisnu službu da naoštri ili zameni reznu glavu.

PROBLEM	MOGUĆI UZROK	REŠENJE
6. Čuje se buka i/ili prekomerne vibracije za vreme rada	Oštećenje ili su neki delovi popustili. Štapić na reznoj glavi je ispao iz svog ležišta.	Zaustaviti mašinu i otkačiti kabal svećice (sl. 22). Proveriti da nema eventualnih oštećenja. Proveriti ima li delova koji su popustili i pritegnuti ih. Izvršiti provere, zamene ili popravke u ovlašćenom servisnom centru.
	Šraf koji fiksira reznu glavu popustio ili je rezna glava oštećena	Zaustavite motor i otkačite kapicu svećice. Pozovite servisniu službu da izvrši provere, zamene ili popravku (par. 8.1).

Ukoliko problemi potraju i nakon prethodno opisanih postupaka, obratite se ovlašćenom prodavcu.

15. DODATNI PRIBOR PO NARUDŽBINI

15.1 OPREMA ZA MALČIRANJE

Fino usitnjava pokošenu travu i ostavlja je na travnjaku, umesto da je skuplja u vreću (za mašine kod kojih je to predviđeno) (sl. 23).

SV

VARNING!: LÄS IGENOM HELA BRUKSANVISNINGEN INNAN DU ANVÄNDER MASKINEN. Bevara för framtida bruk.

INNEHÅLLSFÖRTECKNING

1. ALLMÄN INFORMATION 1
2. SÄKERHETSNORMER 1
   2.1 Utbildning 1
   2.2 Förberedelser 2
   2.3 Efter användning 2
   2.4 Underhåll, förvaring och transport 3
   2.5 Miljöskydd 3
3. LÄRA KÄNNA MASKINEN 3
   3.1 Beskrivning av maskinen och avsett bruk 3
   3.2 Varningsskyltar 4
   3.3 Produktidentifikationsetiketten 4
   3.4 Huvudkomponenter 4
4. MONTERING 4
   4.1 Komponenter för monteringen 5
   4.2 Montering av påsen 5
   4.3 Montering av handtaget 5
5. KONTROLLREGLAGE 5
   5.1 Handtag för manuell start 5
   5.2 Kommando för elektrisk start med knapp 5
   5.3 Gasreglage 5
   5.4 Kommando av hastighetsvariator. 5
   5.5 Spak för broms av motor/skärenhet 5
   5.6 Spak för koppling av dragkraft 5
   5.7 Reglering av klipphöjden 5
6. ANVÄNDNING AV MASKINEN 6
   6.1 Förberedelser 6
   6.2 Säkerhetskontroller 7
   6.3 Start 7
   6.4 Arbete 7
   6.5 Stopp 8
   6.6 Efter användning 8
7. LÖPANDE UNDERHÅLL 8
   7.1 Allmän information 8
   7.2 Påfyllning av bränsle 9
   7.3 Kontroll/påfyllning av motorolja 9
   7.4 Rengöring 9
   7.5 Muttrar och fästskruvar 9
   7.6 Batteri 9
8. EXTRAORDINÄRT UNDERHÅLL 9
   8.1 Skärenhet 9
   8.2 Reglering av variatorns kabel 10
9. FÖRVARING 10
10. FÖRFLYTTNING OCH TRANSPORT 10
11. SERVICE OCH REPARATIONER 10
12. GARANTINS TÄCKNING 10
13. UNDERHÅLLSTABELL 11
14. FELSÖKNING 11
15. TILLBEHÖR PÅ BESTÄLLNING 12
   15.1 Sats för "mulching" 12

1. ALLMÄN INFORMATION

1.1 HUR DU LÄSER BRUKSANVISNINGEN

I bruksanvisningens text så finns det några paragrafer av särskild vikt ifråga om säkerhet eller funktion och har framhävts på olika sätt enligt följande kriterium:

ANMÄRKNING *eller* **VIKTIGT** *ger föreskrifter eller annan information till tidigare indikeringar och som syftar till att undvika skador på maskinen eller andra skador.*

Symbolen ⚠ anger en risk. Om denna varning inte respekteras kan det leda till kroppsskador för dig eller andra och/eller materialskador.

Avsnitten som markeras med en ruta med en grå kant anger alternativa egenskaper som inte finns i alla modeller som finns i den här handboken. Kontrollera om egenskapen finns på din modell.

Alla indikeringar för fram, bak, höger och vänster utgår från föraren sittandes bakom ratten.

1.2 HÄNVISNINGAR

1.2.1 Figurer

Figurerna i bruksanvisningen är numrerade 1, 2, 3 o.s.v. Delarnas som visas i figurerna är märkta med bokstäverna A, B, C o.s.v.
En hänvisning till komponenten C på fig. 2 anges med texten: "Se fig. 2.C" eller med "(fig. 2.C)".
Figurerna är vägledande. Delar på din maskin kan skilja sig från de visade.

1.2.2 Rubriker

Handboken är indelad i kapitel eller avsnitt. Avsnittets rubrik "2.1 Utbildning" är en underrubrik till "2. Säkerhetsföreskrifter". Hänvisningarna till rubriker eller avsnitt signaleras med förkortningen kap. eller avs. och motsvarande nummer. Exempel: "kap. 2" eller "avs. 2.1".

2. SÄKERHETSNORMER

2.1 UTBILDNING

⚠ ***Lär dig att känna igen reglagen och använd maskinen på lämpligt sätt. Lär dig att snabbt stänga av motorn. En försummelse att följa de här anvisningarna och instruktionerna kan leda till brand och/eller allvarliga skador.***

- Tillåt aldrig att maskinen används av barn eller av personer utan kunskap om instruktionerna. Lokala bestämmelser kan ange en åldersgräns för dess användning.
- Använd aldrig maskinen om användaren är trött eller mår dåligt, eller har tagit medicin, droger, alkohol eller andra ämnen som kan påverka omdömet och uppmärksamheten.
- Transportera inte barn eller andra passagerare.
- Kom ihåg att operatören eller användaren ansvarar för oförutsedda olyckor som kan uppstå på andra personer eller deras egendom. Det ligger på ditt ansvar som användare att bedöma vilka faror som kan uppstå i samband med det aktuella arbetet. Du som användare är dessutom skyldig att vidta alla nödvändiga försiktighetsåtgärder för din egen och andras säkerhet, framför allt vid arbete i sluttningar, på ojämn, hal eller instabil mark.
- Om du vill överlämna eller låna ut maskinen till andra, se till att användaren läser igenom instruktionerna i denna handbok.

2.2 FÖRBEREDELSER

Personliga skyddsutrustningar (PSU)
- Bär lämpliga kläder, arbetsskor med halksäkra sulor och långa byxor. Aktivera inte maskinen barfota eller med öppna sandaler. Bär hörselskydd.
- Bär inte skor, skjortor, halsband, armband, kläder med fladdrande delar eller med snören eller slipsar och hur som helst hängande eller stora accessoarer som kan fångas in i maskinen eller i föremål och material som finns på arbetsplatsen.
- Samla ihop långt hår.

Arbetsområde / maskin
- Kontrollera arbetsplatsen noggrant och ta bort allt som kan slungas iväg av maskinen eller som kan skada skärsystemet/roterande delar (stenar, ståltråd, ben, m.m.).

Explosionsmotorer: bränsle

⚠ **FARA**! Bränslet är extremt brandfarligt.
- Förvara bränslet i en lämplig förvaringsbehållare, på en säker plats, långt från värmekällor eller fria flammor.
- Lämna behållarna utan rester av torkat gräs eller fett
- Lämna inte behållarna så att barn kan komma åt dem.
- Rök inte under påfyllningen eller tankningen av bränsle och varje gång som bränsle hanteras.
- Tanka bränslet med en tratt och endast utomhus.
- Undvik att andas in bränsleångor.
- Fyll inte på med bränsle eller ta bort tanklocket när motorn är i funktion eller är varm.
- Öppna bränslelocket långsamt så att det inre trycket gradvis töms ut.
- Kontrollera inte innehållet vid tanköppningen med en låga.
- Sätt inte på motorn om det läcker bränsle och för att undvika brandrisk utan avlägsna maskinen från området där bränslet har spillts och vänta tills bränslet har avdunstat och bränsleångorna har lösts upp.
- Gör noggrant rent alla spår av bränsle som spillts på maskinen eller marken.
- Bränsletankens lock skall alltid vara monterat och fastdraget.
- Starta inte maskinen på nytt på den plats där påfyllningen genomförts. Start av motorn skall utföras på åtminstone 3 meters avstånd från tankningsstället.
- Undvik att spilla bränsle på kläderna, om detta skulle inträffa så byt kläder innan man startar motorn.

2.3 EFTER ANVÄNDNING

Arbetsområde
- Starta aldrig motorn i stängda utrymmen där livsfarlig koloxidgas kan ackumuleras. Starta maskinen utomhus eller i ett väl ventilerat utrymme. Kom ihåg att motorns avgaser är giftiga.
- När maskinen startas, rikta aldrig ljuddämparen och därmed avgasen mot lättantändligt material.
- Använd inte maskinen i områden med risk för explosion, om det finns brandfarliga vätskor, gas eller damm. Elkontakter eller mekaniska friktioner kan skapa gnistor som kan antända damm eller ångor.
- Arbeta endast i dagsljus eller med ett bra konstgjort ljus och med bra sikt.
- Se till att personer, barn och djur står på avstånd från arbetsområdet. Barn måste övervakas av en vuxen.
- Undvik att arbeta i blött skåp, under regn och med risk för oväder, speciellt med åska.
- Var speciellt uppmärksam om marken är ojämn (gupp, rännor), för sluttningar, dolda faror och eventuella hinder som kan begränsa sikten.
- Var mycket uppmärksam i närheten av stup, hål eller vallar. Maskinen kan välta om ett hjul går över en kant eller om kanten rasar.
- Arbeta tvärgående i sluttningen och aldrig upp och ner. Var mycket försiktig vid byte av riktning, kontrollera att du står stadigt och att hjulen inte stöter emot hinder (stenar, grenar, rötter osv.) som kan leda till att du glider åt sidan eller förlorar kontrollen över maskinen.
- Se upp för trafiken när gräsklipparen används nära en väg.

Beteenden
- Var försiktig när du går bakåt eller backar. Titta bakåt innan och under backningen för att se till att det finns några hinder.
- Spring aldrig utan gå.
- Undvik att du dras av gräsklipparen.
- Håll alltid händer och fötter långt borta från skärsystemet, både när motorn startas och under maskinens användning.
- Varning: skärenheten fortsätter att rotera under några sekunder efter att den kopplats ur eller efter att motorn stängts av.
- Håll dig alltid borta från tömningsöppningen.
- Koppla ur skärenheten :
  – Vid förflyttning mellan arbetsplatser
  – När du kör på mark utan gräs
- Koppla ur skärenheten, stoppa motorn, koppla ur tändhatten och dra ut tändningsnyckeln (i förekommande fall):
  – Var gång maskinen står obevakad.
- ⚠ Vid förstörelse eller olyckor under arbetet, stäng omedelbart av motorn och ställ maskinen på avstånd för att inte orsaka fler skador. Vid olyckor som medför kroppsskador, ge omedelbart första hjälpen och kontakta ett sjukhus för nödvändig vård. Ta noggrant bort eventuella rester som kan orsaka materialskador eller skador på människor eller djur om de inte tas bort.

- ⚠ Ljud- och vibrationsnivån som anges i de här instruktionerna är maximivärden för användning av maskinen. Användningen av en skärenhet i obalans, en för hög hastighet, inget underhåll, påverkar väsentligen ljud- och vibrationsemissioner. Därför måste du använda skydd mot möjliga skador som beror på en hög ljudnivå och vibrationspåkänningar. Förutse ett underhåll av maskinen, bär hörselskydd och ta pauser under arbetet.

Begränsad användning
- Använd aldrig maskinen med skadade skydd, skydd som saknas eller sitter fel (uppsamlingspåse, sidotömningens skydd, den bakre tömningens skydd).
- Använd inte maskinen om tillbehören/verktygen inte installerats i förutsedda punkter.
- Koppla aldrig ur, inaktivera, ta bort eller mixtra med säkerhetsanordningarna/mikrobrytarna.
- Ändra aldrig motorinställningarna eller övervarva motorn. Övervarvas motorn, ökar risken för personskador.
- Belasta inte maskinen för mycket och använd inte en liten maskin för hårda arbeten; användning av en anpassad maskin minskar riskerna och förbättrar arbetskvaliteten.

2.4 UNDERHÅLL, FÖRVARING OCH TRANSPORT

Ett regelbundet underhåll och en korrekt förvaring bevarar maskinens säkerhet och dess prestandanivå.

⚠ ***Använd inte maskinen med utslitna eller skadade delar. Trasiga eller slitna delar måste bytas ut och får aldrig repareras. Använd endast originalreservdelar: en användning av icke originalreservdelar och/eller felmonterade delar ställer säkerheten på spel vilket kan leda till olyckor eller kroppsskador. Tillverkaren avsäger sig all förpliktelse och ansvar i dessa fall.***

Underhåll
- För att minska risk för brand, kontrollera regelbundet att det inte läcker olja och/eller bensin.
- Under inställningar av maskinen, var mycket uppmärksam för att undvika att fingrarna fångas in mellan skärenheten i rörelse och maskinens fasta delar.

Förvaring
- Förvara aldrig maskinen med bränslet i tanken i ett rum där bränsleångor kan nå en flamma, en gnista eller en stark värmekälla.
- För att minska risk för brand, lämna inte behållarna med restmaterial inuti lokalen.

Förflyttning och transport
- När maskinen transporteras med ett fordon ska du:
  1. skjut och lasta maskinen med släckt motor. Se till att flera personer kommer till hjälp.
  2. stäng bränslekranen (i förekommande fall)
  3. placera den så att den inte kan skada någon
  4. blockera riktigt till transportmedlet med hjälp av vajrar eller kedjor för att undvika att den kan välta och skadas och spilla bränsle.

2.5 MILJÖSKYDD

Miljöskyddet ska vara en betydande aspekt och prioritet vid användningen av maskinen, till fördel för den civila samlevnaden och miljön i vilken vi lever.
- Undvik att störa grannskapet. Använd maskinen endast under rimliga tider (inte tidigt på morgonen eller sent på kvällen när det kan störa personer).
- Följ lokala bestämmelser noggrant för bortskaffande av olja, bränsle, batterier, filter, trasiga delar och andra enheter som kan förstöra miljön. Dessa avfall får inte kastas i soporna utan skall separeras och överlämnas till insamlingscentraler som återvinner materialen.
- Följ noggrant lokala bestämmelser för bortskaffande av material som finns kvar.
- När maskinen tas ur drift, lämna inte maskinen i miljön, utan kontakta en insamlingscentral enligt gällande lokala förordningar.

3. LÄRA KÄNNA MASKINEN

3.1 BESKRIVNING AV MASKINEN OCH AVSETT BRUK

Den här maskinen är en förarledd gräsklippare. Maskinen består huvudsakligen av en motor som aktiverar en skärenheten som sitter i en kåpa med hjul och ett handtag.

Användaren ska alltid stå bakom handtaget för att köra maskinen och aktivera huvudreglagen och därmed på ett säkert avstånd från den roterande skärenheten. När användaren lämnar maskinen stannar motorn och skärenheten upp inom några sekunder.

3.1.1 Förutsedd användning

Den här maskinen har utformats och konstruerats för att klippa (och samla upp) gräs i trädgårdar och i gräsbevuxna områden beroende på klippkapaciteten. Maskinen är förarledd.

I allmänhet kan den här maskinen:
1. klippa gräset och samla upp det i uppsamlingspåsen;
2. klippa gräset och töm det på marken från baksidan;
3. klipp gräset och töm det från sidan (i förekommande fall)
4. klippa, mala och lägga gräset på marken ("mulching" - i förekommande fall).

En användning av speciella tillbehör, som förutses av tillverkaren som originalutrustning eller som kan köpas separat, gör att detta arbete kan utföras på olika sätt som du kan se i den här handboken eller i instruktionerna som medföljer varje tillbehör.

3.1.2 Felaktig användning

Vilken som helst annan användning än den som anges ovan anses som farlig och orsakar kroppsskador och/eller materialskador. Följande anses som felaktig användning (som exempel, men inte uteslutande):

– Transport av andra personer, barn eller djur på maskinen vilket kan leda till allvarliga skador vid fall eller påverka en säker körning;
– Transportera sig själv på maskinen;
– Använda maskinen för att släpa eller skjuta laster;
– Sätta på skärenheten i områden utan gräs;
– Använda maskinen för att samla in löv eller skräp;
– Använda maskinen för att klippa buskar eller annan vegetation än gräs;
– Maskinen används av flera personer;

VIKTIGT *En felaktig användning av maskinen medför att garantin upphör. I detta fall avsäger sig tillverkaren allt ansvar och användaren ska stå för utgifter som beror på egendomsskador eller kroppsskador (användaren eller andra personer).*

3.1.3 Typ av användare

Den här maskinen är avsedd för användning av konsumenter, det vill säga för icke yrkesmässigt bruk. Maskinen är avsedd för "fritidsbruk".

VIKTIGT *Maskinen ska användas av en enda användare.*

3.2 VARNINGSSKYLTAR

På maskinen sitter olika symboler (fig. 2). De påminner användaren om de beteenden som ska följas och att maskinen ska användas på ett säkert sätt. Symbolernas betydelse:

Varning! Läs instruktionerna innan maskinens används.

Uppmärksamma! För aldrig in händer eller fötter i utrymmet där skärenheten sitter. Koppla från tändstiftets hatt och läs instruktionerna innan något som helst underhåll eller reparation.

Fara! THåll personer utanför arbetsområdet under användningen..

Fara! För aldrig in händer eller fötter i utrymmet där skärenheten sitter.

VIKTIGT *Förstörda eller oläsliga etiketter måste bytas. Beställ nya etiketter hos din auktoriserade serviceverkstad.*

3.3 PRODUKTIDENTIFIKATIONSETIKETTEN

På produktidentifikationsetiketten står följande uppgifter (fig. 1):

1. Ljudeffektsnivå
2. EG:s överensstämmelsemärke
3. Tillverkningsår
4. Typ av gräsklippare
5. Serienummer
6. Tillverkarens namn och adress
7. Artikelnummer
8. Nominell effekt och maximal hastighet på motorn
9. Vikt i Kg

Anteckna maskinens identifieringsuppgifter där det avses på etiketten (se omslagets baksida).

VIKTIGT *Använd identifieringsuppgifterna på produktens märkplåt varje gång som du kontaktar en serviceverkstad.*

VIKTIGT *Ett exempel på en försäkran om överensstämmelse finns på de sista sidorna i handboken.*

3.4 HUVUDKOMPONENTER

Maskinen består av följande huvudkomponenter som följande funktioner motsvarar (fig.1):

A. **Chassi:** är kåpan som täcker den roterande skärenheten.
B. **Motor**:sätter skärenheten i rörelse och ger dragkraft till hjulen.
C. **Skärenhet**: denna del är avsedd att klippa gräset
D. **Bakre tömningsskydd**: är en skyddsanordning och förhindrar att skärenheterna slungar iväg föremål som eventuellt samlats upp långt från maskinen.
E. **Bakre riktplattan för tömning**: förutom att tömma det gräset bakåt på marken, fungerar den som skyddsanordning och förhindrar att eventuella delar som samlats upp av skärenheten kan slungas ut långt från maskinen
F. **Tömningsskydd på sidan (i förekommande fall)**: är en skyddsanordning och förhindrar att skärenheten slungar iväg föremål som eventuellt samlats upp långt från maskinen..
G. **Tömningsriktplatta på sidan (i förekommande fall)**: förutom att tömma det gräset från sidan på marken, fungerar den som skyddsanordning och förhindrar att eventuella delar som samlats upp av skärenheten kan slungas ut långt från maskinen.
H. **Uppsamlingspåse**: förutom att samla upp det klippta gräset fungerar uppsamlingspåsen som skyddsanordning som förhindrar att föremål som fångas upp av skärenheten slungas iväg långt från maskinen
I. **Handtag**: detta är användarens plats. Längden gör att användaren alltid håller sig på ett säkert avstånd från den roterande skärenheten under arbetet.
J. **Motorbromsens spak / skärenhet**: med den här spaken startas och stannas motorn och samtidigt kopplas/urkopplas skärenheten.
K. **Spak för koppling av dragkraften**: med den här spaken kopplas dragkraften till hjulen som gör att maskinen går framåt.

4. MONTERING

⚠ ***Säkerhetsföreskrifter som ska följas beskrivs i kap. 2. Respektera noggrant de här anvisningarna för att undvika risk för allvarliga risker eller faror.***

Av lagrings- och transportskäl kanske vissa maskinkomponenter inte har fabriksmonterats. Avlägsna emballaget och montera komponenterna enligt de följande instruktionerna.

⚠ ***Uppackningen och slutförandet av monteringen ska utföras på en plan och stabil yta, med utrymme som är tillräckligt för att flytta maskinen och emballagen med hjälp av lämpliga***

utrustningar. Använd inte maskinen innan du avslutat anvisningarna i avsnittet "MONTERING".

4.1 KOMPONENTER FÖR MONTERINGEN

I emballaget ingår komponenterna för monteringen.

4.1.1 Uppackning

1. Öppna emballaget försiktigt och se till att inga komponenter tappas bort.
2. Läs dokumentationen som finns inuti lådan, inklusive bruksanvisningen.
3. Ta upp alla omonterade delar ur lådan.
4. Packa upp maskinen.
5. Kassera lådan och emballaget i enlighet med lokala bestämmelser.

4.2 MONTERING AV PÅSEN

Påsen tillhandahålls monterad.
Se till att komponenterna har monterats riktigt (fig. 3.A).

4.3 MONTERING AV HANDTAGET

Öppna handtaget försiktigt i arbetsläget (fig. 4.A).

För in startlinan i de nedre och övre spiralerna och dra åt muttern (fig. 4.B).

5. KONTROLLREGLAGE

5.1 HANDTAG FÖR MANUELL START

Gör att du kan starta motorn manuellt (fig. 5.A).

5.2 KOMMANDO FÖR ELEKTRISK START MED KNAPP

ENGINE START Gör att du kan starta motorn elektriskt (fig. 5.B).

5.3 GASREGLAGE

Ställer in antalet varvtal (fig. 6.A).
Lägena anges på en etikett med följande symboler:

1. **Max.** varvtal. Ska alltid användas under maskinens funktion.
2. **Minimalt.** Används när motorn är tillräckligt varm under parkeringar.
3. **"Choke" kopplad.** Används för kallstart av motorn.

5.4 KOMMANDO AV HASTIGHETSVARIATOR.

Hastighetsvariatorn tillåter en reglering av starthastighet (fig. 7.A).
Lägena anges på en etikett med följande symboler:

1. **Maximal hastighet.**
2. **Minimal hastighet.**

VIKTIGT *Ett hastighetsbyte ska göras med motorn tänd och med ilagd dragkraft. Vidrör inte variatorns reglage när motorn är släckt. Den här åtgärden kan skada variatorn.*

ANMÄRKNING *Om maskinen inte går framåt med reglaget i läge "🐇" ställ styrspaken på "🐢" och ställ den därefter i läget "🐇".*

5.5 SPAK FÖR BROMS AV MOTOR/SKÄRENHET

Med den här spaken startas och stannas motorn och samtidigt kopplas/urkopplas skärenheten (fig. 8.A).

5.6 SPAK FÖR KOPPLING AV DRAGKRAFT

Kopplar dragkraften till hjulen och gör att maskinen går framåt.

1. **Kopplad dragkraft.** Gräsklipparen går framåt när spaken trycks mot handtaget (fig. 8.B). Gräsklipparen stannar så fort spaken släpps.

VIKTIGT *Motorn ska alltid startas med dragkraften frånkopplad.*

VIKTIGT *För att undvika skada på transmissionen, undvik att dra maskinen bakåt med kopplad dragkraft.*

5.7 REGLERING AV KLIPPHÖJDEN

Genom att sänka eller lyfta chassit kan gräset klippas på olika höjder.

⚠ ***Utför arbetet med stillastående skärenhet.***

- **Reglering av typ "I".**

Regleringen av klipphöjden görs genom att trycka på knappen (fig. 9.A) och genom att lyfta eller sänka chassit med greppet (fig. 9.B) till önskat läge.

- **Reglering av typ "II".**

Regleringen av skärhöjden görs med hjälp av avsedd spak (fig. 9.C) som lyfter eller sänker chassit till önskat läge.

6. ANVÄNDNING AV MASKINEN

⚠ Säkerhetsföreskrifter som ska följas beskrivs i kap. 2. Respektera noggrant de här anvisningarna för att undvika risk för allvarliga risker eller faror.

VIKTIGT *För instruktioner gällande motorn och batteriet (i förekommande sätt), se motsvarande handböcker.*

6.1 FÖRBEREDELSER

Innan maskinen används är det nödvändigt att en rad kontroller och ingrepp utförs för att garantera att arbetet utförs på ett lämpligt sätt och med högsta säkerhet.

Ställ gräsklipparen horisontellt och stabilt på marken.

6.1.1 Tankning och påfyllning

VIKTIGT *Maskinen tillhandahålls utan motorolja och bränsle.*

Innan maskinen används, kontrollera att det finns bränsle och oljenivån (avs. 7.2, avs. 7.3). För information om försiktighetsåtgärder och hur du fyller på bränsle och olja, följ anvisningarna i avs. 7.2, avs. 7.3) och i motorns handbok.

6.1.2 Inställning av maskinen inför arbetet

ANMÄRKNING *Denna maskin gör att du kan klippa gräs på olika sätt. Innan arbetet inleds ska maskinen ställas in beroende på hur du vill utföra gräsklippningen.*

a. Inställning för klippningen och uppsamlingen av gräs i uppsamlingspåsen:

- **Typ "I"**
  1. Sätt i uppsamlingspåsen som på figuren (fig. 10.A). Placera sidostiften i spåren på handtagets undre del (fig. 10.B) och tryck påsen framåt tills den klickar på plats (fig. 10.C).

- **Typ "II"**
  1. Lyft det bakre tömningsskyddet (fig. 10.D) och haka fast uppsamlingspåsen riktigt som på figuren (fig. 10.E).

b. Inställning för klippningen och bakre avlastning av gräs på marken:

- **Typ "I"**
  1. Ta bort uppsamlingspåsen.
  2. Lyft det bakre tömningsskyddet (fig. 11.A) och fäst den bakre riktplattan för tömning (fig. 11.C) i de avsedda hålen och se till att det sitter stabilt.
  3. På modellerna med möjlig tömning från sidan: se till att tömningsskyddet på sidan (fig. 11.D) har fällts ner.

För att ta bort den bakre riktplattan för tömning:
  1. Lyft det bakre tömningsskyddet (fig. 11.A);
  2. Avlägsna den bakre riktplattan för tömning från hålen (fig. 11.C).

- **Typ "II"**
  1. Ta bort uppsamlingspåsen och se till att det bakre tömningsskyddet (fig. 11.A) förblir stabilt nedsänkt.

c. Inställning för klippningen och malningen av gräs (funktionen "mulching"):
  1. Lyft det bakre tömningsskyddet (fig. 12.A) och sätt dit riktplattans plugg (fig. 12.B) i tömningsöppningen.
  2. På modellerna med möjlig tömning från sidan: se till att tömningsskyddet på sidan (fig. 11.D) har fällts ner.

För att ta bort riktplattans plugg:
  1. Lyft det bakre tömningsskyddet (fig. 12.A);
  2. Avlägsna riktplattans plugg (fig. 12.B).

d. Inställning för klippningen och tömning på sidan av gräs på marken:
  1. Lyft det bakre tömningsskyddet (fig. 12.A) och sätt dit riktplattans plugg (fig. 12.B) i tömningsöppningen.
  2. Lyft tömningsskyddet på sidan (fig. 13.A)
  3. Sätt i riktplattan för tömning på sidan (fig. 13.E).
  4. Stäng tömningsskyddet på sidan fig. 13.A) så att tömningsriktplattan på sidan (fig. 13.E) blockeras.

För att ta bort riktplattan för tömning på sidan:
  1. Lyft tömningsskyddet på sidan (fig. 13.A);
  2. Frigör riktplattan för tömning på sidan (fig. 13.E).

För att ta bort riktplattans plugg:
  1. Lyft det bakre tömningsskyddet (fig. 12.A);
  2. Avlägsna riktplattans plugg (fig. 12.B).

6.1.3 Reglering av klipphöjden

Ställ in klipphöjden enligt anvisningarna i (avs. 5.7).

6.1.4 Reglering av handtagets höjd

Höjden på handtaget kan ställas in i 3 olika lägen, som signaleras av indikatorn på handtagets nedre del (fig. 14.A).
Från arbetsläget kan handtaget även vikas i stängt läge.

⚠ Utför arbetet med stillastående skärenhet.

För att ändra höjden på handtaget, använd bägge spakar på handtagets sidor (fig. 14.B) och hållet dem i den positionen. Ställ handtaget försiktigt på önskad höjd och släpp de två spakarna.

6.2 SÄKERHETSKONTROLLER

Utför de följande säkerhetskontrollera och kontrollera att resultaten motsvarar uppgifterna som anges i tabellerna.

⚠ Utför alltid säkerhetskontroller innan användningen.

6.2.1 Kontroll av den allmänna säkerheten

Föremål	Resultat
Skärenhet	Inte skadad eller sliten.
Skydd av bakre tömning; uppsamlingspåse	Hela. Inga skador. Monterade riktigt.
Tömningsskydd på sidan; riktplatta för tömning på sidan	Hela. Inga skador. Monterade riktigt.
Spak för broms av motor / skärenhet	Spaken ska ha en fri rörelse utan att vara trög och när man släpper dem så ska den automatiskt och snabbt gå tillbaka till neutral position;
Grepp och startlina.	Linan måste vara hel.
Skruvar / muttrar på maskinen och på skärenheten	Väl åtdragna (inte lösa)
Bränslesystem och anslutningar.	Ingen läcka.
Oljekretsen.	Ingen läcka. Inga skador.
Tändhatt	Är anslutet till själva tändstiftet
Provkörning	Ingen onormal vibration. Inget onormalt ljud

6.2.2 Test av maskinens funktion

Åtgärd	Resultat
Starta maskinen (avs. 6.3)	Skärenheten ska sättas i rörelse.
Aktivera spaken för dragkraft	Hjulen sätter maskinen i rörelse framåt.
Släpp spaken för dragkraft	Hjulen stannar upp och maskinen slutar att röra sig framåt.
Släpp bromsspak för motor/skärenhet	Motorn ska släckas och skärenheten ska stanna inom några sekunder.

⚠ ***Om vilket som helst resultat skiljer sig från de som anges i tabeller kan maskinen inte användas! Kontakta en serviceverkstad för att kontrollera fallet och för en eventuell reparation.***

6.3 START

VIKTIGT *Starta den på en jämn yta utan hinder eller högt gräs.*

6.3.1 Modeller med handtag för manuell start

1. **Vid en kallstart**: ställ gasreglaget i läget "Choke" kopplad (fig. 6.A) (i förekommande fall).
2. Draoch bromsspaken för motorn/ skärenheten mot handtaget (fig. 15.A).

ANMÄRKNING *Motorbromsens/skärenheten spak ska hållas dragen för att undvika ett stopp av motorn.*

3. Ta tag i starthandtaget och starta motorn genom att dra i startlinan (fig. 15.B).

4. Efter tändningen, ställ gasreglaget i läget för max. varvtal (i förekommande fall).

ANMÄRKNING *Användningen av "choke"-reglaget när motorn redan är varm kan förstöra glödstiftet och leda till att motorn inte fungerar riktigt.*

6.3.2 Modeller med elektrisk startreglage med knapp

1. Sätt i batteriet som tillhandahålls i avsett fack på motorn (fig. 16.A). (och följ instruktionerna i motorns instruktionsbok)
2. Sätt i nyckeln i botten (i förekommande fall)(fig. 16.B).
3. Draoch bromsspaken för motorn/ skärenheten mot handtaget (fig. 15.A).

ANMÄRKNING *Motorbromsens/skärenheten spak ska hållas dragen för att undvika ett stopp av motorn.*

4. Tryck på startknappen och håll ner den tills motorn tänds. (fig. 16.D).

6.4 ARBETE

VIKTIGT *Håll alltid ett säkerhetsavstånd från den roterande skärenheten under arbetet på grund av handtagets längd.*

6.4.1 Gräsklippning

1. Sätt på gräsklipparen och börja klippa gräset;
2. Reglera körhastigheten och klipphöjden (avs. 5.7) beroende på gräsmattans tillstånd (höjd, tjocklek och fukt på gräset) och mängden gräs som klippts;

Under "mulching" eller bakre tömning av gräs undvik alltid att klippa en stor mängd gräs. Avlägsna aldrig mer än en tredjedel av gräsets totala höjd på en enda gång (fig. 17).

3. Gräsmattans yttre förbättras om skärningarna alltid utförs på samma höjd och alternativt i de två riktningarna (fig. 18).

Vid avlastning från sidan: det rekommenderas att köra på ett vis som undviker en avlastning av klippt gräs på gräsmattan som fortfarande ska klippas.

6.4.2 Tips för att bevara en fin gräsmatta

Varje typ av gräs har olika egenskaper och gräsmattan kan därmed kräva olika skötselsätt. Läs alltid igenom anvisningarna på frönas förpackningar ifråga om klipphöjden, i förhållande till hur gräset växer i området där arbetet utförs. Kom ihåg att de flesta grästyperna består av en stjälk och ett eller flera blad. Om bladen klipps helt, skadas gräsmattan och utväxten är svår. I allmänhet kan de följande anvisningarna gälla:

- en för låg klippning orsakar hål och gallringar på gräsmattan, med en "fläckig" yta;
- under sommaren ska klippningen vara högre för att undvika en torkning av marken;
- klipp inte gräset när det är blött. Det kan minska den roterande enhetens effekt och gräset klistrar sig fast och medför hål i gräsmattan;
- för speciellt högt gräs ska den första klippningen göras på maskinens högsta höjd, följt av en andra klippning med två eller tre dagars mellanrum.

6.4.3 Tömning av uppsamlingspåsen

När uppsamlingpåsen (fig. 1.H) fylls för mycket fungerar inte gräsuppsamlingen riktigt och gräsklipparens ljud ändras.

Med uppsamlingspåse med indikator för påsens innehåll:

1. lyft (a) = tom
2. sänkt (b) = full

Under arbetet, med skärenheten i rörelse, förblir indikatorn lyft tills uppsamlingspåsen kan fyllas på klippt gräs. När den sänks betyder det att uppsamlingspåsen är full och måste tömmas.

För att ta bort och tömma uppsamlingspåsen:
– Släpp spaken för bromsspaken för motorn//skärenheten och vänta tills skärenheten stannat upp (avs. 6.5);

• Endast för påse av typ "II"
– Lyft det bakre tömningsskyddet (fig. 10.D).

– Ta bort uppsamlingspåsen genom att hålla den i upprätt läge..

6.5 STOPP

För att stänga av maskinen:
1. Släpp bromsspak för motor/skärenhet (fig. 19.A);
2. Vänta tills skärenheten stannat;

⚠ ***Motorn kan bli mycket varm direkt efter att den stängts av. Vidrör inte ljuddämparen och närliggande delar. Det finns för fara för brännskador.***

Stanna alltid maskinen:
– vid förflyttning mellan arbetsplatser;
– när du kör på mark utan gräs;
– varje gång som de måste undvika ett hinder;
– innan klipphöjden ställs in.
– varje gång som du avlägsnar eller monterar tillbaka uppsamlingspåsen,
– varje gång som du avlägsnar eller monterar tillbaka den bakre tömningsriktplattan (i förekommande fall).
– varje gång som du avlägsnar eller monterar tillbaka tömningsriktplattan på sidan (i förekommande fall).

6.6 EFTER ANVÄNDNING

1. Stanna maskinen (avs. 6.5).
2. Låt motorn kallna innan maskinen ställs inomhus.
3. Gör rent (avs. 7.4).
4. Kontrollera att det inte finns lösa eller skadade delar. Byt skadade komponenter om det behövs och dra eventuellt åt lösa skruva och bultar.

VIKTIGT *I modellerna med elektriskt startreglage med knapp, avlägsna nyckeln (i förekommande fall) eller batteriet varje gång som maskinen inte används eller lämnas obevakad.*

7. LÖPANDE UNDERHÅLL

7.1 ALLMÄN INFORMATION

⚠ Säkerhetsföreskrifter som ska följas beskrivs i kap. 2. Respektera noggrant de här anvisningarna för att undvika risk för allvarliga risker eller faror.

⚠ Innan du utför någon som helst kontroll, rengöring eller underhåll/reglering av maskinen:
- ***stäng av motorn;***
- ***se till att alla delar i rörelse har stannat upp helt;***
- ***vänta tills motorn har svalnat ordentligt;***
- ***ta bort tändhatten;***
- ***läs igenom instruktionerna;***
- ***Bär lämpliga kläder, arbetshandskar och skyddsglasögon.***

- Intervaller och typer av åtgärder anges i "Underhållstabellen". Tabellen har som uppgift att hjälpa dig med att upprätthålla din maskins effektivitet och säkerhet. Den omfattar de huvudsakliga åtgärderna och de förutsedda intervallerna. Utför motsvarande åtgärd när den första tidsfristen inträffar.
- Användning av icke originala reservdelar eller tillbehör och/eller som monterats fel kan äventyra maskinens funktion och säkerhet. Tillverkaren avsäger sig allt ansvar vid skador eller olyckor som orsakats av sådana produkter.
- Originalreservdelar tillhandahålls av auktoriserade serviceverkstäder och återförsäljare.

VIKTIGT *Alla underhållsarbeten och regleringar som inte beskrivs i den här handboken måste utföras av din återförsäljare eller av ett specialiserat center.*

7.2 PÅFYLLNING AV BRÄNSLE

För att fylla på bränsle:
1. Skruva loss tanklocket och ta bort det .
2. Sätt i en tratt.
3. Fyll på bränsle och avlägsna tratten.
4. Dra åt bränsletanklocket ordentligt efter påfyllningen och torka upp eventuellt spill.

ANMÄRKNING *Fyll inte på bränsletanken ända upp till kanten.*

VIKTIGT *Undvik att hälla bensin på motorns eller maskinens plastdelar för att undvika skada på dessa. Torka omedelbart av bensin som eventuellt spillts. Garantin täcker inte plastdelar som skadats av bensin.*

ANMÄRKNING *Bränslet är en färskvara och ska inte förbli i tanken under en period som överstiger 30 dagar. Innan maskinen ställs undan under en längre period ska tanken fyllas på med en tillräcklig mängd bränsle som räcker för det sista arbetet (kap. 9).*

7.3 KONTROLL/PÅFYLLNING AV MOTOROLJA

För att garantera en korrekt funktion och varaktighet rekommenderas det att regelbundet byta motoroljan i de intervaller som anges i motorns instruktionsbok. Tömningen av oljan kan utföras på ett specialiserat center, eller genom att suga upp den från påfyllningsöppningen med hjälp av en spruta. Kom ihåg att åtgärden kanske måste utföras flera gånger för att säkerställa att motorhuset har tömts riktigt. Se till att olja fylls på innan maskinen används på nytt.

7.3.1 Kontroll / påfyllning

Förfarande:
- Ställ maskinen på jämn yta inför kontrollen.
- Gör rent runt mätstickan. Skruva loss och dra ut den. Gör rent mätstickan.
- Sätt i mätstickan i botten utan att dra åt .
- Dra ut den igen. Kontrollera oljenivån.
- Fyll på om nivån är under markeringen "MAX".

⚠ Fyll inte på för mycket eftersom det kan orsaka en överhettning av motorn. Om nivån överstiger "MAX", töm tills rätt nivå uppnås.

7.4 RENGÖRING

Efter varje användning, gör rent enligt de följande instruktionerna.

7.4.1 Rengöring av maskinen

- Tvätta noggrant maskinen med vatten efter varje klippning. Ta bort gräsresterna och lera som samlats inuti chassit för att undvika att de kan försvåra nästa start då de torkat.

Vid tömning från sidan eller bakåt: om tömningsriktplattan monterats måste den tas bort.

- Lackeringen inuti chassit kan lossna på grund av det klippta gräsets nötande verkan. I detta fall ska lackeringen retuscheras med rostskyddsfärg för att förhindra att rost bildas vilket kan fräta metallen.
- Se alltid till att det inte finns skräp i luftöppningarna.
- Använd inte aggressiva vätskor för att göra rent chassit.
- För att minska brandrisken, ta bort rester av gräs, blad eller överskottsfett från maskinen och speciellt motorn.
- För att komma åt den invändiga delen, luta maskinen endast åt det håll som anges i motorns bruksanvisning och följ motsvarande anvisningar. Se till att maskinen är stabil innan någon som helst åtgärd utförs. På modeller som förutser en avlastning från sidan, ta bort avlastningens riktplatta (om monterad - se 6.1.2.d).

7.4.2 Invändig rengöring

Lossa uppsamlingspåsen;
1. Koppla vattenröret till motsvarande uttag (fig. 20.A);
2. Ställ klipphöjden på lägsta läget;
3. Ställ dig alltid bakom gräsklipparens handtag;
4. Starta motorn.

7.4.3 Rengöring av påsen

1. Töm uppsamlingspåsen;
2. Skaka den för att avlägsna gräs- och jordrester;
3. Tvätta och sätt tillbaka den så att den torkar snabbare.

7.5 MUTTRAR OCH FÄSTSKRUVAR

Se till att muttrar och skruvar är åtdragna för att alltid ha en maskin under säkra funktionsförhållanden.

7.6 BATTERI

Batteriet tillhandahålls i modeller med elektriskt startreglage med knapp. För instruktioner gällande batterilivet, laddning, förvaring och underhåll av batteriet, följ instruktionerna som ges i motorns instruktionsbok.

8. EXTRAORDINÄRT UNDERHÅLL

8.1 SKÄRENHET

En dåligt slipad skärenhet sliter upp gräset och gör att det gulnar.

⚠ Vidrör inte skärenheten förrän maskinen har släckts och skärenheten står helt still.

⚠ Alla åtgärder gällande skärenheterna (nedmontering, slipning, justering, reparation, återmontering och/eller byte) är tunga arbeten som kräver en specifik kompetens och användning av lämpliga utrustningar. Av säkerhetsskäl krävs det därför att de alltid utförs på en serviceverkstad.

⚠ Byt alltid de skadade, deformerade eller slitna skärenheter tillsammans med skruvarna, för att bibehålla balansen.

VIKTIGT *Använd alltid originella skärenheter med koden som anges i tabellen "Tekniska specifikationer".*

Med tanke på produktens utveckling, kan den ovannämnda skärenheter i tabellen "Tekniska specifikationer" kan ersättas med andra, med liknande egenskaper ifråga om utbytbarhet och funktionssäkerhet.

8.2 REGLERING AV VARIATORNS KABEL

Den här regleringen krävs när spaken (fig. 21.A) inte förblir i läget "🐢".

VIKTIGT *Regleringen ska utföras med släckt motor.*

Med spaken (fig. 21.A) i läget "🐢", vrid stiftet (fig. 21.B) för kabeln i riktningen som anges av pilen tills spaken förblir i position.

9. FÖRVARING

När maskinen ska ställas undan:

1. Töm bränsletanken utomhus och med kall motor.
2. Starta motorn och håll den i drift på tomgång ända tills den stannar så att allt bränsle som finns kvar i bränsletanken konsumeras.
3. Låt motorn svalna.
4. Lossa tändhatten (fig. 22)
5. Gör noggrant rent maskinen.
6. Kontrollera att maskinen inte har några skador. Kontakta en auktoriserad serviceverkstad vid behov.
7. Ställ undan maskinen:
   - i en torr miljö
   - skyddad mot väder
   - möjligen täckt med en presenning;
   - på en plats utom räckhåll för barn.
   - Se till att nycklar eller verktyg som använts för underhållsarbetet tagits bort.

När man på nytt tar maskinen i funktion, förbered maskinen enligt anvisningarna i kapitel "6. Användning av maskinen".

10. FÖRFLYTTNING OCH TRANSPORT

Varje gång som maskinen ska förflyttas, lyftas, transporteras eller lutas ska du:

- stäng av motorn;
- se till att alla delar i rörelse har stannat upp helt;
- bära kraftiga arbetshandskar;
- ta tag i maskinen i punkter som ger ett säkert grepp med tanke på vikten och dess fördelning;
- Få hjälp av andra personer med tanke på maskinens vikt och transportmedlets egenskaper eller platsen på vilken gräsklipparen ska placeras eller hämtas;
- se till att maskinens rörelse inte leder till skador eller sår.

Under transporten:

- spänn fast maskinen med vajrar eller kedjor.
- placera den så att den inte kan skada någon.

11. SERVICE OCH REPARATIONER

Den här handboken ger alla anvisningar som behövs för att använda maskinen och för ett korrekt löpande underhåll som kan utföras av användaren. Allt justeringsarbete och underhållsarbete som inte beskrivs i denna bruksanvisning ska utföras hos din återförsäljare eller en specialiserad serviceverkstad som har tillräcklig kunskap och nödvändiga verktyg för att utföra ett korrekt arbete och bibehålla maskinens ursprungliga säkerhet. Ingrepp som utförs av olämpliga strukturer eller av ej kvalificerade personer medför att all slags garanti, tillverkarens förpliktelse eller ansvar upphör att gälla.

- Endast auktoriserade serviceverkstäder får utföra garantireparationer och -underhåll.
- Auktoriserade serviceverkstäder använder endast originalreservdelar. Originalreservdelar och tillbehör har specialutvecklats för maskinerna.
- Icke-originalreservdelar och tillbehör godkänns inte. Tillverkaren har inte någon som helst ansvar eller förpliktelse vid en användning av icke-originalreservdelar och tillbehör vilket påverkar maskinens säkerhet.

- Det rekommenderas att överlämna maskinen en gång om året till en auktoriserad serviceverkstad för underhåll, assistans och kontroll av säkerhetsanordningarna.

12. GARANTINS TÄCKNING

Garantin täcker samtliga material- och fabrikationsfel. Användaren ska följa den bifogade bruksanvisningen noggrant.
Garantin täcker inte skador som orsakas av följande:
- Försummelse av att läsa bifogad bruksanvisning.
- Slarv.
- Felaktig eller otillåten användning eller montering.
- Användning av icke-originalreservdelar.
- Användning av tillbehör som inte levereras av eller inte är godkända av tillverkaren.

Garantin täcker inte heller:
- Normalt slitage hos förbrukningsmaterial såsom drivremmar, matarskruvar, strålkastare, hjul, brytbultar och kablar.
- Normalt slitage.
- Motorer. De täcks av motortillverkarens garantier enligt de specificerade villkoren.

Köparen skyddas av nationell lagstiftning. Köparens rättigheter enligt nationell lagstiftning begränsas inte på något sätt av denna garanti.

13. UNDERHÅLLSTABELL

I rutorna på sidan kan du anteckna datumet eller antalet driftstimmar inom vilka åtgärden har gjorts.

Ingrepp	Intervall (timmar)	Utfört (datum eller driftstimma)					Anmärkningar
MASKIN							
Säkerhetskontroller / Kontroll av reglagen	Innan varje användning						avs. 6.2
Kontrollera skydden för den bakre tömningen / tömningen på sidan. Kontrollera uppsamlingspåsen och riktplattan för tömningen på sidan.	Innan varje användning						avs. 6.1.2
Allmän rengöring och kontroll	Vid slutet av varje användning						avs. 7.3
Kontroll av eventuella skador som finns på maskinen. Kontakta en auktoriserad serviceverkstad vid behov.	Vid slutet av varje användning						-
Kontroll av alla fastsättningar	Vid slutet av varje användning						avs. 7.4
Reglering av variatorns kabel	**						avs. 8.2
Kontroll av skärenheternas fastsättning och slitage	Innan varje användning						avs. 8.1
Byte av skärenheten	-						avs. 8.1 ***
MOTOR							

Ingrepp	Intervall (timmar)	Utfört (datum eller driftstimma)					Anmärkningar
Kontroll / påfyllning av bränsle	Innan varje användning						avs. 7.2 *
Kontroll / påfyllning av motorolja	Innan varje användning						avs. 7.3 *
Kontroll och rengöring av luftfiltret	*						*
Kontroll och rengöring av tändstiftskontakterna	*						*
Byte av tändstift	*						*
Batteriladdning	*						avs. 7.6 *

* Konsultera motorns handbok.
** Åtgärder som ska utföras vid de första tecknen på funktionsfel
*** Arbetet ska utföras av din återförsäljare eller ett specialiserat center

14. FELSÖKNING

FEL	MÖJLIG ORSAK	ÅTGÄRD
1. Motorn startar inte eller så stoppar den	Fel startprocedur.	Följ instruktionerna (se kap. 6.3)
	Det finns ingen olja eller bensin i motorn	Kontrollera olje- och bensinnivåerna
	Tändstiftet är smutsigt eller så är avståndet mellan elektroderna felaktigt	Kontrollera tändstiftet (Se motorns handbok).
	Tilltäppt luftfilter	Gör rent och/eller byt filtret (Se motorns handbok).
	Problem med förgasaren	Kontakta en auktoriserad serviceverkstad.
	Bensinen har inte tömts från gräsklipparen sedan slutet av förra säsongen. Flottören kan vara blockerad.	Se motorns handbok och kontakta en auktoriserad serviceverkstad.
2. Motorn fungerar oregelbundet, den har ingen effekt under belastning eller stannar under arbetet	Tilltäppt luftfilter	Gör rent och/eller byt filtret (Se motorns handbok).
	Tändstiftet är smutsigt eller så är avståndet mellan elektroderna felaktigt	Kontrollera tändstiftet (Se motorns handbok).
	Problem med förgasaren	Kontakta en auktoriserad serviceverkstad.
3. Dränkt motor	Handtaget för manuell start har aktiverats flera gånger med kopplad starter,	Konsultera motorns handbok.
	Handtaget för manuell start har aktiverats flera gånger med tändhatten urkopplad.	Sätt i tändhatten och försök att tända motorn. (Konsultera motorns handbok)
4. Det klippta gräset samlas inte längre i uppsamlingspåsen	Skärenheten har stött emot ett främmande föremål och har drabbats av ett slag	Stäng av motorn och koppla från tändhatten. Kontrollera om det finns skador och kontakta ett servicecenter för att eventuellt byta skärenheten. (avs. 8.1)
	Chassit är smutsigt invändigt	Gör rent chassit invändigt för att underlätta en evakueringen av gräset mot uppsamlingspåsen (avs. 7.3.1)
5. Ojämn gräsklippning	Skärenheten är inte i gott skick.	kontakta ett servicecenter för att slipa eller byta skärenheten

FEL	MÖJLIG ORSAK	ÅTGÄRD
6. Överdrivna buller och/eller vibrationer skapas under arbetet	Skada eller lösa delar. Stiftet på skärenheten har lämnat sitt säte.	Stäng av maskinen och koppla ur tändstiftets kabel (fig. 22). Kontrollera om det finns skador. Kontrollera om det finns lösa delar och dra åt dem. Utför kontroller, byten eller reparationer på en auktoriserad serviceverkstad.
	Fäst skärenheten som sitter löst eller så kan skärenheten vara skadad	Stäng av motorn och koppla från tändhatten. Kontakta ett servicecenter för kontroll, byten eller reparationer (avs. 8.1)

Kontakta din återförsäljare om felen som åtgärdats enligt ovan kvarstår.

15. TILLBEHÖR PÅ BESTÄLLNING

15.1 SATS FÖR "MULCHING"

Finfördelar det avklippta gräset och lämnar det på gräsmattan, som alternativ till uppsamling i uppsamlingspåsen (för maskiner där den finns) (fig. 23).

TR

DİKKAT!: MAKİNEYİ KULLANMADAN ÖNCE TALİMATLAR İÇEREN KILAVUZU DİKKATLE OKUYUN. Gelecekteki her türlü ihtiyaç için saklayın.

İÇİNDEKİLER

1. GENEL BİLGİLER 1
2. GÜVENLİK KURALLARI 1
   2.1 Eğitim 1
   2.2 Hazırlık işlemleri 2
   2.3 Kullanım esnasında 2
   2.4 Bakım, depoya kaldırma ve nakliye 3
   2.5 Çevreyi Koruma 3
3. MAKİNEYİ ÖĞRENMEK 3
   3.1 Makinenin açıklaması ve amaçlanan kullanım 3
   3.2 Güvenlik işaretleri 4
   3.3 Tanıtma etiketi 4
   3.4 Başlıca bileşenler 4
4. MONTAJ 5
   4.1 Montaj araçları 5
   4.2 Sepetin montajı 5
   4.3 Sapın montajı 5
5. KONTROL KUMANDALARI 5
   5.1 Manuel çalıştırma kabzası 5
   5.2 Tuşlu elektrikli çalıştırma kumandası 5
   5.3 Gaz kumandası 5
   5.4 Hız varyatör kumandası 5
   5.5 Motor freni / kesim düzeni levyesi 5
   5.6 Çekiş kavrama levyesi 5
   5.7 Kesim yüksekliğinin ayarlanması 6
6. MAKİNENİN KULLANIMI 6
   6.1 Hazırlık işlemleri 6
   6.2 Güvenlik kontrolleri 7
   6.3 Başlatma 7
   6.4 İşte kullanma 8
   6.5 Durdurma 8
   6.6 Kullandıktan sonra 8
7. OLAĞAN BAKIM 9
   7.1 Genel Bilgiler 9
   7.2 Yakıt doldurma 9
   7.3 Motor yağının kontrolü / tamamlanması 9
   7.4 Temizlik 9
   7.5 Sabitleme somun ve vidaları 10
   7.6 Batarya 10
8. ÖZEL BAKIM 10
   8.1 Kesim düzeni 10
   8.2 Varyatör kablosunun ayarlanması 10
9. DEPOYA KALDIRMA 10
10. TAŞIMA VE NAKLİYE 10
11. SERVİS VE ONARIMLAR 11
12. GARANTİ KAPSAMI 11
13. BAKIM TABLOSU 11
14. ARIZA TESPİTİ 12
15. TALEP ÜZERİNE TEDARİK EDİLEN AKSESUARLAR 13
   15.1 "Mulching" (malçlama) seti 13

1. GENEL BİLGİLER

1.1 KILAVUZUN OKUNMASI

Kılavuz metninde, son derece önemli bilgiler içeren bazı paragraflar, güvenlik veya çalışma amaçlarıyla, aşağıdaki kritere göre farklı şekilde belirtilmişlerdir:

NOT *veya* **ÖNEMLİ** *Makineye zarar vermemek veya hasar yaratmamak amacıyla daha önceden belirtilenleri, açıklamalar veya diğer bilgiler ile tamamlar.*

⚠ simgesi bir tehlikeyi vurgular. Uyarılara uygun hareket edilmemesi, personelde veya üçüncü şahıslarda yaralanmalara ve/veya zararlara yol açabilir.

Gri noktalı kenarlıkla vurgulanan paragraflar, bu kılavuzda belirtilen tüm modellerde mevcut olmayan isteğe bağlı özellikleri gösterirler. İlgili özelliğin kendi modelinizde bulunup bulunmadığını kontrol edin.

"Ön", "arka", "sağ" ve "sol" ifadelerinin tamamında sürüş konumundaki operatörün yeri referans alınmıştır.

1.2 REFERANSLAR

1.2.1 Şekiller

Bu kılavuzda yer alan resimler 1, 2, 3, vb. şeklinde numaralandırılmıştır.
Şekillerde gösterilen bileşenler A, B, C, vb. gibi harflerle işaretlenmiştir.
2. resimde C bileşenine atıfta bulunulduğunda şu yazım şekli kullanılır: "Bkz. Res. 2.C" veya sadece "(Res. 2.C)".
Resimler gösterge niteliğindedir. Gerçek parçalar betimlenenlerden farklı olabilir.

1.2.2 Başlıklar

Bu kılavuz bölümlere ve paragraflara ayrılmıştır. "2.1 Eğitim" paragrafının başlığı, "2. Güvenlik kuralları" bölümünün alt başlığıdır. Başlıklara veya paragraflara yapılan başvurular Böl. veya Par. kısaltması ile ilgili rakam kullanılarak verilmiştir. Örnek: "böl. 2" veya "par. 2.1".

2. GÜVENLİK KURALLARI

2.1 EĞİTİM

⚠ ***Kumandaları ve makinenin uygun kullanımını iyi öğrenin. Motoru hızlı bir şekilde durdurmayı öğrenin. Uyarılara ve talimatlara uyulmaması yangınlara ve/veya ciddi yaralanmalara neden olabilir.***

- Çocukların veya kullanım talimatlarını yeterli derecede bilmeyen kişilerin makineyi kullanmasına asla izin vermeyin. Yerel kanunlar kullanıcı için minimum bir yaş sınırı tespit edebilir.
- Kullanıcı yorgun olduğunda, kendini kötü hissettiğinde veya ilaç, uyuşturucu, alkol veya refleks ve dikkat yeteneklerine zararlı maddeler aldığında makineyi asla kullanmayın.
- Çocukları veya diğer yolcuları taşımayın.
- Başka kişilere veya onların mallarına gelebilecek kazalardan ve beklenmedik olaylardan operatörün veya kullanıcının sorumlu olduğunu unutmayın. Üzerinde çalışılacak arazide, özellikle eğimlerde, engebeli, kaygan veya dengesiz arazide bulunan potansiyel riskleri değerlendirme ile gerek kendisinin, gerekse başkalarının güvenliğini sorumluluğu kullanıcıya aittir.
- Makinenin başkalarına devredilmek veya ödünç verilmek istenmesi halinde kullanıcının, işbu kılavuzda bulunan kullanım talimatlarını okumuş olduğundan emin olun.

2.2 HAZIRLIK İŞLEMLERİ

Kişisel koruyucu donanımlar (KKD)
- Uygun giysiler, kaymaz tabanlı dayanıklı iş ayakkabıları ve uzun pantolon giyin. Çıplak ayakla veya açık sandaletlerle makineyi çalıştırmayın. İşitme duyusunu koruyucu kulaklık takın.
- Makineye veya çalışma ortamında mevcut nesnelere ve materyallere takılabilecek eşarplar, gömlekler, kolyeler bilezikler, sarkan kısımları ve bağcıkları olan ya da kravat içeren giysiler ve her halükarda sallantılı veya bol aksesuarlar kullanmayın.
- Uzun saçları uygun şekilde toplayın.

Çalışma alanı / Makine
- Bütün çalışma sahasını iyice kontrol edin ve makine tarafından fırlatılabilecek veya kesim düzenine/ döner aksama hasar verebilecek her türlü nesneyi uzaklaştırın (taşlar, dallar, demir teller, kemikler, vb.).

İçten yanmalı motorlar: yakıt

⚠ **TEHLİKE**! Yakıt son derece yanıcıdır.
- Yakıtı bu amaçla kullanım açısından onaylanmış özel kaplar içinde, güvenli yerlerde, ısı kaynaklarından veya serbest alevlerden uzakta muhafaza edin.
- Kapları çok miktardaki yaprak veya çimden uzak tutun.
- Kapları, çocukların ulaşabilecekleri yerlerde bırakmayın.
- Yakıt doldururken veya tamamlama yaparken ve yakıtla ilgili herhangi bir işlem yaptığınızda sigara içmeyin.
- Yakıtı bir huni yardımıyla, yalnızca açık alanda doldurun.
- Yakıt buharlarını solumaktan kaçının.
- Motor çalışırken veya sıcakken yakıt ilave etmeyin veya deponun kapağını çıkarmayın.
- İç basıncın kademeli olarak tahliye olması için deponun kapağını yavaşça açın.
- İçeriğini kontrol etmek için deponun ağzına açık alev yaklaştırmayın.
- Yakıt dışarı taştığında, motoru çalıştırmayın; makineyi yakıtın döküldüğü alandan uzaklaştırın ve yakıt tamamen buharlaşana ve yakıt buharları dağılana kadar herhangi bir yangın ihtimalinin oluşmasını önleyin.
- Makineye veya toprağa dökülmüş her yakıt izini derhal temizleyin.
- Deponun ve yakıt kabının kapaklarını daima takın ve iyice sıkın.
- Makineyi yakıt ikmalinin gerçekleştirildiği yerde çalıştırmayın; motor yakıt ikmalinin yapıldığı yerden en az 3 metre mesafede çalıştırılmalıdır.
- Yakıtın giysilere bulaşmasını engelleyin ve bu durumda motoru çalıştırmadan önce giysileri değiştirin.

2.3 KULLANIM ESNASINDA

Çalışma Alanı
- Motoru tehlikeli karbon monoksit dumanlarının birikebileceği kapalı yerlerde çalıştırmayın. Çalıştırma işlemleri açık havada veya iyice havalandırılan bir yerde yapılmalıdır. Tahliye edilen gazların toksik olduklarını hiç unutmayın.
- Makine çalıştırılırken susturucuyu ve bu doğrultuda egzoz gazlarını, tutuşabilir materyallere doğru yönlendirmeyin.
- Makineyi, patlama riski bulunan ortamlarda, tutuşabilir sıvılar, gaz veya toz mevcut ise kullanmayın. Elektrik kontakları veya mekanik sürtünmeler toz veya buharları tutuşturacak kıvılcımların çıkmasına yol açabilirler.
- Sadece gün ışığında veya yeterli yapay ışıkta ve iyi görünürlük koşullarında çalışın.
- Kişileri, çocukları ve hayvanları çalışma alanından uzaklaştırın. Çocukların başka bir yetişkin tarafından gözetim altında tutulması gerekir.
- Islak çimde, yağmur altında ve fırtına riski olduğunda, özellikle de yıldırım düşmesi olasılığı varken çalışmayın.
- Zemindeki düzensizliklere (tümsekler, kanallar), eğimlere, gizli tehlikelere ve görüşü sınırlandırabilecek muhtemel engellerin varlığına özellikle dikkat edin.
- Sarp kayalık, çukur veya nehir kenarlarının yakınlarında çok dikkatli olun. Tekerleklerden biri yol kenarını geçerse veya yol kenarı çökerse makine ters dönebilir.
- Yanal kaymaya veya makinenin kontrolünü kaybetmeye neden olabilecek yön değişimlerine ve tekerleklerin engellerle (taşlar, dallar, ağaç kökleri, vb.) karşılaşmamasına çok dikkat ederek ve kendi dayanak noktanızdan emin olarak, asla yukarı/ aşağı yönde değil, eğime çapraz yönde çalışın.
- Makine yol yakınlarında kullanılıyorsa, trafiğe dikkat edin.

Davranış Şekilleri
- Geri viteste veya geriye doğru giderken dikkatli olun. Engeller bulunmadığından emin olmak için, geriye gitmeden önce ve geriye doğru giderken arkanıza bakın.
- Asla koşmayın, yürüyün.
- Çim biçme makinesinin sizi çekmesine izin vermeyin.
- Gerek makinenin ateşlenmesi gerekse kullanımı esnasında, daima ellerinizi ve ayaklarınızı kesim düzeninden uzak tutun.
- Dikkat: kesim aleti kapatıldıktan veya motor durduktan sonra da birkaç saniye dönmeye devam eder.
- Daima tahliye ağzından uzak durun.
- Kesim düzenini çıkarın:
  - Çalışma bölgeleri arasında yer değiştirmeler esnasında
  - Çim bulunmayan zeminlerden geçerken
- Kesim düzenini çıkarın, motoru durdurun, buji başlığını çıkarın ve marş anahtarını çıkarın (varsa):
  - Makineyi her denetimsiz bıraktığınızda
- ⚠ Çalışma esnasında kırılma veya kaza durumunda, derhal motoru durdurun ve başka hasarlara sebep olmamak için makineyi uzaklaştırın; kişilerde veya üçüncü şahıslarda yaralanmalara neden olan kazalar durumunda, derhal içinde

bulunulan duruma en uygun ilk yardım prosedürlerini uygulayın ve gerekli tedaviler için bir Sağlık Ocağına başvurun. Gözden kaçmaları durumunda kişilerde veya hayvanlarda hasar veya yaralanmalara yol açabilecek olası kalıntıları dikkatlice giderin.

- ⚠ İşbu bilgilerde belirtilen gürültü ve titreşim seviyesi makinenin maksimum kullanım değerleridir. Dengesiz bir kesim aletinin kullanılması, aşırı hareket hızı, bakım eksikliği ses ve titreşim seviyesini ciddi ölçüde etkilerler. Buna bağlı olarak, yüksek gürültüden ve titreşimlerin neden olduğu tahriklerden kaynaklanan olası zararları gidermeye yönelik önlemlerin alınması gerekir; makinenin bakımını ihmal etmeyin, gürültüye karşı kulaklıklar takın, çalışma esnasında molalar verin.

Kullanım sınırları
- Makineyi korumaları hasar görmüş, eksik veya doğru yerleştirilmemiş haldeyken (toplama sepeti, yanal tahliye koruması, arka tahliye koruması) kesinlikle kullanmayın.
- Aksesuarlar/aletler öngörülen noktalara kurulmamış iseler makineyi kullanmayın.
- Mevcut emniyet sistemlerini/mikro anahtarları devre dışı bırakmayın, etkisiz hale getirmeyin, çıkarmayın veya kurcalamayın.
- Motor ayarlarını değiştirmeyi, gerekenden yüksek devre getirmeyin. Motor çok yüksek devirde çalıştırılırsa, personelin yaralanması riski artar.
- Makineyi aşırı zorlamayın ve ağır işler yapmak için ufak bir makine kullanmayın; uygun bir makinenin kullanımı riskleri azaltır ve iş kalitesini yükseltir.

2.4 BAKIM, DEPOYA KALDIRMA VE NAKLİYE

Düzenli bakım yapın; depoya kaldırma işleminin doğru uygulanması, makinenin emniyetinin ve performans seviyesinin korunmasını sağlar.

⚠ ***Makineyi aşınmış veya hasar görmüş parçalar ile kullanmayın. Arızalı veya bozuk parçalar değiştirilmeli ve asla onarılmamalıdır. Sadece orijinal yedek parçalar kullanın: orijinal olmayan ve/veya doğru şekilde monte edilmemiş yedek parçaların kullanımı makinenin emniyetini riske atar; kazalara veya kişisel yaralanmalara neden olabilir ve üreticiyi her türlü sorumluluktan muaf kılar.***

Bakım
- Yangın tehlikesini azaltmak için, yağ ve/veya yakıt sızıntısı olmadığını düzenli olarak kontrol edin.
- Makinenin ayar işlemleri esnasında, parmakların hareketli kesim düzeni ve makinenin sabit kısımları arasında sıkışıp kalmasını önlemeye dikkat edin.

Depoya kaldırma
- Makineyi, deposunda yakıt bulunurken, yakıt buharlarının alev, kıvılcım veya güçlü bir ısı kaynağıyla temas edebileceği bir yere kaldırmayın.
- Yangın riskini azaltmak için, artıkların bulunduğu kapları kapalı bir mekan içinde bırakmayın.

Taşıma ve Nakliye
- Makineyi araç üzerinde taşırken:
  1. Makineyi motor kapalı haldeyken, yeterli sayıda kişiyle iterek yükleyin.
  2. Yakıt musluğunu kapatın (varsa).
  3. hiç kimse için tehlike oluşturmayacak şekilde yerleştirin
  4. Devrilerek zarar görmesini ve etrafa yakıt dökülmesini önlemek için, halat veya zincirle taşıma aracına sıkıca sabitleyin.

2.5 ÇEVREYİ KORUMA

Medeni bir ortak yaşam ve yaşadığımız çevreye saygı ilkeleri çerçevesinde, makinenin kullanımında çevre koruması önemli rol oynamalı ve öncelik taşımalıdır.
- Komşularınız için bir rahatsızlık kaynağı olmaktan kaçının. Makineyi sadece mantıklı saatler içerisinde kullanın (kişilere rahatsızlık verebileceğiniz sabahın erken veya akşamın geç saatlerinde değil).
- Ambalajların, yağların, yakıtın, filtrelerin, aşınmış parçaların veya çevreye zarar verebilecek herhangi bir nesnenin bertaraf edilmesinde yerel kanun öngörülerini titizlikle uygulayın; bu atıklar çöpe atılmamalı, ayrılmalı ve materyallerin yeniden dönüştürülmesini gerçekleştirecek özel toplama merkezlerine teslim edilmelidir.
- Ortaya çıkan malzemelerin imha edilmesinde yerel yönetmeliklere titizlikle uyun.
- Hurdaya çıkarma durumunda, makineyi dışarıya terk etmeyin, yürürlükteki yerel yönetmelikler uyarınca bir toplama merkezine başvurun.

3. MAKİNEYİ ÖĞRENMEK

3.1 MAKİNENİN AÇIKLAMASI VE AMAÇLANAN KULLANIM

Bu makine, sürücünün ayakta kullandığı bir çim biçme makinesidir.
Makine başlıca olarak tekerlekler ve sap ile donatılmış bir koruma karterine yerleştirilmiş kesim düzenini işleten bir motordan oluşur.

Operatör sapın arkasında, yani döner kesim düzeninden güvenlik mesafesinde durarak, makineyi kullanabilir ve ana kumandaları işletebilir. Operatörün makineden uzaklaşması motorun ve kesim düzeninin birkaç saniye içerisinde stop etmesine neden olur.

3.1.1 Öngörülen kullanım

Bu makine bahçelerde ve çimli alanlarda, ayaktaki bir operatörün kesim kapasitesi ile orantılı uzunluktaki çimleri kesmesi (ve toplaması) için tasarlanmış ve üretilmiştir.

Genel olarak bu makine aşağıdakileri yapabilir:
1. çimi kesmek ve toplama sepetinde toplamak;
2. çimi kesmek ve arka taraftan toprağa boşaltmak;
3. çimi kesmek ve yandan boşaltmak (varsa)
4. çim kesmek, ufalamak ve toprak üzerine sermek ('malçlama' etkisi - varsa).

İmalatçı tarafından orijinal ekipman olarak öngörülen veya ayrı ayrı satın alınabilir özel aksesuarların kullanımı, bu işin işbu kılavuzda veya her bir aksesuarın talimatlarında belirtilen muhtelif çalışma yöntemlerine göre gerçekleştirilmesine olanak tanır.

3.1.2 Uygunsuz kullanım

Yukarıda belirtilenlerden farklı her türlü kullanım tehlikeli olabilir ve kişilere ve/veya eşyalara hasar verebilir. Aşağıda belirtilenler (örnek olarak, ancak sadece bunlarla sınırlı olmaksızın) uygunsuz kullanım olarak addedilir:

- Düşerek ağır yaralanabileceklerinden veya sürücünün emniyetini tehlikeye atabileceğinden makine üzerinde başka kişilerin, çocukların veya hayvanların taşınması;
- Kendinizin makine tarafından taşınması;
- Makinenin yükleri çekmek veya itmek için kullanılması;
- Kesim düzeninin çimsiz kısımlarda harekete geçirilmesi;
- Makinenin yaprak veya kalıntıları toplamak için kullanılması.
- Makinenin çitleri düzenlemek veya çimsiz tipte bitkileri kesmek için kullanılması;
- Makinenin birden fazla kişi tarafından kullanılması.

ÖNEMLİ *Makinenin uygunsuz kullanımı garantinin geçersiz olmasına ve kullanıcının veya başkalarının zarar görmesinden ve yaralanmasından kaynaklanan yükümlülükleri kullanıcıya devrederek Üreticinin her türlü sorumluluktan muaf tutulmasına neden olur.*

3.1.3 Kullanıcı tipolojisi

Bu makine amatör operatörler tarafından kullanılmaya yöneliktir. "Hobi amaçlı kullanıma" yöneliktir.

ÖNEMLİ *Makine tek bir operatör tarafından kullanılmalıdır.*

3.2 GÜVENLİK İŞARETLERİ

Makinenin üzerinde çeşitli semboller (res. 2) bulunur. Bunlar, makinenin gereken dikkat ve tedbirle kullanılması için uyması gereken davranış şekillerini operatöre hatırlatmakla görevlidirler. Sembollerin anlamları:

Dikkat! Makineyi kullanmadan önce talimatları okuyun.

Uyarı! Kesim düzeninin yuvasının içine ellerinizi veya ayaklarınızı sokmayın. Herhangi bir bakım veya onarım işleminden önce, buji başlığını çıkarın ve talimatları okuyun.

Tehlike! TKullanım esnasında kişilerin çalışma alanına yaklaşmalarına izin vermeyin..

Tehlike! Kesim düzeninin yuvasının içine ellerinizi veya ayaklarınızı sokmayın.

ÖNEMLİ *Yırtılmış veya okunamaz hale gelmiş yapışkanlı etiketlerin değiştirilmesi gerekir. Yeni etiketleri yetkili teknik servisinizden isteyin.*

3.3 TANITMA ETİKETİ

Tanıtma etiketinde aşağıdaki bilgiler yer alır (res. 1):

1. Ses gücü seviyesi
2. CE uygunluk işareti
3. İmalat yılı
4. Çim biçme makinesi tipi
5. Seri numarası
6. İmalatçının adı ve adresi
7. Ürün kodu
8. Nominal güç ve motorun maksimum çalışma hızı
9. Kg olarak ağırlık

Makine belirleme verilerini, kapağın arkasında bulunan etiketteki özel yerlere yazın.

ÖNEMLİ *Yetkili departmanla her bağlantı kurduğunuzda ürün belirleme etiketinde belirtilen belirleme bilgilerini kullanın.*

ÖNEMLİ *Uygunluk beyannamesi örneği kılavuzun son sayfalarında bulunmaktadır.*

3.4 BAŞLICA BİLEŞENLER

Bu makine, işlevleri belirtilen aşağıdaki bileşenlerden oluşur (Res. 1):

A. **Şasi**: döner kesim düzenini koruyan karterdir.
B. **Motor**: hem kesim düzeni, hem de tekerleklerin çekişi için gereken tahriki sağlar.
C. **Kesim düzeni**: çimlerin kesilmesini sağlayan elemandır.
D. **Arka tahliye koruması:** bir emniyet korumasıdır ve kesim düzeni tarafından toplanmış olası nesnelerin makineden uzağa fırlatılmasını engeller.
E. **Arka tahliye deflektörü**: kesilmiş çimleri arkadan yere tahliye etme işlevi ile birlikte, kesim düzeni tarafından toplanmış olası nesnelerin makineden uzağa fırlatılmasını engelleyerek bir güvenlik unsurunu oluşturur.
F. **Yanal tahliye koruması (varsa)**: bir emniyet korumasıdır ve kesim düzeni tarafından toplanmış olası nesnelerin makineden uzağa fırlatılmasını engeller.
G. **Yanal tahliye deflektörü (varsa)**: kesilmiş çimleri yandan yere tahliye etme işlevi ile birlikte, kesim düzeni tarafından toplanmış olası nesnelerin makineden uzağa fırlatılmasını engelleyerek bir güvenlik unsurunu oluşturur.
H. **Toplama sepeti**: kesilmiş çimleri toplama işlevi ile birlikte, kesim düzeni tarafından toplanmış olası nesnelerin makineden uzağa fırlatılmasını engelleyerek bir güvenlik unsurunu oluşturur.
I. **Sap**: operatörün çalışma mahallidir. Uzunluğu, çalışma sırasında operatörün daima döner kesim düzeninden emniyetli bir mesafede kalmasını sağlayacak şekildedir.
J. **Motor freni / kesme düzeni levyesi**: motorun çalıştırılmasına ve durdurulmasına olanak tanıyan, aynı zamanda kesim düzeninin devreye alınmasını/devreden çıkarılmasını sağlayan koldur.
K. **Çekiş kavrama levyesi**: tekerleklere çekiş verilmesini ve makinenin ilerlemesini sağlayan levyedir.

4. MONTAJ

⚠ Uyulacak güvenlik kuralları Böl. 2'de açıklanmaktadır. Ciddi riskler veya tehlikelerle karşılaşmamak için bu talimatlara titizlikle uyun.

Depolama ve sevkiyat nedenlerinden makinenin bazı komponentleri, doğrudan fabrikada ambalajlanmamış olabilir; bu komponentler, ambalaj çıkarıldıktan sonra aşağıdaki talimatları izleyerek monte edilmelidir.

⚠ Ambalajın açılması ve montajın tamamlanması düz ve sağlam bir yüzey üzerinde gerçekleştirilmelidir, makinenin ve ambalajların hareket ettirilmeleri için yeterli derecede yer bulunmalıdır ve daima uygun aletler kullanılmalıdır. Makineyi "MONTAJ" bölümünde verilen talimatları tamamlamadan kullanmayın.

4.1 MONTAJ ARAÇLARI

Montajda kullanılan araçlar ambalaja dahildir.

4.1.1 Ambalajdan çıkarma

1. Ambalajı, bileşenleri kaybetmemeye dikkat ederek, özenle açın.
2. Kutunun içine bulunan, bu kılavuzun da yer aldığı belgelere başvurun.
3. Monte edilmemiş tüm komponentleri kutudan çıkarın.
4. Makineyi kutudan çıkarın.
5. Kutuyu ve ambalajları bulunduğunuz yerdeki yönetmeliklere uygun şekilde bertaraf edin.

4.2 SEPETİN MONTAJI

Sepet monte edilmiş halde temin edilir. Komponentlerin doğru şekilde birleştirildiğinden emin olun (Res. 3.A).

4.3 SAPIN MONTAJI

Sapı dikkatle çalışma konumunda açın (Res. 4.A).

İşletme ipini, üst ve alt spirale geçirip, somunu sıkın (Res. 4.B).

5. KONTROL KUMANDALARI

5.1 MANUEL ÇALIŞTIRMA KABZASI

Motorun elle çalıştırılmasını sağlar (Res. 5.A).

5.2 TUŞLU ELEKTRİKLİ ÇALIŞTIRMA KUMANDASI

ENGINE START Motorun elektrikle çalıştırılmasını sağlar (Res. 5.B).

5.3 GAZ KUMANDASI

Motor devrini ayarlar (Res. 6.A). Plakada belirtilmiş pozisyonlar aşağıdakilere karşılık gelir:

1. **Tam devir.** Daima makinenin çalışması sırasında kullanılır.
2. **En düşük devir.** Duraklama sırasında motor yeterince sıcak olduğunda kullanılır
3. **"Jikle" devrede.** Motorun soğukken çalıştırılması için kullanılır.

5.4 HIZ VARYATÖR KUMANDASI

Hız varyatörü, ilerleme hızının ayarlanmasını sağlar (Res. 7.A). Plakada belirtilmiş pozisyonlar aşağıdakilere karşılık gelir:

1. **En yüksek hız.**
2. **En düşük hız.**

ÖNEMLİ *Bir hızdan diğerine geçiş, motor çalışır halde ve çekim devrede olarak yapılmalıdır. Motor durdurulmuşken varyatör kumandasına dokunmayın. Bu işlem varyatöre zarar verebilir.*

NOT *Makine, kumanda «» pozisyonunda olduğunda ilerlemiyor ise, kumanda levyesinin « » üzerine getirilmesi ve hemen sonra « » pozisyonuna getirilmesi yeterlidir.*

5.5 MOTOR FRENİ / KESİM DÜZENİ LEVYESİ

Motorun çalıştırılmasına ve durdurulmasına olanak tanıyan, aynı zamanda kesim düzeninin devreye alınmasını/ devreden çıkarılmasını sağlayan koldur (Res. 8.A).

5.6 ÇEKİŞ KAVRAMA LEVYESİ

Tekerlerdeki çekişi devreye sokar ve makinenin ilerlemesini sağlar.

1. **Çekiş devrede.** Kol sapa doğru itildiğinde çim biçme makinesi ilerler (Res. 8.B). Kol bırakıldığında çim biçme makinesi ilerlemeyi durdurur.

ÖNEMLİ *Motorun ateşlemesi çekiş daima devre dışı iken gerçekleştirilmelidir.*

ÖNEMLİ *Transmisyona zarar vermemek amacıyla, makineyi transmisyon etkinken geri çekmekten kaçının.*

5.7 KESİM YÜKSEKLİĞİNİN AYARLANMASI

Şasiyi indirerek veya kaldırarak çimi farklı kesim yüksekliklerinde kesebilirsiniz.

⚠ İşlemi kesim düzeni stop konumunda iken gerçekleştirin.

- **"I" Tipi ayarlama.**

Kesim yüksekliği ayarı düğmeye basıp (Res. 9.A), şasiyi tutma yerinden (Res. 9.B) istenilen konuma gelinceye kadar kaldırarak veya indirerek yapılır.

- **"II" Tipi ayarlama.**

Kesim yüksekliği ayarı, şasiyi istenilen konuma kaldıran veya indiren özel kolla (Res. 9.C) yapılır.

6. MAKİNENİN KULLANIMI

⚠ Uyulacak güvenlik kuralları Böl. 2'de açıklanmaktadır. Ciddi riskler veya tehlikelerle karşılaşmamak için bu talimatlara titizlikle uyun.

ÖNEMLİ *Motor ve aküyle (varsa) ilgili talimatlar için, ilgili kitapçıklara başvurun.*

6.1 HAZIRLIK İŞLEMLERİ

Çalışmaya başlamadan önce, çalışmanın verimli şekilde ve maksimum güvenlikte gerçekleşmesini garanti etmek için bir dizi kontrol ve işlem gerçekleştirmek gerekir.

Çim biçme makinesini yatay konuma getirin ve yere iyice oturmasını sağlayın.

6.1.1 Yağ ve benzin ikmali

ÖNEMLİ *Makine, motor yağı ve yakıt konulmadan temin edilir.*

Makineyi kullanmadan önce yakıt bulunup bulunmadığını ve yağ seviyesini kontrol edin (par. 7.2, par. 7.3). Yakıt doldurma ve yağ tamamlama şekilleri ve önlemleri için (par. 7.2, par. 7.3) kısımlarında ve motor kitapçığında verilen talimatları izleyin.

6.1.2 Makinenin çalışmaya hazırlanması

NOT *Bu makine, çayırın farklı şekillerde biçilmesini gerçekleştirmeyi sağlar; çalışmaya başlamadan önce makinenin, biçmenin ne şekilde yapılmak istendiğine göre hazırlanması tavsiye edilir.*

a. Çimin kesilmesi ve kesilen çimin toplama sepetinde toplanması için hazırlık:

- **"I" Tipi**
  1. Toplama sepetini resimde gösterildiği gibi yerleştirin (Res. 10.A). Yan küçük çubukları, sapın tabanında bulunan kılavuzların içine yerleştirin (Res. 10.B) ve "tık" sesi duyana kadar sepeti ileri itin (Res. 10.C).

- **"II" Tipi**
  1. Arka tahliye korumasını (Res. 10.D) kaldırın ve toplama sepetini resimde (Res. 10.E) belirtildiği gibi doğru şekilde tutturun.

b. Çim kesimi ve arkadan toprağa boşaltma için hazırlık:

- **"I" Tipi**
  1. Toplama sepetini çıkarın.
  2. Arka tahliye korumasını (Res. 11.A) kaldırın ve arka tahliye deflektörünü (Res. 11.C) öngörülen delilere takın, dengeli olduğundan emin olun.
  3. Yandan tahliye yapılabilen modellerde: yanal tahliye korumasının (Res. 11.D) indirilmiş olduğundan emin olun.

Arka tahliye deflektörünü çıkarmak için:
1. Arka tahliye korumasını kaldırın (Res. 11.A);
2. Deliklerden çıkararak arka tahliye deflektörünü kaldırın (Res. 11.C).

- **"II" Tipi**
  1. Toplama sepetini çıkarın ve arka tahliye korumasının (Res. 11.A) sabit şekilde alçak pozisyonda kaldığından emin olun.

c. Çim kesimi ve ufalanması ("malçlama" işlevi) için hazırlık:
1. Arka tahliye korumasını (Res. 12.A) kaldırıp, deflektör tapasını (Res. 12.B) boşaltma açıklığının içine yerleştirin.
2. Yandan tahliye yapılabilen modellerde: yanal tahliye korumasının (Res. 11.D) indirilmiş olduğundan emin olun.

Deflektör tapasını çıkarmak için:
1. Arka tahliye korumasını kaldırın (Res. 12.A);
2. Deflektör tapasını çıkarın (Res. 12.B).

d. Çim kesimi ve yandan toprağa boşaltma için hazırlık:

1. Arka tahliye korumasını (Res. 12.A) kaldırıp, deflektör tapasını (Res. 12.B) boşaltma açıklığının içine yerleştirin.
2. Yan tahliye korumasını kaldırın (Res. 13.A)
3. Yanal tahliye deflektörünü takın (Res. 13.E).
4. Yanal tahliye deflektörünün (Res. 13.E) kilitleneceği şekilde yanal tahliye korumasını (Res. 13.A) geri kapatın.

Yan tahliye deflektörünü çıkarmak için:

1. Yan tahliye korumasını kaldırın (Res. 13.A);
2. Yanal tahliye deflektörünü çıkarın (Res. 13.E).

Deflektör tapasını çıkarmak için:

1. Arka tahliye korumasını kaldırın (Res. 12.A);
2. Deflektör tapasını çıkarın (Res. 12.B).

6.1.3 Kesim yüksekliğinin ayarlanması

Kesim yüksekliğini (par. 5.7)'de belirtildiği gibi ayarlayın.

6.1.4 Sap yüksekliğinin ayarlanması

Sap yüksekliği, sap tabanında bulunan göstergede belirtilen şekilde 3 farklı konumda ayarlanabilir (Res. 14.A). Çalışma konumunda aynı zamanda sapı kapalı konuma katlamak mümkündür.

⚠ İşlemi kesim düzeni stop konumunda iken gerçekleştirin.

Sapın yüksekliğini değiştirmek için, sapın yanlarında bulunan kolların her ikisini de (Res. 14.B) basılı tutun. Sapı dikkatle istediğiniz yüksekliğe getirip, iki kolu bırakın.

6.2 GÜVENLİK KONTROLLERİ

Aşağıdaki güvenlik kontrollerini yapın ve elde ettiğiniz sonuçları tablolarda belirtilenlere uygun olduğundan emin olun.

⚠ Kullanmadan önce güvenlik kontrollerini daima yapın.

6.2.1 Genel güvenlik kontrolü

Aksam	Sonuç
Kesim düzeni	Hasar görmemiş veya yıpranmamış.
Arka tahliye koruması, toplama sepeti	Sağlam. Hasar yok. Doğru monte edilmiş.
Yanal tahliye koruması; yanal tahliye deflektörü	Sağlam. Hasar yok. Doğru monte edilmiş.
Motor freni / kesim düzeni levyesi	Kol zoraki olmayan serbest bir harekete sahip olmalıdır; bırakıldığında nötr pozisyona otomatik ve hızlı şekilde dönmelidir.
Çalıştırma kabzası ve halatı.	Halat sağlam olmalıdır.
Makine ve kesim aleti üzerindeki vidalar/somunlar	İyice sıkıştırılmış (gevşememiş)
Yakıt tesisatı ve bağlantılar.	Kaçak yok.
Yağ devresi	Kaçak yok. Hasar yok.
Buji başlığı	Bujiye bağlıdır
Test sürüşü	Anormal titreşim yok Anormal ses yok

6.2.2 Makine çalışma testi

İşlem	Sonuç
Makineyi çalıştırın (par. 6.3)	Kesim düzeni hareket etmelidir.
Çekiş levyesini kullanın	Tekerler makineyi ilerletir.
Çekiş levyesini bırakın	Tekerlekler durur ve makine ilerlemeyi bırakır.
Motor freni / kesim düzeni levyesini bırakın	Motor stop eder ve kesim düzeni birkaç saniye içinde durur.

⚠ Elde ettiğiniz sonuçların biri bile tablolardan farklıysa, makineyi kullanmayın! Gereken kontrollerin yapılması ve onarım için bir servis merkezine başvurun.

6.3 BAŞLATMA

NOT *Çalıştırma işlemini düz ve engelsiz veya yüksek çimlerin olmadığı bir düzlem üzerinde yapın.*

6.3.1 Manüel ateşleme kabzalı modeller

1. **Soğukta çalıştırma halinde**: gaz kolunu "Jikle" devrede konumuna getirin (Res. 6.A) (varsa).
2. Motor freni / kesim düzeni levyesini sapa doğru çekin (Res. 15.A).

NOT *Motorun durmasını önlemek için motor freni / kesim düzeni levyesi çekili halde tutulmalıdır.*

3. Çalıştırma kabzasını tutun ve çalıştırma halatını kararlı bir şekilde çekerek motoru çalıştırın (Res. 15.B).
4. Motor çalıştıktan sonra gaz kolunu tam devir konumuna getirin (varsa).

NOT *Motor sıcakken "Jikle" kumandasının kullanılması, bujinin kirlenmesine ve motorun düzensiz çalışmasına neden olabilir.*

6.3.2 Tuşlu elektrikli çalıştırma kumandalı modeller

1. Temin edilen aküyü motorda bulunan özel bölmeye yerleştirin (Res. 16.A). (motor kullanım kılavuzundaki talimatları izleyin)
2. Anahtarı (varsa) sonuna kadar takın (Res. 16.B).
3. Motor freni / kesim düzeni levyesini sapa doğru çekin (Res. 15.A).

NOT *Motorun durmasını önlemek için motor freni / kesim düzeni levyesi çekili halde tutulmalıdır.*

4. Marş düğmesine basın ve motor ateşlenene kadar basılı tutun. (Res. 16.D).

6.4 İŞTE KULLANMA

ÖNEMLİ *Çalışma esnasında, kesim düzeninden, sap uzunluğu ile tespit edilen güvenlik mesafesini daima koruyun.*

6.4.1 Çim kesimi

1. İlerletme ve kesme işlemini çimli alanda başlatın;
2. İlerleme hızını ve kesim yüksekliğini (par. 5.7) çayırın durumuna (çim yüksekliği, yoğunluğu ve nem oranı) ve kesilen çim miktarına göre ayarlayın;

'Malçlama' veya çimin arkadan tahliye edildiği durumda: aşırı fazla miktarda çim kesmekten daima kaçının. Asla tek bir geçişte çimin toplam yüksekliğinin üçte birinden fazlasını kesmeyin (Res. 17).

3. Çayır görüntüsü, kesimler hep aynı boyda yapılmış ve sırayla değiştirilerek her iki yönde gerçekleştirildiğinde daha güzel olacaktır (res. 18).

Yandan tahliye durumunda: kesilmiş çimi, halihazırda kesilecek çayır tarafına boşaltmayı önleyen bir güzergah gerçekleştirilmesi tavsiye edilir.

6.4.2 Çayırı güzel tutmak için tavsiyeler

Her çim tipi farklı özelliklere sahiptir ve bu doğrultuda çayır bakımı için farklı yöntemlerin uygulanması gerekli olabilir; biçme yüksekliğine ilişkin tohum ambalajlarında bulunan talimatları daima okuyun ve çalışılan bölgedeki büyüme şartları ile karşılaştırın. Çimlerin büyük çoğunluğunun bir saptan ve bir veya birden fazla yapraktan oluştuğuna dikkat edilmelidir. Yaprakların tamamen kesilmesi halinde çayır hasar görür ve yeniden büyüme daha zor olacaktır.
Genel anlamlı olarak, aşağıdaki bilgiler geçerli olabilir:
- çok alçak bir kesim, "lekeli" bir görüntü ile çim örtüsünde yoluklara ve seyrekleşmelere neden olur;
- yaz mevsiminde, kesim, toprağın kurumasını önlemek için daha yüksek olmalıdır;
- çimi ıslakken kesmeyin; bu, çimin yapışması sebebiyle döner düzenin verimini azaltabilir ve çim örtüsünde yoluklara neden olabilir;
- çok yüksek çim durumunda, makine tarafından izin verilen maksimum yükseklikte bir ilk biçme ve iki veya üç gün sonra ikinci bir biçme gerçekleştirilmesi tavsiye edilir.

6.4.3 Toplama sepetinin boşaltılması

Toplama sepeti (res. 1.H) çok dolduğunda, çim toplaması etkinliğini yitirir ve çim biçme makinesinin çıkardığı ses değişir.

İçerik gösterge düzeni ile donatılmış olan toplama sepeti durumunda:

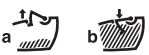

1. yükselmiş (a) = boş
2. alçalmış (b) = dolu

çalışma esnasında, hareket halinde olan kesim düzeni ile toplama sepeti, biçilmiş çimi alacak durumda olduğu müddetçe gösterge kalkık konumda kalır; alçalmış olması, toplama sepetinin dolmuş olduğu ve boşaltılması gerektiği anlamına gelir.

Toplama sepetini çıkarmak ve boşaltmak için:
– Motor freni / kesim düzeni levyesini bırakın ve kesim düzeninin durmasını bekleyin (par. 6.5);

- **Yalnızca "II" Tipi sepette**
  – Arka tahliye korumasını kaldırın (Res. 10.D).

– Sapı tutun ve dik konumda tutarak toplama sepetini çıkarın.

6.5 DURDURMA

Makineyi durdurmak için:
1. Motor freni / kesim düzeni levyesini bırakın (Res. 19.A);
2. Kesim düzeninin durmasını bekleyin;

⚠ ***Motor kapatıldıktan hemen sonra çok sıcak olabilir. Susturucu veya civarındaki aksama dokunmayın. Yanma tehlikesi mevcuttur.***

Aşağıdaki durumlarda daima makineyi durdurun:
– çalışma bölgeleri arasında yer değiştirmeler esnasında;
– çim bulunmayan zeminlerden geçerken;
– bir engelin aşılması gerektiğinde;
– kesim yüksekliğini ayarlamadan önce.
– toplama sepeti her çıkarıldığında veya yeniden takıldığında;
– yanal tahliye deflektörü (varsa) her çıkarıldığında veya yeniden takıldığında.
– yanal tahliye deflektörü (varsa) her çıkarıldığında veya yeniden takıldığında.

6.6 KULLANDIKTAN SONRA

1. Makineyi durdurun (par. 6.5).
2. Makineyi herhangi bir ortama yerleştirmeden önce, motoru soğumaya bırakın.
3. Temizlik yapın (Par. 7.4).
4. Gevşemiş veya hasar görmüş komponent bulunup bulunmadığını kontrol edin. Gerekirse, hasar görmüş komponentleri değiştirin, gevşemiş olabilecek vida, somun ve cıvataları sıkıştırın.

ÖNEMLİ *Tuşlu elektrikli çalıştırma kumandasına sahip modellerde, makineyi kullanmayacağınız veya gözetimsiz halde bırakacağınız her sefer anahtarı (varsa) veya aküyü çıkarın.*

7. OLAĞAN BAKIM

7.1 GENEL BİLGİLER

⚠ Uyulacak güvenlik kuralları Böl. 2'de açıklanmaktadır. Ciddi riskler veya tehlikelerle karşılaşmamak için bu talimatlara titizlikle uyun.

⚠ Makine üzerinde herhangi bir kontrol, temizlik veya bakım/ayarlama işlemi yapmadan önce:
- ***motoru durdurun;***
- ***hareketli tüm kısımların tamamen durduklarından emin olun;***
- ***motorun uygun şekilde soğumasını bekleyin;***
- ***bujinin başlığını çıkarın;***
- ***ilgili talimatları okuyun;***
- ***Uygun giysiler giyin, iş eldiveni ve koruyucu gözlük takın.***

- Yapılacak işlemlerin sıklıkları ile türleri, "Bakım Tablosunda" özetlenmiştir. Bu tablo, makinenize verimli ve güvenli şekilde bakım yapmanıza yardımcı olma amacını taşır. Tabloda başlıca işlemler ile her birinin uygulanacağı zaman aralığı belirtilmiştir. İlgili işlemi ilk dolan süreye göre yapın.
- Orijinal olmayan ve/veya doğru monte edilmemiş yedek parça ve aksesuarların kullanılması makinenin çalışması ve güvenliği üzerinde olumsuz etkiler yapabilir. Bu ürünlerden kaynaklı hasarlar, kazalar ve yaralanmalarda imalatçı hiçbir sorumluluk üstlenmez.
- Orijinal yedek parçalar yetkili teknik servisler ve satıcılardan temin edilebilir.

ÖNEMLİ *Bu kılavuzda açıklanmayan bakım ve ayarlama işlemlerinin tamamı Satıcınız veya Teknik Servis tarafından yapılmalıdır.*

7.2 YAKIT DOLDURMA

Yakıt doldurmak için:
1. Depo kapatma tapasını çevirerek açıp, çıkarın.
2. Bir huni koyun.
3. Yakıt doldurup, huniyi çıkarın.
4. Yakıt doldurma işlemi sona erdiğinde, yakıt tapasını iyice sıkın ve dışarı taşma varsa bunları temizleyin.

NOT *Yakıt deposunu ağzına kadar doldurmayın.*

ÖNEMLİ *Motorun veya makinenin plastik kısımlarının hasar görmesini önlemek üzere bu kısımlar üzerine benzin dökmekten kaçının ve olası dökülmüş olabilecek her benzin izini derhal temizleyin. Garanti, plastik kısımlarda benzinin sebep olduğu hasarları kapsamaz.*

NOT *Yakıt bozulabilir ve depoda 30 günden uzun süre kalmamalıdır. Uzun süre depoya kaldırmadan önce depoyu son kullanışınızla birlikte bitecek kadar yakıtla doldurun (Böl. 9).*

7.3 MOTOR YAĞININ KONTROLÜ / TAMAMLANMASI

Makinenin iyi çalışmasını ve ömrünü garanti etmek için, motor yağını Kullanım Kılavuzunda belirtilen sürelere göre periyodik olarak değiştirmek gerekir. Yağ tahliyesi uzman bir merkez nezdinde, veya bir şırınga aracılığıyla doldurma ağzından çekerek gerçekleştirilebilir, karterin tamamen boşaltıldığından emin olmak için işlemi birkaç kez tekrarlamak gerektiğini dikkate almak gerekir. Makineyi yeniden kullanmadan önce yağ seviyesini ayarladığınızdan emin olun.

7.3.1 Kontrol / tamamlama

Prosedür:
- Kontrol etmek için makineyi düz bir yere getirin.
- Kontrol çubuğunun çevresini temizleyin. Çevirerek çıkarın. Çubuğu temizleyin.
- Kontrol çubuğunu çevirmeden yerine sonuna kadar sokun.
- Kontrol çubuğunu tekrar çıkarın. Yağ seviyesini kontrol edin.
- Seviye "MAX" işaretinin altındaysa, tamamlama yapın.

⚠ Çok fazla doldurmayın, bu durum motorun aşırı ısınmasına neden olabilir. "MAX" seviyesi aşılmışsa, doğru seviyeye gelene kadar tahliye edin.

7.4 TEMİZLİK

Her kullanımdan sonra aşağıdaki talimatlara dikkat ederek temizlik yapın.

7.4.1 Makinenin temizliği

- Her kesim sonrasında makineyi su ile titiz şekilde yıkayın; şasi içinde birikmiş çim kalıntılarını ve çamuru giderin, aksi taktirde, bunlar kuruyup bir sonraki çalıştırmayı zorlaştıracaklardır

Yandan veya arkadan tahliye durumunda: monte edilmişse, tahliye deflektörünün çıkarılması gerekir.

- Şasi iç kısmının boyası zaman içerisinde kesilen çimlerin aşındırıcı etkisi ile sıyrılabilir; bu durumda, metalde korozyona neden olabilecek pas oluşumunun önüne geçmek için, paslanmayı önleyici bir boya ile zaman kaybetmeden boyası sıyrılan yüzey üzerinde rötuşlama yapın.
- Hava girişlerinin kalıntılardan serbest olduğundan daima emin olun.
- Şasiyi temizlemek için agresif sıvılar kullanmayın.
- Yangın tehlikesini azaltmak için, makineyi ve özellikle motoru, çim, yaprak ve aşırı gres kalıntılarından arındırın.
- Alt kapıya erişimin gerekmesi halinde, makineyi, ilişkin bilgilere uygun şekilde, sadece motor kitapçığında belirtilen taraftan eğin ve her türlü müdahalede bulunmadan önce makinenin sabitliğinden emin olun. Yanal tahliye öngören modellerde, tahliye deflektörünün çıkarılması gerekir (monte edilmiş ise - bakınız 6.1.2.d).

7.4.2 İç yıkama

Toplama sepetini ayırın;

1. Su borusunu özel rakora bağlayın (Res. 20.A);
2. Kesim yüksekliğini tamamen alçaltılmış pozisyona getirin;
3. Daima çim biçme makinesinin sapının arkasında durun;
4. Motoru çalıştırın.

7.4.3 Sepetin temizliği

1. Toplama sepetini boşaltın;
2. Çim ve toprak artıklarını temizlemek için sallayın;
3. Yıkayın, durulayın ve hızlıca kurumasını sağlayacak şekilde yerleştirin.

7.5 SABİTLEME SOMUN VE VİDALARI

Makinenin her zaman güvenli çalışma şartlarında bulunduğundan emin olmak için, somunların ve vidaların sıkıştırılmış olması gerekir.

7.6 BATARYA

Akü, tuşlu elektrikli çalıştırma kumandasına sahip modellerde temin edilir. Akünün bağımsız kullanılması, şarjı, depoya kaldırılması ve bakımıyla ilgili talimatlar için, motor kullanım kılavuzunda yer alan talimatları izleyin.

8. ÖZEL BAKIM

8.1 KESİM DÜZENİ

Kötü bilenmiş bir kesim düzeni çimi koparır ve çayırın sararmasına neden olur.

⚠ ***Makinenin kapatılmadan ve kesim düzeni tamamen durmadan kesim düzenine dokunmayın.***

⚠ ***Kesim düzenleri ile ilgili tüm işlemler (sökme, bileme, balans, onarım, tekrar monte etme ve/veya değiştirme) güvenlik nedeniyle özel aletlerin kullanımı ile birlikte, özel uzmanlık gerektiren önemli işlerdir, bu yüzden her zaman Uzman Servis nezdinde gerçekleştirilmeleri gerekir.***

⚠ ***Hasar görmüş, bükülmüş veya aşınmış kesim düzenini balansı korumak için kendi vidalarıyla birlikte daima bütün halde değiştirin.***

ÖNEMLİ *Daima "Teknik Veriler" tablosunda verilen kodu taşıyan orijinal kesim düzenlerini kullanın.*

Ürünün gelişimi dikkate alınarak, "Teknik Veriler" tablosunda belirtilen kesim düzenleri benzer değiştirilebilirlik ve işleme güvenliği özelliklerine sahip diğer kesim düzenleri ile zaman içinde değiştirilebilirler.

8.2 VARYATÖR KABLOSUNUN AYARLANMASI

Bu ayar, levye (Res. 21.A) «🐢» pozisyonunda kalmıyorsa gereklidir.

ÖNEMLİ *Ayarlama motor durur haldeyken yapılmalıdır.*

Levye (Res. 21.A) «🐇» pozisyonunda iken, levyenin pozisyonda kalmasına yeterli olacak şekilde, kablo ayar düzenini (Res. 21.B) okun gösterdiği yönde çevirin.

9. DEPOYA KALDIRMA

Makinenin depoya kaldırılması gerektiğinde:
1. Yakıt deposunu açık alanda ve motor soğukken boşaltın.
2. Motoru çalıştırın ve karbüratörün içinde kalmış tüm yakıtı tüketecek şekilde stop edene kadar minimumda çalıştırın.
3. Motoru soğumaya bırakın.
4. Bujinin başlığını çıkarın (Res. 22)
5. Makineyi iyice temizleyin.
6. Makinenin hasar görmemiş olduğundan emin olun. Gerekirse, yetkili servis merkeziyle bağlantı kurun.
7. Makineyi depoya kaldırın:
   – kuru bir ortam seçin
   – hava şartlarına karşı koruyun
   – mümkünse bir örtüyle örtün;
   – çocukların erişemeyecekleri bir yerde saklayın.
   – Bakımda kullanılan anahtarları ve takımları çıkardığınızdan emin olun.

Makineyi tekrar faaliyete geçirme anında, makineyi "6 Makinenin kullanımı" bölümünde belirtildiği gibi hazırlayın .

10. TAŞIMA VE NAKLİYE

Makinenin hareket ettirilmesi, kaldırılması veya eğilmesi gerektiğinde aşağıdakileri yapmak gerekir:
- motoru durdurun;
- hareketli tüm kısımların tamamen durduklarından emin olun;
- sağlam iş eldivenleri giyin;
- ağırlığına ve ağırlığının dağılımına dikkat ederek, makineyi emin bir kavrama imkanı tanıyan noktalardan tutun;
- makinenin ağırlığına ve taşıma aracının özelliklerine veya makinenin yerleştirileceği veya alınacağı yerin özelliklerine uygun sayıda kişiden faydalanın;
- makine hareket ederken zarar veya yaralanmalara neden olmadığından emin olun.

Taşıma sırasında:
- makineyi halatlar veya zincirler ile uygun şekilde sağlama alın.
- hiç kimse için tehlike oluşturmayacak şekilde yerleştirin.

11. SERVİS VE ONARIMLAR

Makinenin kullanılması ve kullanıcı tarafından yapılabilecek temel bakım işlemlerinin doğru şekilde yapılması için gereken tüm talimatlar bu kılavuzda verilmiştir. Bu kılavuzda belirtilmeyen tüm bakım ve ayarlama işlemleri, Satıcınız veya orijinal güvenlik koşullarının düzeyini koruyarak işin doğru

gerçekleştirilmesi için gerekli bilgilere ve donanımlara sahip uzman bir merkez nezdinde gerçekleştirilmelidir. Uygun olmayan yerlerde veya nitelikli olmayan kişiler tarafından gerçekleştirilen işlemler, her türlü garantinin ve üreticinin her yükümlülüğünün ve sorumluluğunun geçersiz olmasına neden olur.

- Garanti kapsamındaki onarım ve bakım işlemleri yalnızca yetkili teknik servisler tarafından yapılabilir.
- Yetkili teknik servislerde yalnızca orijinal yedek parça kullanılır. Orijinal yedek parça ve aksesuarlar bu makineler için özel olarak geliştirilmiştir.
- Orijinal olmayan yedek parça ve aksesuarlar onaylı değildir; orijinal olmayan yedek parça ve aksesuarların kullanılması makinenin güvenliğini tehlikeye atar ve İmalatçının her türlü yükümlülük veya sorumluluğunu kaldırır.
- Güvenlik aygıtlarının bakım, servis ve kontrol görmesi için makinenin yılda bir kez yetkili teknik servise götürülmesi gerekir.

12. GARANTİ KAPSAMI

Her türlü malzeme ve imalat kusuru garanti kapsamındadır. Ekli belgelerde verilen tüm talimatların kullanıcı tarafından dikkatle izlenmesi gerekmektedir. Aşağıdakilerden kaynaklı hasarlar garanti kapsamı dışındadır:

- Ürünle birlikte gelen belgelere aşina olunmaması.
- Dikkatsizlik.
- Uygunsuz veya izin verilmeyen şekilde kullanılması ve monte edilmesi.
- Orijinal olmayan yedek parçaların kullanılması.
- İmalatçı tarafından temin edilmeyen veya onaylanmayan aksesuarların kullanılması.

Garanti ayrıca aşağıda belirtilen durumları kapsamaz:

- Hareket aktarma kayışları, burgu, farlar, tekerler, güvenlik cıvataları ve kablolar gibi sarf malzemelerinin normal aşınması.
- Normal yıpranma.
- Motorlar. Bunlar, belirtilen şart ve koşullarda motor üreticisinin garantisi kapsamındadır.

Alıcı, kendi bulunduğu ülkedeki yasaların koruması altındadır. Alıcının kendi ülkesindeki yasalardan doğan hakları hiçbir şekilde bu garantiyle sınırlı değildir.

13. BAKIM TABLOSU

Yandaki haneler, müdahalenin gerçekleştirilmiş olduğu tarihi veya işleme saatleri sayısını not etmenizi sağlarlar.

Müdahale	Sıklık (saat)	Gerçekleştirilme Zamanı (Tarih veya Saat)					Notlar
MAKİNE							
Güvenlik kontrolleri / Kumanda kontrolleri	Her kullanımdan önce						par. 6.2
Arka tahliye / yanal tahliye korumalarının kontrolü. Toplama sepetinin, yanal tahliye deflektörünün kontrolü.	Her kullanımdan önce						par. 6.1.2
Genel temizlik ve kontrol	Her kullanımdan sonra						par. 7.3
Makine üzerinde bulunabilecek hasarların kontrolü. Gerekirse, yetkili servis merkeziyle bağlantı kurun.	Her kullanımdan sonra						-
Tüm sabitleme aparatlarının kontrolü	Her kullanımdan sonra						par. 7.4
Varyatör kablosunun ayarlanması	**						par. 8.2
Kesim düzenlerinin sabitlenme ve aşınma kontrolü	Her kullanımdan önce						par. 8.1
Kesim düzeninin değiştirilmesi	-						par. 8.1 ***
MOTOR							
Yakıt seviyesinin kontrolü / tamamlanması	Her kullanımdan önce						par. 7.2 *
Motor yağının kontrolü / tamamlanması	Her kullanımdan önce						par. 7.3 *
Hava filtresi kontrolü ve temizliği	*						*

Müdahale	Sıklık (saat)	Gerçekleştirilme Zamanı (Tarih veya Saat)					Notlar
Buji kontakları kontrolü ve temizliği	*						*
Bujinin değiştirilmesi	*						*
Batarya şarjı	*						par. 7.6 *

* Motor kılavuzuna başvurun.
** Bu işlem ilk arıza belirtilerinde yapılmalıdır
*** Bu işlemin Satıcınız veya uzman bir Merkez tarafından gerçekleştirilmesi gerekir

14. ARIZA TESPİTİ

SORUN	OLASI NEDENİ	ÇÖZÜM
1. Motor çalışmıyor veya çalışır pozisyonda kalmıyor	Çalıştırma prosedürü doğru değil.	Talimatlara uyun (bakınız böl. 6.3)
	Motorda yağ veya benzin yok.	Yağ ve benzin seviyelerini kontrol edin.
	Buji kirli veya elektrotlar arasındaki mesafe doğru değil	Bujiyi kontrol edin (Motor kılavuzuna başvurun).
	Hava filtresi tıkalı	Filtreyi temizleyin ve/veya değiştirin (Motor kılavuzuna başvurun).
	Karbürasyon problemleri	Yetkili servis merkeziyle bağlantı kurun.
	Geçen sezon sonunda çim biçme makinesindeki benzin boşaltılmamış. Şamandıra bloke olmuş olabilir.	Motor kılavuzuna başvurun ve yetkili teknik servis merkeziyle bağlantı kurun.
2. Motor düzensiz işliyor, yük altında güce sahip değil veya çalışırken duruyor	Hava filtresi tıkalı	Filtreyi temizleyin ve/veya değiştirin (Motor kılavuzuna başvurun).
	Buji kirli veya elektrotlar arasındaki mesafe doğru değil	Bujiyi kontrol edin (Motor kılavuzuna başvurun).
	Karbürasyon problemleri	Yetkili servis merkeziyle bağlantı kurun.
3. Motorun boğulması	Starter devredeyken manuel çalıştırma kabzası tekrar tekrar çekilmiş.	Motor kılavuzuna başvurun.
	Buji başlığı çıkarılmışken manuel çalıştırma kabzası tekrar tekrar çekilmiş.	Buji başlığını takın ve motoru çalıştırmayı deneyin. (Motor kılavuzuna başvurun)
4. Kesilen çim toplama sepetinde toplanmıyor	Kesim düzeni bir yabancı cisme çarptı ve hemen bir çarpma sesi geldi	Motoru durdurun ve buji başlığını çıkartın. Olası hasarları kontrol edin ve Kesim düzeninin değiştirilmesi gerekebileceğinden bir Yetkili Servisle bağlantı kurun. (par. 8.1)
	Şasinin içi kirli	Çimin toplama sepetine doğru boşalmasını kolaylaştırmak için şasinin içini temizleyin (par. 7.3.1)
5. Çim kesimi düzensiz	Kesim düzeni iyi durumda değil.	Kesim düzeninin bilenmesi veya değiştirilmesi gerekebileceğinden bir yetkili servisle bağlantı kurun.
6. Çalışma esnasında aşırı gürültü ve/veya titreşimler duyuluyor	Hasar görmüş veya parçalar gevşemiş. Kesim düzeninin üzerindeki çubuk yuvasından çıkmış.	Makineyi durdurun ve buji kablosunu ayırın (Res. 22). Olası hasarları kontrol edin. Gevşemiş kısımlar olup olmadığını kontrol edin ve bunları sıkıştırın. Kontrol, değiştirme veya onarım işlemlerini yetkili servis merkezi nezdinde yaptırın
	Gevşek kesim düzeninin veya hasar görmüş kesim düzeninin sabitlenmesi	Motoru durdurun ve buji başlığını çıkartın. Kontrol, değiştirme veya onarım işlemleri için Yetkili Servisle bağlantı kurun (par. 8.1)

Yukarıda belirtilen çözümleri uyguladıktan sonra arızalar devam ederse, Satıcınıza başvurun.

15. TALEP ÜZERİNE TEDARİK EDİLEN AKSESUARLAR

15.1 "MULCHİNG" (MALÇLAMA) SETİ

Sepette toplamaya alternatif olarak, kesilen çimi ufak parçalara ayırır ve çayır üzerinde bırakır (sadece öngörülmüş makineler için) (Res. 23).

DICHIARAZIONE CE DI CONFORMITÁ (Istruzioni Originali)

(Direttiva Macchine 2006/42/CE, Allegato II, parte A)

1. **La Società**: GGP Italy S.p.A. – Via del Lavoro, 6 – 31033 Castelfranco Veneto (TV) – Italy

2. Dichiara sotto la propria responsabilità, che la macchina: Tosaerba con conducente a piedi / taglio erba

   a) Tipo / Modello Base — MP2 504, MP2 504-R

   c) Anno di costruzione

   d) Matricola

   e) Motore a scoppio

3. É conforme alle specifiche delle direttive:

   - MD: 2006/42/EC
     f) Ente Certificatore: /
     g) Esame CE del tipo: /

   - OND: 2000/14/EC, ANNEX VI - 2005/88/EC
     D. Lgs. 262/2002, ANNEX VI, proc. 1 (Italy)
     f) Ente Certificatore: N°0197 – TÜV Rheinland LGA Products GmbH
     Tillystrasse 2, 90431 Nürnberg – Germania

   - EMCD: 2014/30/EU

4. Riferimento alle Norme armonizzate:

   EN ISO 5395-1:2013 — EN 55012:2007/A1:2009
   EN ISO 5395-2:2013 — EN ISO 14982:2009

i) Livello di potenza sonora misurato	96	dB(A)
j) Livello di potenza sonora garantito	96	dB(A)
k) Ampiezza di taglio	48	cm

   q) Persona autorizzata a costituire il FascicoloTecnico:

   GGP ITALY S.p.A.
   Via del Lavoro, 6
   31033 Castelfranco Veneto (TV) - Italia

   r) Castelfranco V.to, 01.09.2016

   Vice Presidente R&D &Quality
   Ing. Raimondo Hippoliti

EXAMPLE

DICHIARAZIONE CE DI CONFORMITÁ (Istruzioni Originali)

(Direttiva Macchine 2006/42/CE, Allegato II, parte A)

1. **La Società**: GGP Italy S.p.A. – Via del Lavoro, 6 – 31033 Castelfranco Veneto (TV) – Italy

2. Dichiara sotto la propria responsabilità, che la macchina: Tosaerba con conducente a piedi / taglio erba

   a) Tipo / Modello Base — MP2 554, MP2 554-R

   c) Anno di costruzione

   d) Matricola

   e) Motore a scoppio

3. É conforme alle specifiche delle direttive:

   - MD: 2006/42/EC
     f) Ente Certificatore: /
     g) Esame CE del tipo: /

   - OND: 2000/14/EC, ANNEX VI - 2005/88/EC
     D. Lgs. 262/2002, ANNEX VI, proc. 1 (Italy)
     f) Ente Certificatore: N°0197 – TÜV Rheinland LGA Products GmbH
     Tillystrasse 2, 90431 Nürnberg – Germania

   - EMCD: 2014/30/EU

4. Riferimento alle Norme armonizzate:

   EN ISO 5395-1:2013 — EN 55012:2007/A1:2009
   EN ISO 5395-2:2013 — EN ISO 14982:2009

   i) Livello di potenza sonora misurato 98 dB(A)
   j) Livello di potenza sonora garantito 98 dB(A)
   k) Ampiezza di taglio 53 cm

   q) Persona autorizzata a costituire il FascicoloTecnico: GGP ITALY S.p.A.
   Via del Lavoro, 6
   31033 Castelfranco Veneto (TV) - Italia

   r) Castelfranco V.to, 01.09.2016

   Vice Presidente R&D &Quality
   Ing. Raimondo Hippoliti

EXAMPLE

FR (Traduction de la notice originale)

Déclaration CE de Conformité
(Directive Machines 2006/42/CE, Annexe II, partie A)
1. La Société
2. Déclare sous sa propre responsabilité que la machine :
Tondeuse à gazon à conducteur a pied / coupe du gazon
a) Type / Modèle de Base
c) Année de construction
d) Série
e) Moteur: moteur essence
3. Est conforme aux prescriptions des directives :
f) Organisme de certification
g) Examen CE du Type
4. Renvoi aux Normes harmonisées
i) Niveau de puissance sonore mesuré
j) Niveau de puissance sonore garanti
k) Largeur de coupe
q) Personne habilitée à établir le Dossier Technique
Technique :
r) Lieu et Date

EN (Translation of the original instruction)

EC Declaration of Conformity
(Machine Directive 2006/42/EC, Annex II, part A)
1. The Company
2. Declares under its own responsibility that the machine:
Pedestrian controlled lawn mower / Grass cutting
a) Type / Base Model
c) Year of manufacture
d) Serial number
e) Motor: petrol
3. Conforms to directive specifications:
f) Certifying body
g) EC examination of Type
4. Reference to harmonised Standards
i) Sound power level measured
i) Sound power level guaranteed
k) Range of cut
q) Person authorised to create the Technical Folder:
r) Place and Date

DE (Übersetzung der Originalbetriebsanleitung)

EG-Konformitätserklärung
(Maschinenrichtlinie 2006/42/EG, Anhang II, Teil A)
1. Die Gesellschaft
2. Erklärt auf eigene Verantwortung, dass die Maschine:
Handgeführter Rasenmäher / Rasenschnitt
a) Typ / Basismodell
c) Baujahr
d) Seriennummer
e) Motor: Verbrennungsmotor
3. Den Anforderungen der folgenden Richtlinien entspricht:
f) Zertifizierungsstelle
g) EG-Baumusterprüfung
4. Bezugnahme auf die harmonisierten Normen
i) Gemessener Schallleistungspegel
j) Garantierter Schallleistungspegel
k) Schnittbreite
q) Zur Verfassung der technischen Unterlagen befugte Person:
r) Ort und Datum

NL (Vertaling van de oorspronkelijke gebruiksaanwijzing)

EG-verklaring van overeenstemming
(Richtlijn Machines 2006/42/CE, Bijlage II, deel A)
1. Het bedrijf
2. Verklaart onder zijn eigen verantwoordelijkheid dat de machine:
Lopend bediende grasmaaier / grasmaaier
a) Type / Basismodel
c) Bouwjaar
d) Serienummer
e) Motor: benzinemotor
3. Voldoet aan de specificaties van de richtlijnen:
f) Certificatie-instituut
g) EG-onderzoek van het Type
4. Verwijzing naar de Geharmoniseerde normen
i) Gemeten niveau van geluidsvermogen
j) Gegarandeerd niveau van geluidsvermogen
k) Snijbreedte
q) Bevoegd persoon voor het opstellen van het Technisch Dossier
r) Plaats en Datum

ES (Traducción del Manual Original)

Declaración de Conformidad CE
(Directiva Máquinas 2006/42/CE, Anexo II, parte A)
1. La Empresa
2. Declara bajo su propia responsabilidad que la máquina:
Cortadora de pasto con operador de pie / corte hierba
a) Tipo / Modelo Base
c) Año de fabricación
d) Matrícula
e) Motor: motor de explosión
3. Cumple con las especificaciones de las directivas:
f) Ente certificador
g) Examen CE del Tipo
4. Referencia a las Normas armonizadas
i) Nivel de potencia sonora medido
j) Nivel de potencia sonora garantizado
k) Amplitud de corte
q) Persona autorizada a realizar el Manual Técnico:
r) Lugar y Fecha

PT (Tradução do manual original)

Declaração CE de Conformidade
(Diretiva de Máquinas 2006/42/CE, Anexo II, parte A)
1. A Empresa
2. Declara sob a própria responsabilidade que a máquina:
Corta-relvas para operador apeado / corte da relva
a) Tipo / Modelo Base
c) Ano de fabricação
d) Matrícula
e) Motor: motor a explosão
3. É conforme às especificações das diretivas:
f) Órgão certificador
g) Exame CE do Tipo
4. Referência às Normas harmonizadas
i) Nível medido de potência sonora
j) Nível garantido de potência sonora
k) Amplitude de corte
q) Pessoa autorizada a elaborar o Caderno Técnico
r) Local e Data

EL (Μετάφραση του πρωτοτύπου των οδηγιών χρήσης)

ΕΚ-Δήλωση συμμόρφωσης
(Οδηγία Μηχανών 2006/42/CE, Παράρτημα II, μέρος A)
1. Η Εταιρία
2. Δηλώνει υπεύθυνα ότι η μηχανή:
Χλοοκοπτική μηχανή με όρθιο χειριστή / κοπή της χλόης
a) Τύπος / Βασικό Μοντέλο
c) Έτος κατασκευής
d) Αριθμός μητρώου
e) Κινητήρας: κινητήρας εσωτερικής ανάφλεξης
3. Συμμορφώνεται με τις προδιαγραφές της οδηγίας:
f) Οργανισμός πιστοποίησης
g) Εξέταση CE του Τύπου
4. Αναφορά στους Κανονισμούς εναρμόνισης
i) Στάθμη μέτρησης ακουστικής ισχύος
j) Στάθμη εγγυημένης ακουστικής ισχύος
k) Εύρος κοπής
q) Εξουσιοδοτημένο άτομο για την κατάρτιση του Τεχνικού Φυλλαδίου:
r) Τόπος και Χρόνος

TR (Orijinal Talimatların Tercümesi)

AT Uygunluk Beyanı
(2006/42/CE Makine Direktifi, Ek II, bölüm A)
1. Şirket
2. Şahsi sorumluluğu altında aşağıdaki makinenin:
Ayak kumandalı çim biçme makinesi / çim kesimi
a) Tip / Standart model
c) İmalat yılı
d) Sicil numarası
e) Motor: patlamalı motor
3. Aşağıdaki direktiflerin özelliklerine uygun olduğunu beyan etmektedir:
f) Sertifikalandıran kurum
g) ... Tipi CE incelemesi
4. Harmonize standartlara atıf
i) Ölçülen ses güç seviyesi
j) Garanti edilen ses güç seviyesi
k) Kesim genişliği
q) Teknik Dosyayı oluşturmaya yetkili kişi:
r) Yer ve Tarih

MK (Превод на оригиналните упатства)

Декларација за усогласеност со ЕУ
(Директива за машини 2006/42/CE, Анекс II, дел А)
1. Компанијата
2. изјавува со целосна лична одговорност дека следната машина:
Тревокосачка со оператор на нозе / косење трева
а) Тип / основен модел
в) година на производство
г) етикета
д) мотор: мотор со согорување
3. Усогласено со спецификациите според директивите:
ѓ) тело за сертификација
е) тест CE за типот
4. Референци за усогласени нормативи
з) измерено ниво на звучна моќност
ѕ) Ниво на гарантирана звучна моќност
и) обем на сечење
н) овластено лице за составување на Техничката брошура
њ) место и датум

NO (Oversettelse av orginal bruksanvisning)

EF- Samsvarserklæring
(Maskindirektiv 2006/42/EF, Vedlegg II, del A)
1. Firmaet
2. Erklærer på eget ansvar at maskinen:
Håndført gressklipper/ gressklipping
a) Type / Modell
c) Produksjonsår
d) Serienummer
e) Motor: forbrenningsmotor
3. Oppfyller kravene i direktivene:
f) Sertifiseringsorgan
g) EF-typeprøving
4. Henvisning til harmoniserte standarder
i) Målt lydeffektnivå
j) Garantert lydeffektnivå
k) Klippebredde
q) Person som har fullmakt til å utferdige teknisk dokumentasjon:
r) Sted og dato

SV (Översättning av bruksanvisning i original)

EG-försäkran om överensstämmelse
(Maskindirektiv 2006/42//EG, bilaga II, de la)
1. Företaget
2. Försäkrar på eget ansvar att maskinen:
Förarledd gräsklippare / gräsklippning
a) Typ / Basmodell
c) Tilverkningsår
d) Serienummer
e) Motor: förbränningsmotor
3. Överensstämmer med föreskrifterna i direktivet
f) Anmält organ
g) EG typgodkännande
4. Referens till harmoniserade standarder
i) Uppmätt ljudeffektnivå
j) Garanterad ljudeffektnivå
k) Klippbredd
q) Auktoriserad person för upprättandet av den tekniska dokumentationen:
r) Ort och datum

DA (Oversættelse af den originale brugsanvisning)

EF-overensstemmelseserklæring
(Maskindirektiv 2006/42/EF, bilag II, del A)
1. Firmaet
2. Erklærer på eget ansvar, at maskinen:
Plæneklipper betjent af gående personer / klipning af græsset
a) Type / Model
c) Fremstillingsår
d) Serienummer
e) Motor: forbrændingsmotor
3. Er i overensstemmelse med specifikationerne ifølge direktiverne:
f) Certificeringsorgan
g) EF-typeafprøvning
4. Henvisning til harmoniserede standarder
i) Målt lydeffektniveau
j) Garanteret lydeffektniveau
k) Klippebredde
q) Person, der har bemyndigelse til at udarbejde det tekniske dossier:
r) Sted og dato

FI (Alkuperäisten ohjeiden käännös)

EY-VAATIMUSTENMUKAISUUSVAKUUTUS
(Konedirektiivi 2006/42/EY, Liite II, osa A)
1. Yritys
2. Vakuuttaa omalla vastuullaan, että kone:
Kävellen ohjattava ruohonleikkuri/ ruohonleikkuu
a) Tyyppi / Perusmalli
c) Valmistusvuosi
d) Sarjanumero
e) Moottori : räjähdysmoottori
3. On yhdenmukainen seuraavien direktiivien asettamien vaatimusten kanssa:
f) Sertifiointiyritys
g) EY-tyyppitarkastus
4. Viittaus harmonisoituihin standardeihin
i) Mitattu äänitehotaso
j) Taattu äänitehotaso
k) Leikkuuleveys
q) Teknisten asiakirjojen laatimiseen valtuutettu henkilö:
r) Paikka ja päivämäärä

CS (Překlad původního návodu k používání)

ES – Prohlášení o shodě
(Směrnice o Strojních zařízeních 2006/42/ES, Příloha II, část A)
1. Společnost
2. Prohlašuje na vlastní odpovědnost, že stroj:
Sekačka se stojící obsluhou / sekačka na trávu
a) Typ / Základní model
c) Rok výroby
d) Výrobní číslo
e) Motor: spalovací motor
3. Je ve shodě s nařízeními směrnic:
f) Certifikační orgán
g) ES zkouška Typu
4. Odkazy na Harmonizované normy
i) Naměřená úroveň akustického výkonu
i) Zaručená úroveň akustického výkonu
k) Šířka řezání
q) Osoba autorizovaná pro vytvoření Technického spisu:
r) Místo a Datum

PL (Tłumaczenie instrukcji oryginalnej)

Deklaracja zgodności WE
(Dyrektywa maszynowa 2006/42/WE, Załącznik II, część A)
1. Spółka
2. Oświadcza na własną odpowiedzialność, że maszyna:
Kosiarka prowadzona przez operatora pieszego / cięcie trawy
a) Typ / Model podstawowy
c) Rok produkcji
d) Numer seryjny
e) Silnik: silnik o zapłonie iskrowym
3. Spełnia podstawowe wymogi następujących Dyrektyw:
f) Jednostka certyfikująca
g) Badanie typu WE
4. Odniesienie do Norm zharmonizowanych
i) Zmierzony poziom mocy akustycznej
j) Gwarantowany poziom mocy akustycznej
k) Szerokość cięcia
q) Osoba upoważniona do zredagowania Dokumentacji technicznej:
r) Miejscowość i data

HU (Eredeti használati utasítás fordítása)

EK-megfelelőségi nyilatkozata
(2006/42/EK gépirányelv, II. melléklet "A" rész)
1. Alulírott Vállalat
2. Felelősségének teljes tudatában kijelenti, hogy az alábbi gép:
Gyalogvezetésű fűnyírógép / fűnyírás
a) Típus / Alaptípus
c) Gyártási év
d) Gyártási szám
e) Motor: robbanómotor
3. Megfelel az alábbi irányelvek előírásainak:
f) Tanúsító szerv
g) CE vizsgálat típusa
4. Hivatkozás a harmonizált szabványokra
i) Mért zajteljesítmény szint
j) Garantált zajteljesítmény szint
k) Vágási szélesség
q) Műszaki Dosszié szerkesztésére felhatalmazott személy:
r) Helye és ideje

RU (Перевод оригинальных инструкций)

Декларация соответствия нормам ЕС
(Директива о машинном оборудовании 2006/42/ЕС, Приложение II, часть А)
1. Предприятие
2. Заявляет под собственную ответственность, что машина: Газонокосилка с пешеходным управлением/ стрижка газона
а) Тип / Базовая модель
с) Год изготовления
d) Паспорт
е) Двигатель: двигатель внутреннего сгорания
3. Соответствует требованиям следующих директив:
f) Сертифицирующий орган
g) Испытание ЕС типового образца
4. Ссылки на гармонизированные нормы
i) Измеренный уровень звуковой мощности
j) Гарантируемый уровень звуковой мощности
k) Амплитуда кошения
q) Лицо, уполномоченное на подготовку технической документации:
r) Место и дата

HR (Prijevod originalnih uputa)

EK Izjava o sukladnosti
(Direktiva 2006/42/EZ o strojevima, dodatak II, dio A)
1. Tvrtka:
2. pod vlastitom odgovornošću izjavljuje da je stroj: Ručno upravljana kosilica trave/ košenje trave
a) Vrsta / Osnovni model
c) Godina proizvodnje
d) Matični broj
e) Motor: motor s unutarnjim izgaranjem
3. sukladan s temeljnim zahtjevima direktiva:
f) Certifikacijsko tijelo
g) Tipsko ispitivanje EZ
4. Primijenjene su slijedeće harmonizirane norme:
i) Izmjerena razina zvučne snage
j) Zajamčena razina zvučne snage
k) Širina rezanja
q) Osoba ovlaštena za pravljenje Tehničke datoteke:
r) Mjesto i datum

SL (Prevod izvirnih navodil)

ES izjava o skladnosti
(Direktiva 2006/42/ES) , priloga II, del A)
1. Družba
2. pod lastno odgovornostjo izjavlja, da je stroj:
Kosilnica za stoječega delavca / košnja trave
a) Tip / osnovni model
c) Leto izdelave
d) Serijska številka
e) Motor: motor z notranjim izgorevanjem
3. Skladen je z določili direktiv :
f) Ustanova, ki izda potrdilo
g) ES pregled tipa
4. Sklicevanje na usklajene predpise
i) Izmerjen nivo zvočne moči
j) Zagotovljen nivo zvočne moči
k) Obseg košnje
q) Oseba, pooblaščena za sestavo tehnične knjižice:
r) Kraj in datum

BS (Prijevod originalnih uputa)

EZ izjava o sukladnosti
(Direktiva o mašinama 2006/42/EZ, Prilog II, deo A)
1. Firma
2. Daje izjavu pod vlastitom odgovornošću da je mašina: Kosilica na guranje / Košenje trave
a) Tip / Osnovni model
c) Godina proizvodnje
d) Serijski broj
e) Motor: motor s unutrašnjim izgaranjem
3. sukladna s osnovnim zahtjevima direktive:
f) Certifikaciono tijelo
g) EZ ispitivanje tipa
4. Pozivanje na usklađene norme
i) Izmjereni nivo zvučne snage
j) Garantovani nivo zvučne snage
k) Širina košenja
q) Osoba ovlaštena za izradu tehničke brošure:
r) Mjesto i datum

SK (Preklad pôvodného návodu na použitie)

ES vyhlásenie o zhode
(Smernica o Strojných zariadeniach 2006/42/ES, Príloha II, časť A)
1. Spoločnosť
2. Vyhlasuje na vlastnú zodpovednosť, že stroj:
Kosačka so stojacou obsluhou / kosačka na trávu
a) Typ / Základný model
c) Rok výroby
d) Výrobné číslo
e) Motor: spaľovací motor
3. Je v zhode s nariadeniami smerníc:
f) Certifikačný orgán
g) Skúška typu ES
4. Odkaz na Harmonizované normy
i) Nameraná úroveň akustického výkonu
j) Zaručená úroveň akustického výkonu
k) Šírka kosenia
q) Osoba autorizovaná na vytvorenie Technického spisu:
r) Miesto a Dátum

RO (Traducerea manualului fabricantului)

CE -Declaratie de Conformitate
(Directiva Maşini 2006/42/CE, Anexa II, partea A)
1. Societatea
2. Declară pe propria răspundere că maşina:
Maşină de tuns iarba cu conducător pedestru / tăiat iarba
a) Tip / Model de bază
c) An de fabricaţie
d) Număr de serie
e) Motor: motor cu combustie
3. Este în conformitate cu specificaţiile directivelor:
f) Organism de certificare
g) Examinare CE de Tip
4. Referinţă la Standardele armonizate
i) Nivel de putere sonoră măsurat
j) Nivel de putere sonoră garantat
k) Lăţimea de tăiere
q) Persoană autorizată să întocmească Dosarul Tehnic
r) Locul şi Data

LT (Originalių instrukcijų vertimas)

EB atitikties deklaracija
(Mašinų direktyva 2006/42/CE, Priedas II, dalis A)
1. Bendrovė
2. Prisiima atsakomybę, kad įrenginys: Pėsčio operatoriaus valdoma vejapjovė/ žolės pjovimas
a) Tipas / Bazinis Modelis
c) Pagaminimo metai
d) Serijos numeris
e) Variklis: vidaus degimo variklis
3. Atitinka direktyvose pateiktas specifikacijas:
f) Sertifikavimo įstaiga
g) CE tipo tyrimas
4. Nuoroda į suderintas Normas
i) Išmatuotas garso galios lygis
j) Užtikrinamas garso galios lygis
k) Pjovimo plotis
q) Autorizuotas asmuo sudaryti Techninę Dokumentaciją:
r) Vieta ir Data

LV (Instrukciju tulkojums no oriģinālvalodas)

EK atbilstības deklarācija
(Direktīva 2006/42/EK par mašīnām, pielikums II, daļa A)
1. Uzņēmums
2. Uzņemoties par to pilnu atbildību, paziņo, ka mašīna: Pėsčio operatoriaus valdoma vejapjovė/ zāles pļaušana
a) Tips / Bāzes modelis
c) Ražošanas gads
d) Sērijas numurs
e) Motors: iekšdedzes motors
3. Atbilst šādu direktīvu prasībām:
f) Sertifikācijas iestāde
g) CE tipveida pārbaude
4. Atsauce uz harmonizētiem standartiem
i) Izmērītais skaņas intensitātes līmenis
j) Garantētais skaņas intensitātes līmenis
k) Pļaušanas platums
q) Pilnvarotais darbinieks, kas sagatavoja tehnisko dokumentāciju:
r) Vieta un datums

SR (Prevod originalnih uputstval)

EC deklaracija o usaglašenosti
(Direktiva o mašinama 2006/42/EC, Prilog II, deo A)
1. Preduzeće
2. Daje izjavu pod vlastitom odgovornošću da je mašina: Kosačica na guranje / košenje trave
a) Tip / Osnovni model
c) Godina proizvodnje
d) Serijski broj
e) Motor: motor s unutrašnjim sagorevanjem
3. u skladu s osnovnim zahtevima direktiva:
f) Sertifikaciono telo
g) EC ispitivanje tipa:
4. Pozivanje na usklađene norme
i) Izmereni nivo zvučne snage
j) Garantovani nivo zvučne snage
k) Širina košenja....................
q) Osoba ovlašćena za sastavljanje tehničke brošure
r) Mesto i datum

BG (Превод на оригиналните инструкции)

ЕО декларация за съответствие
(Директива Машини 2006/42/ЕО, Приложение II, част А)
1. Дружеството
2. На собствена отговорност декларира, че машината: Косачка с изправен водач / рязане на трева
а) Вид / Базисен модел
в) Година на производство
г) Сериен номер
д) Мотор: мотор с вътрешно горене
3. Е в съответствие със спецификата на директивите:
е) Сертифициращ орган
ж) ЕО изследване на вида
4. Базирано на хармонизираните норми
и) Ниво на измерена акустична мощност
й) Гарантирано ниво на акустична мощност
к) Широчина на косене
р) Лице, упълномощено да състави Техническата Документация:
с) Място и дата

ET (Algupärase kasutusjuhendi tõlge)

EÜ vastavusdeklaratsioon
(Masinadirektiiv 2006/42/EÜ, Lisa II, osa A)
1. Firma
2. Kinnitab omal vastutusel, et masin: Seisva juhiga muruniitja / muruniitja
a) Tüüp / Põhimudel
c) Ehitusaasta
d) Matrikkel
e) Mootor: Sisepõlemismootor
3. Vastab direktiivide nõuetele:
f) Kinnitav asutus
g) EÜ tüübihindamine
4. Viide ühtlustatud standarditele
i) Mõõdetud helivõimsuse tase
j) Garanteeritud helivõimsuse tase
k) Lõikelaius
q) Tehnilise Lehe autoriseeritud koostaja:
r) Koht ja Kuupäev

EXAMPLE

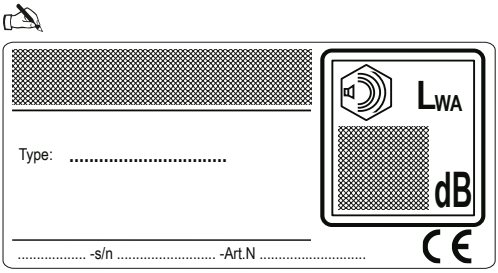

GGP ITALY SPA

Via del Lavoro, 6

I-31033 Castelfranco Veneto (TV) ITALY

GLOBAL GARDEN PRODUCTS

© by GGP ITALY spa

• Soggetto a modifiche senza preavviso • Подлежи на промени без предупреждение • Moguće su promjene bez najave • Možnost změn bez předešlého upozornění • Ret til ændringer forbeholdes • Kann ohne Vorankündigung geändert werden • Υπόκειται σε αλλαγές χωρίς προειδοποίηση • Subject to modifications without notice • Sujeto a modificaciones sin previo aviso • Võimalikud muudatused ilma ette teatamata • Voidaan tehdä muutoksia ilman ennakkoilmoitusta • Sujet à des modifications sans aucun préavis • Podložno promjenama bez prethodne obavijesti • Előzetes értesítés nélkül módosítható • Objekto pakeitimai be perspėjimo • Var tikt mainīts bez iepriekšēja brīdinājuma • Подлежи на промени без претходно известување • Kan zonder kennisgeving wijzigingen ondergaan • Kan endres uten forvarsel • Poddawany modyfikacjom bez awizowania • Sujeito a alterações sem aviso prévio • Poate fi modificat, fără preaviz • Может быть изменено без преомления • Možnosť zmien bez predošlého upozornenia • Lahko pride do sprememb brez predhodnega obvestila • Podložno izmenama bez upozorenja • Kan utsättas för modifieringar utan att detta meddelas • Önceden haber verilmeksizin değiştirilebilir